Вставные модули

НЕПОДВИЖНЫЕ ТРАПЕЦИЕВИДНЫЕ РУЧКИ

Информация для заказа

Ширина HP	Пластмассовая ручка трапециевидной формы		Ручка из алюминиевого профиля		
	Ручка, цвет серый RAL 7035*	Штифт-фиксатор	Ручка	Фиксатор для ручек из ал. профиля	Квадратная гайка
	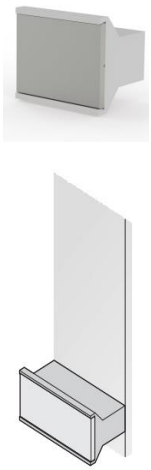 Ручка - PC+20%GF; маркировочная пластина -анодированный алюминий 1,5 мм, кромки без покрытия; штифт-фиксатор заказывается отдельно; необходимое количество - 1 ручка для 3 U, 2 ручки для 6 U	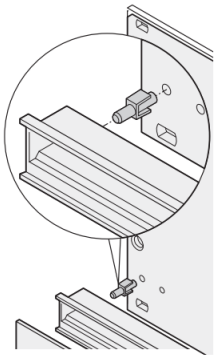 PC+20%GF	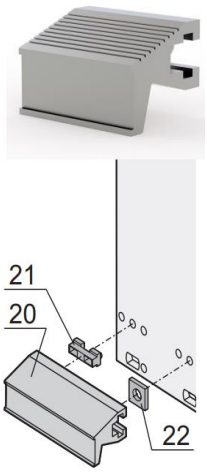 Алюминиевый профиль, анодированный	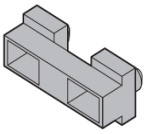 фиксатор - PC+20%GF	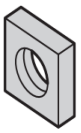 Stainless steel
4	VM20809295	-	VM20809282	VM21100476	VM2100359
5	VM20808003	VM21101239	VM20809283		
6	VM20808060		VM20809284		
7	VM20808061		VM20809285		
8	VM20808062		VM20809286		
10	VM20808004		VM20809288		
12	VM20808064		VM20809289		
14	VM20808065		VM20809290		
21	VM20808066		VM20809291		

Примечание: * Для индивидуального заказа доступен черный цвет RAL 9005

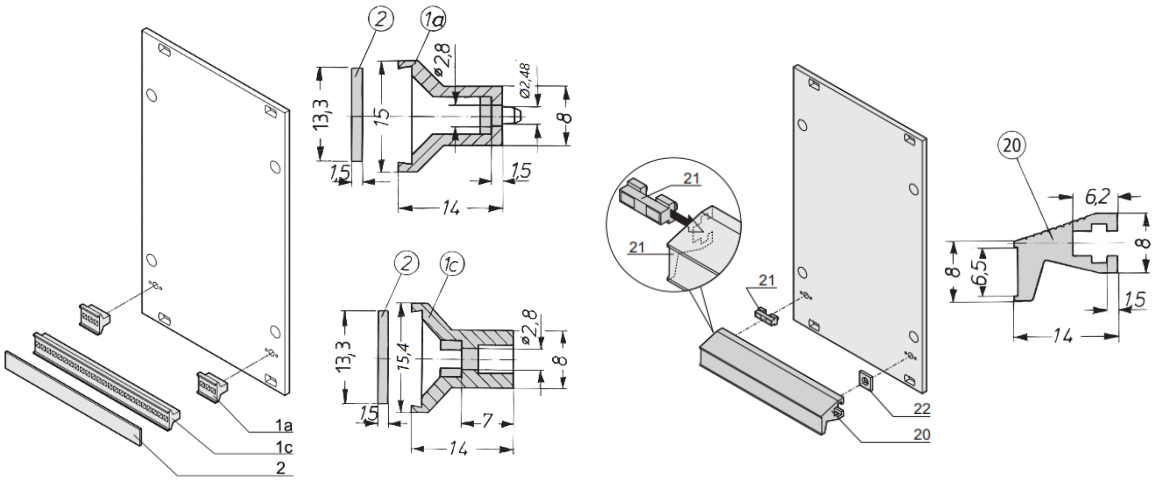

Таблица размеров		
Поз.	Ширина HP	Ширина мм
1a, 20	4	18,9
1c, 20	5	24
1c, 20	6	29
1c, 20	7	34,1
1c, 20	8	39,2
1c, 20	10	49,4
1c, 20	12	59,6
1c, 20	14	59,7
1c, 20	21	105,2