Продукция · Производительность · Сервис



Электроника



Индивидуальные решения



Микрокомпьютерные системы

POLY RACK TECH-GROUP

POLYRACK *Electronic-Aufbausysteme GmbH*



www.polyrack.com

Продукция · Производительность · Сервис



POLY RACK TECH-GROUP

POLYRACK Electronic-Aufbausysteme GmbH



Содержание

О компании 01.00.00

Электроника

Настольные корпуса 04.00.00

Настольные /стоечные корпуса 05.00.00

Компактные корпуса 06.00.00

Монтажные модули 06.50.00

19" крейты и конструктивы 08.00.00

Встраиваемые модули/19" передние панели 09.00.00

Комплектующие для 19" технологий 10.00.00

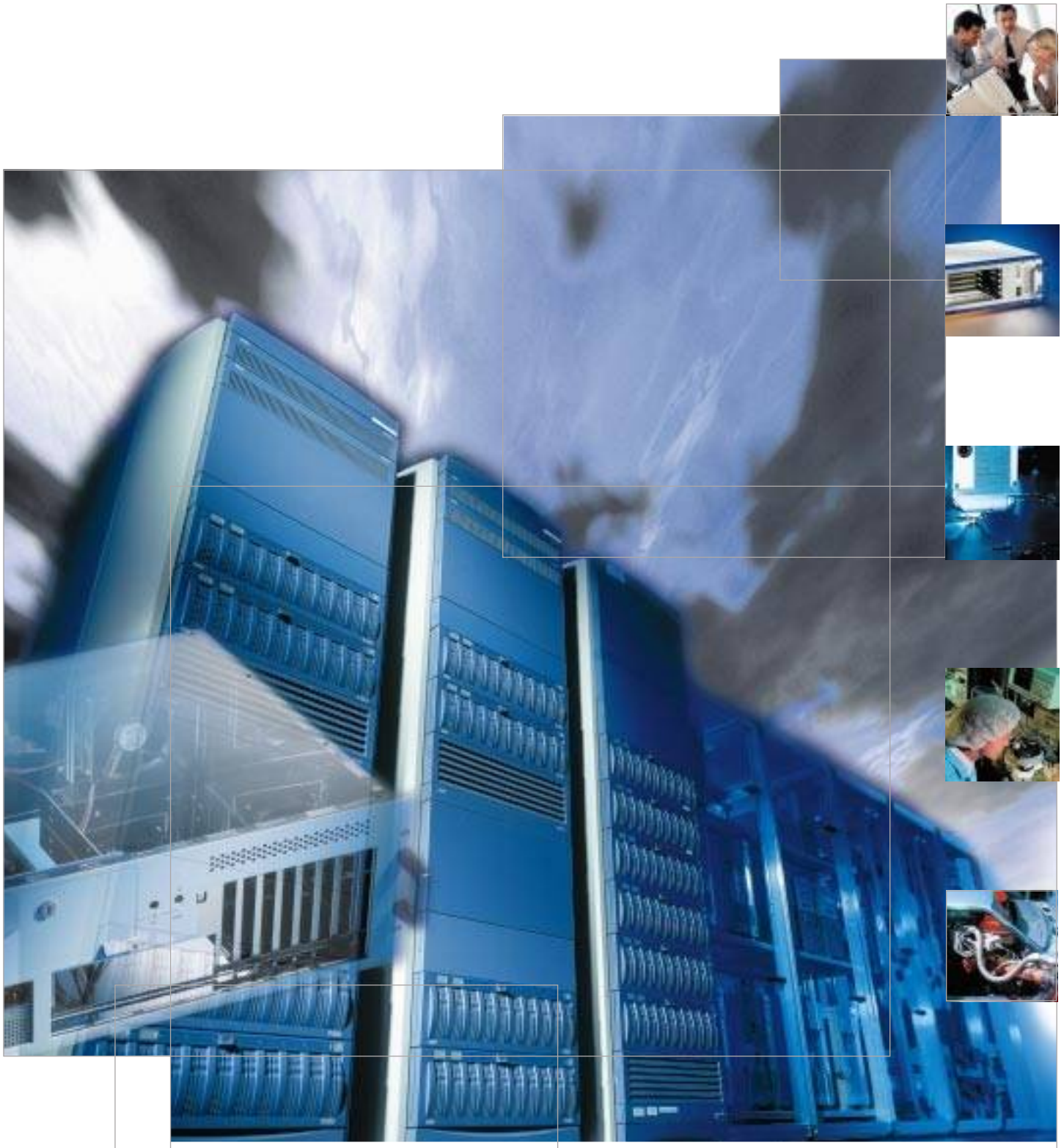

POLYRACK TECH-GROUP
Три компании – одна цель

POLY RACK TECH-GROUP

POLYRACK TECH-GROUP

POLYRACK TECH-GROUP – будущее электронной индустрии.



POLYRACK Electronic-Aufbausysteme GmbH



RAPP Kunststofftechnik GmbH



RAPP GmbH

Polyrack Tech-Group – международная корпорация, предлагающая продукцию и услуги в области электронной индустрии. Современные инженерные и производственные технологии являются основой высокого качества нашей продукции.

Эффективные производственные методы позволяют постоянно улучшать качество продукции и оптимизировать объемы производства. Стремление к инновациям – основное направление всех производственных процессов.

Polyrack Tech-Group - лидер среди поставщиков оборудования для электронной промышленности. Опыт работы с листовой сталью, прессованными материалами, пластиком, поверхностная обработка и системная интеграция гарантируют производство высококачественной, конкурентоспособной продукции.

Быстрее, меньше, лучше – разница в деталях.

Polyrack один из ведущих поставщиков высококачественных корпусов, крейтов, модулей и системных плат. Надежная работа нашего оборудования гарантирована в любой ситуации. Основная концепция работы с клиентами в компании Polyrack – это быстрота, гибкость и взаимная экономическая выгода.

Сделать желаемое реальностью.

Компания **Rapp Plastic Technology** специализируется в разработке и производстве пластиковых компонентов и модулей. В нашем производстве используются различные термопластики, которые в сочетании с последними технологиями позволяют создавать технически и экономически выгодную продукцию по индивидуальному заказу.

Превосходный результат – видимое качество.

Компания **Rapp Surface Treatment** обеспечивает внешнее совершенство производимой продукции. Для обеспечения самых взыскательных дизайнерских запросов в производстве используются различные техники печати и окраски изделий



Техника завтрашнего дня уже сегодня.



Polyrack интенсивно работает над усовершенствованием модульных электронных систем, ориентированных на покупателя.

Успех наших клиентов наша основная цель. Компания Polyrack постоянно стремится быть первой на рынке, поэтому новые разработки пользуются наибольшим преимуществом. Использование современных технологий и квалифицированного персонала позволяет компании Polyrack оставаться лидером среди поставщиков крейтового оборудования.

Динамичная структура корпорации основа вашего успеха. Высокий уровень личной ответственности сотрудников гарантирует идеальное и быстрое решение, отвечающее интересам наших клиентов. К этому мы стремимся во всех областях деятельности компании.







POLY RACK TECH-GROUP



Опыт и новаторство – основа нашей работы.

Качество отличительный признак продукции фирмы Polyrack. В совместной работе, в атмосфере доверия и сотрудничества с заказчиком достигаются оптимальные решения поставленных задач. Мы заинтересованы во всем, что может дать нашим клиентам технические и экономические преимущества и укрепить их позиции, сделав их более конкурентоспособными. Быстрота отзыва на запросы времени часто является решающим преимуществом в развитии продукции.



Современные идеи это сегодняшнее завтра. Для их утверждения, мы постоянно ищем новые пути и стремимся к прогрессу в сфере модульных электронных систем. Мы также заинтересованы в выпуске продукции, безопасной для окружающей среды, т.к. несем ответственность не только за интересы наших клиентов, но и за наш мир и наше будущее.









Все решения от одного производителя.



Polyrack Tech-Group предоставляет полный спектр услуг: тщательно разработанные технологии, оригинальный дизайн и экономичные решения. Весь ассортимент продукции Polyrack ориентирован на пользователя. Идеи и потребности клиентов воплощаются в конечной продукции.

Polyrack предлагает широкий ассортимент технических решений. Основательность и индивидуальность на каждом этапе производства гарантирует превосходный результат. Polyrack разработала собственный ассортимент задних панелей для VMEbus, VME64x и Compact PCI приложений. Также предлагаются многочисленные конфигурации индустриальных PC и Compact PCI.

Всеобъемлющее решение: от разработки технического решения, дизайна и внешнего вида изделий, до изготовления изделия и его поставки. При этом, мы предлагаем все решение, от гайки до конечного продукта. Объединение всех мощностей Polyrack Tech-Group складывается в коллективный процесс созидания. Результатом становятся быстрая разработка, внедрение, производство и поставка оборудования заказчикам.





- Индивидуальные решения
- Оригинальный дизайн
- Техническая поддержка
- Широкий спектр услуг

Настольные корпуса



Basic 04.10.01



Серия 86 04.20.01



Серия 84 04.25.01



Серия 83 04.30.01

Корпуса серии Basic

Настольные корпуса для установки 19" крейтов и конструктивов

ЭМС по выбору

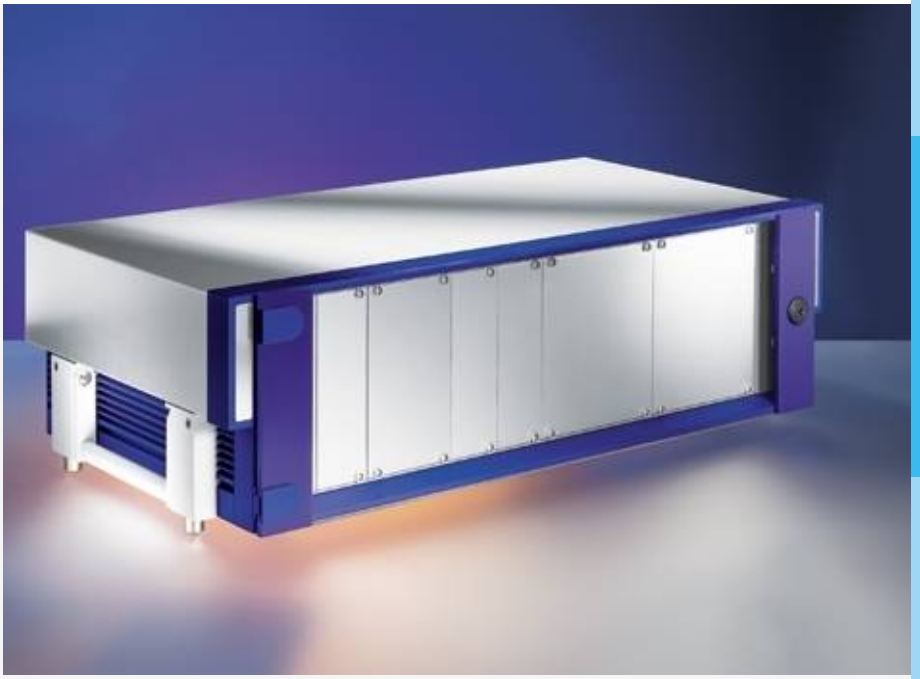

Корпуса серии Basic отличает оригинальный дизайн, вследствие цветных вставок на передней, задней и боковых частях.

POLY RACK

Корпуса серии Basic

Настольные корпуса для установки 19" крейтов и конструктивов

ЭМС по выбору



19" настольные корпуса Basic
Универсальность применения, расширенные функциональные возможности, безопасность и легкость в использовании.

- для установки 19” крейтов, конструктивов и электроники
- 42 варианта, высота от 2U до 7U, ширина от 42HP до 84HP, три варианта по глубине.
- экранирование (может быть усовершенствовано от EMC-conform до RFI-tightness)
- встроенная откидная ручка
- оптимальная доступность благодаря съемной крышке
- подбор высоты передней/задней панелей
- передняя дверь с возможностью установки замков
- вентиляция
- возможность установки цветных внешних панелей





Складные ножки/ручки
Эргономичный дизайн ножек со встроенными ручками позволет использовать корпус как в горизонтальном, так и в вертикальном положении, что очень удобно для переносного оборудования.



Внешний дизайн
Оригинальный дизайн продукции придают цветные вставки, которые также являются фирменным знаком компании Polyrack.

Передняя дверь
Акриловая передняя дверь и надежный замок обеспечивает защиту электронного оборудования от несанкционированного доступа.



Задняя панель 4 варианта
- стандартные и ЭМС версии панелей особенно подходят для индивидуального дополнительного использования
- окантованная задняя панель из ферромагнитной нержавеющей стали с вентиляционными отверстиями
- фрезерованная задняя панель с горизонтальными пластинами для поддержания оптимального теплообмена, причем нижняя секция позволяет присоединять дополнительные элементы
- профилированная задняя панель под вентиляторы







Монтаж
Монтажные уровни передних и задних панелей варьируются. Разъемы, оптоволоконные направляющие и другие контрольные элементы удачно гармонируют с внешним видом корпуса.



Корпуса серии Basic

Настольные корпуса для установки 19" крейтов и конструктивов

ЭМС-экранирование

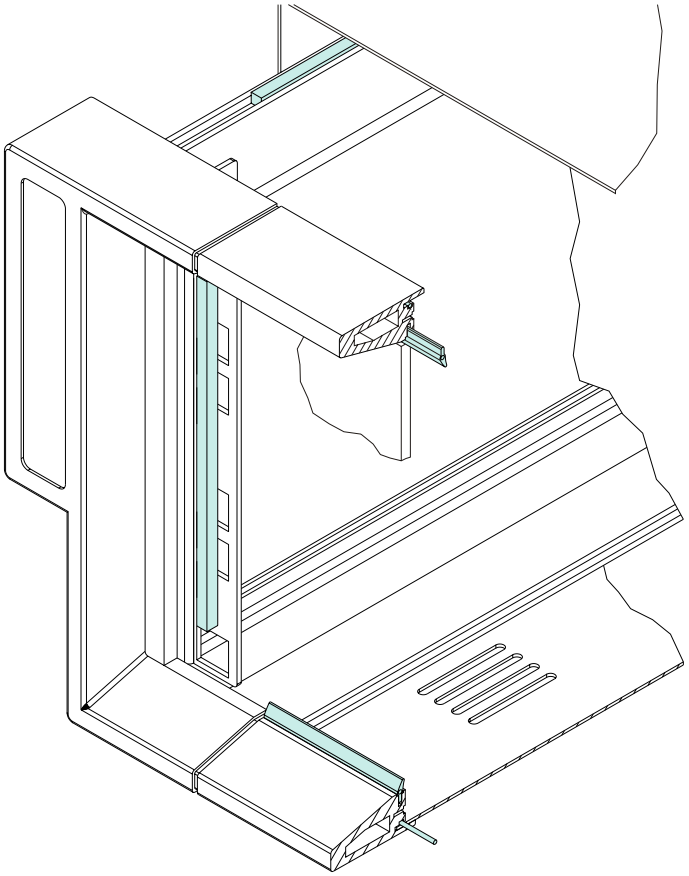

ЭМС экранирование
Требования к стандартам экранирования зависят от электронного оборудования, и могут быть оптимизированы.

ЭМС на практике
Конструкция:
- индустриальный ПК со стандартным экранированием для корпусов серии Basic.
- 250 Вт, PS2 блок питания, материнская плата, 2 процессора Pentium 133 МГц
- протестирован

Следующие стандарты ЭМС имеются. Сертификационная лаборатория ЭМС повысила требования на получение ЭМС - лицензии.
- EN 50082-2
- EN 6100-4-2
- EN 6100-4-4
- ENV 50140
- EN 6100-4-6
- EN 55022
- EN 55022/A 1

Результаты испытаний могут быть предоставлены по требованию.

Дополнительные приложения и модификации

Индустриальный ПК серии Basic с новой передней панелью
На передней панели имеется откидная дверка, на место которой может быть установлен вентилятор при необходимости.



Вертикальный корпус серии Basic
Compact PCI, 7 U, платы 3U, 4 слота, передняя дверь для дисковых накопителей.

Конструкция:
Рама окрашена в соответствие с RAL, корпус из нержавеющей стали.

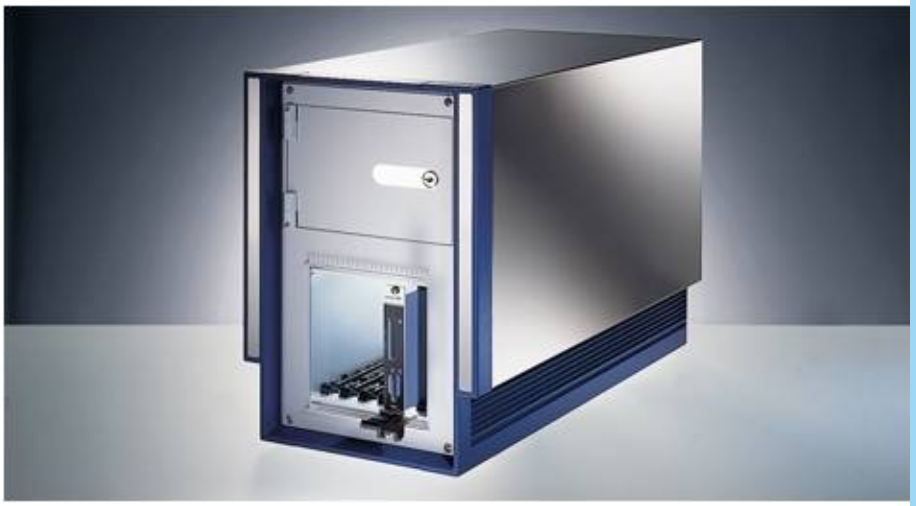

Вам необходим корпус другого размера или более укомплектованный?
- Корпуса серии Basic могут быть использованы для любого электронного оборудования 19” стандарта
- Различные варианты конструкции корпусов дают возможность выбора высоты 2, 3, 4, 6 и 7U по требованию.
- Рамы и все основные компоненты могут быть окрашены в любой цвет по желанию.

Мы гордимся возможностью удовлетворить ваши требования.

Корпуса серии Basic

Настольные корпуса для установки 19" крейтов и конструктивов

Рисунок: 19" корпус Basic, 3U/84 HP/275D

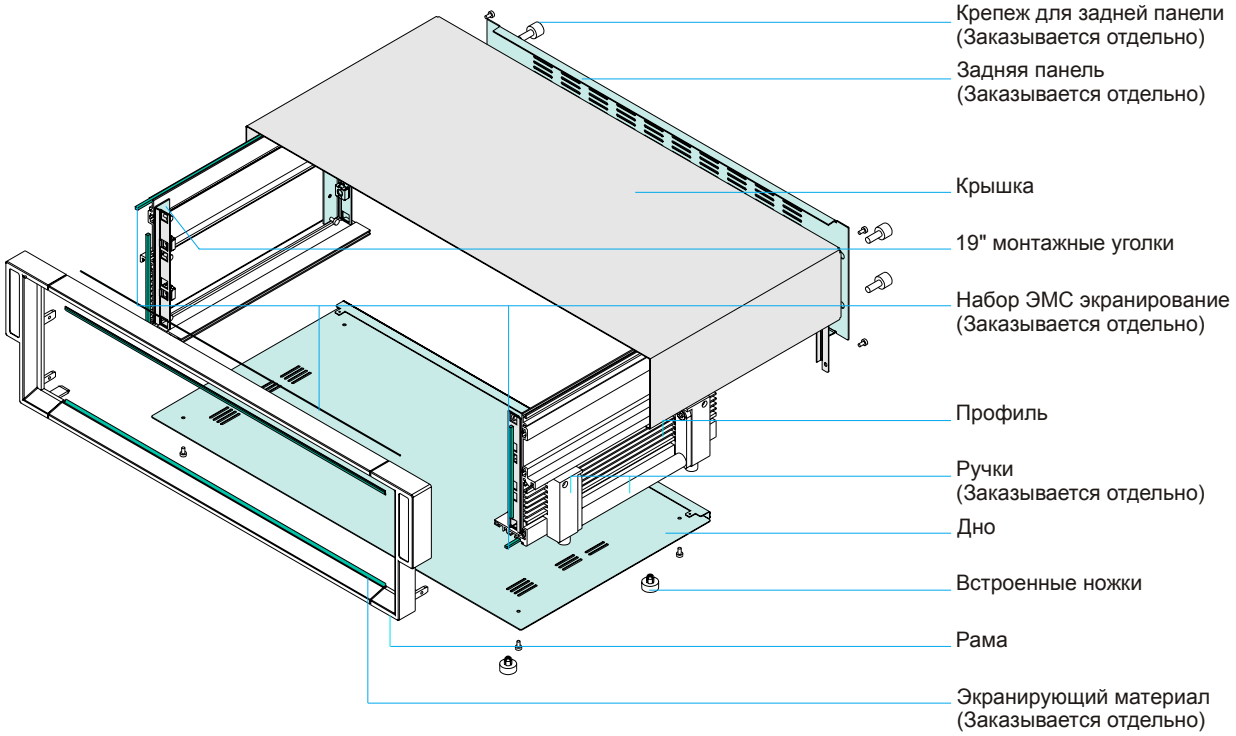

Корпуса серии Basic

Заказная спецификация

ЭМС по выбору

Применение
Настольные корпуса предназначены для монтажа 19"крейтов и конструктивов и электронного оборудования. Экранирование может быть усовершенствовано при необходимости, выбором подходящего экранирующего материала.

Стандарты
Внутренние размеры соответствуют стандарту DIN 41494, часть 1 для монтажа 19" крейтов и конструктивов.
Защита IP 30
Основные соединения соответствуют VDE.

Дизайн
Металлические детали:
Рама и профили сделаны из алюминия и штампованных частей, цвет RAL7001 (серебряный)
Крышка сделана из оцинкованной стали, цвет RAL7035 (светло-серый)
Дно сделано из нержавеющей стали, блестящее.

Комплект поставки
Рама . . . . . 1 шт.
Профили по глубине . . . . . 2 шт.
Крышка . . . . . 1 шт.
Дно . . . . . 1 шт.
19" монтажные уголки . . . . . 4 шт.
Ножки . . . . . 4 шт.
Крепеж . . . . . 1 кпл.

Поставляется
по желанию, частично или полностью собранным.

Заказ
Заказывайте все позиции отдельно

POLYRACK-СЕРВИС-ИНФОРМАЦИЯ

Индивидуальный дизайн
Возможность подобрать различные варианты ширины, глубины и цвета, также возможно дополнительное механическое использование.
Индивидуальная сборка
Подбор необходимых компонентов и изготовление оборудования на заказ.
Наличие
Все артикулы с имеются в наличии согласно прайс-листу
Позиции без артикула на заказ от 25 штук.

Ассортимент	Страница
Корпуса Basic, с индивидуальным экранированием	04.10.09
Корпуса Basic с передней дверкой, с индивидуальным экранированием	04.10.09
Для индивидуальной сборки	
Ручки	04.10.09
Передние панели	04.10.12
Задние панели из нержавеющей стали	04.10.12
Профилированная задняя панель без вентилятора	04.10.13
Профилированная задняя панель для трех вентиляторов	04.10.13
Набор для установки элементов экранирования	04.10.11
CI-/элементы	04.10.11
Комплектующие	
19" крейты и конструктивы	08.00.00
Передние панели	09.40.02
Крепеж	10.40.01

Стандарт ЭМС ВЧ IP

Корпуса серии Basic

Настольные корпуса для установки 19" крейтов и конструктивов

ЭМС-экранирование

Корпус - передняя дверь по выбору

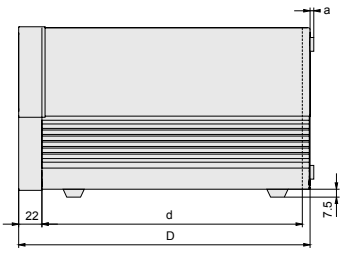

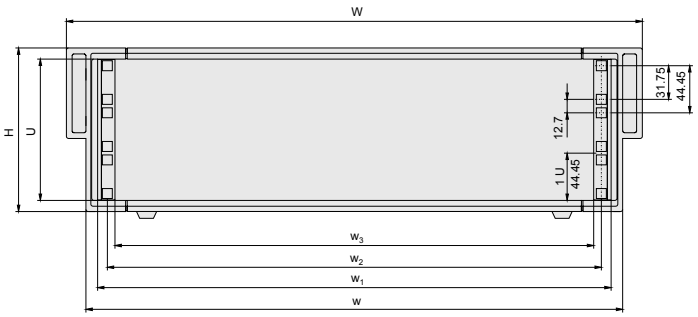

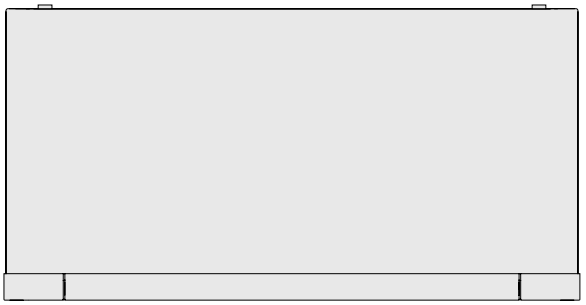

d = D – 22,5 мм
H = U + 21,2 мм

w_1 = размер передней панели (т. е. 19" = 482,6 мм)
W = w_1 + 61,4 мм
w = w_1 + 24,4 мм
w_2 = w1 - 17,6 мм
w_3 = w - 32,0 мм

a = 2,5 мм + толщина материала задней панели

Боковые профили

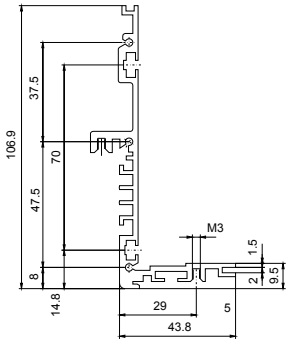

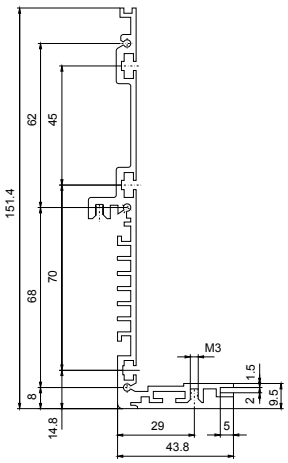

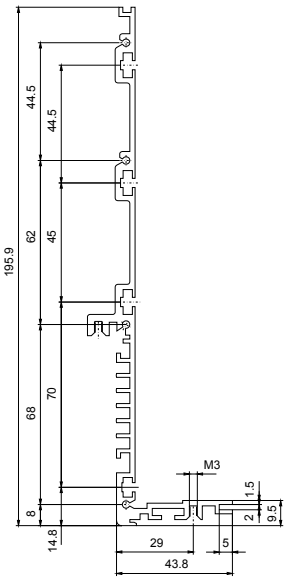

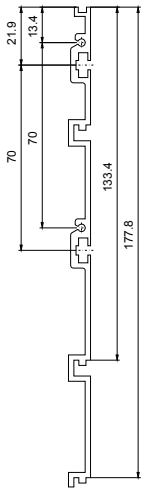

Артикул №. **Настольные корпуса, ЭМС экранированные,** без передней дверки

U	H	Полезная ширина HP	W	D = 275	D = 395	D = 505
2	110	42	269	**21 10 00 01**	**21 10 00 04**	-
		84	483	**21 10 00 03**	**21 10 00 06**	-
3	154,5	42	331	**21 10 00 07**	**21 10 00 10**	**21 10 00 13**
		63	437	**21 10 00 08**	**21 10 00 11**	**21 10 00 14**
		84	544	**21 10 00 09**	**21 10 00 12**	**21 10 00 15**
4	199	84	544	-	**21 10 00 21**	**21 10 00 24**
6	288	84	544	**21 10 00 27**	**21 10 00 30**	**21 10 00 33**
7	332,5	84	544	-	**21 10 00 39**	**21 10 00 42**

Артикул №. **Настольные корпуса, ЭМС экранированные,** с передней дверкой

U	H	Полезная ширина HP	W	D = 275	D = 395	D = 505
2	110	42	269	**21 10 00 50**	**21 10 00 53**	-
		84	483	**21 10 00 52**	**21 10 00 55**	-
3	154,5	42	331	**21 10 00 59**	**21 10 00 62**	**21 10 00 65**
		63	437	**21 10 00 60**	**21 10 00 63**	**21 10 00 66**
		84	544	**21 10 00 61**	**21 10 00 64**	**21 10 00 67**
4	199	84	544	-	**21 10 00 73**	**21 10 00 76**
6	288	84	544	**21 10 00 79**	**21 10 00 82**	**21 10 00 85**
7	332,5	84	544	-	**21 10 00 91**	**21 10 00 94**

Ручки
Удобные ручки, встроенные в корпус, выдерживают большой вес и позволяют переносить корпус с минимальными усилиями как в горизонтальном, так и в вертикальном положении.
Плавная регулировка корпуса по высоте до угла наклона в 5°.

Дизайн
Прессованный алюминий,
цвет RAL 7035 (светло-серый).

Комплект поставки
Ножки передние . . . . . 2 шт.
Ножки задние. . . . . 2 шт.
Складная ручка . . . . . 2 шт.
Крепеж и пружины . . . . . 1 кпл.



Артикул №. **Ручки для корпусов высотой 2U, 3U, 4U, 6U и 7U** (1 пара)

U	D = 275 мм	D = 395 мм	D = 505 мм
2	**21 10 04 30**	**21 10 04 32**	**21 10 04 34**
от 3 U	**21 10 04 31**	**21 10 04 33**	**21 10 04 35**

Корпуса серии Basic

Набор для ЭМС экранирования, горизонтальное и вертикальное экранирование для фронтального монтажа

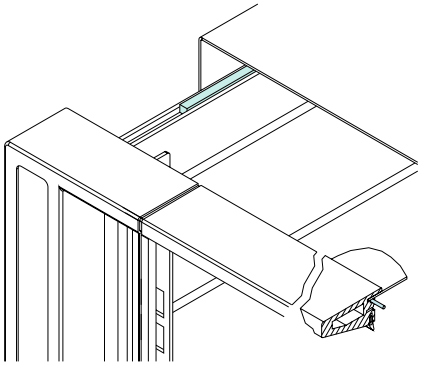

Набор для ЭМС экранирования создает контакт между:
- профилем и крышкой
- крышкой и рамой
- профилем и основанием

Комплект для экранирования подходит для корпусов любого размера

Материал
Проводящий материал и эластомер с проводящими частицами.

Комплект поставки
Экранирующая полоска 1,4 1 м
Квадрат 3 x 3 2,5 м

Max. требование

Глубина	HP	1,4 в мм	3 x 3 в мм
275			4 x 250
395			4 x 370
505			4 x 480
	42	2 x 215	
	63	2 x 320	
	84	2 x 425	

Артикул №. **Набор для ЭМС экранирования** (1 комплект)

Комплект для экранирования	**21 10 04 50**

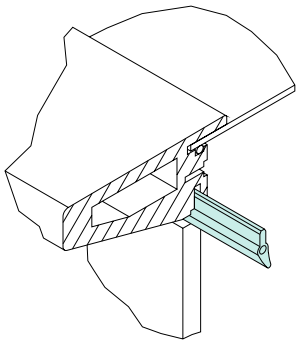

Материал для ЭМС экранирования горизонтальной передней сборки
Экранирующие полоски подходят для любых размеров и создают контакт между горизонтальной передней шиной и передней панелью или корпусом.

Материал
Эластомер с проводящими частицами

Комплект поставки
Экранирующие полоски 1 метр

Max. требование

HP	Полоска в мм
42	2 x 215
63	2 x 320
84	2 x 425

Артикул №. **Материал для ЭМС экранирования горизонтальной передней сборки**

Экранирующая полоска	**21 10 04 51**

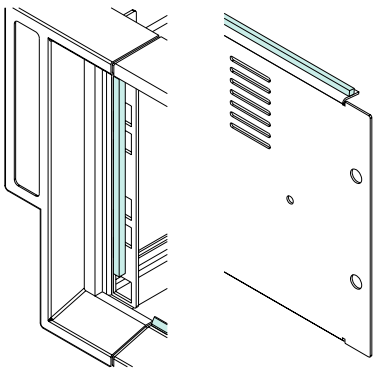

Материал для ЭМС экранирования вертикальной передней сборки или задних панелей
Экранирующие полоски подходят для любых размеров и создают контакт между:
- 19" кронштейнами и передней панелью или корпусом
- задней панелью и корпусом

Материал
Проводящий материал

Комплект поставки
Квадрат 3 x 3 2,5 метра

Max. требование

U	HP	3 x 3 в мм
2		4 x 50
3		4 x 50
4		4 x 90
6		4 x 180
7		4 x 225
	42	2 x 215
	63	2 x 320
	84	2 x 425

Артикул №. **Материал для ЭМС экранирования вертикальной передней сборки или задних панелей**

Экранирующая полоска	**21 10 04 52**

Набор для монтажа в глубину, элементы ЭМС

Набор для монтажа в глубину
В 19" корпуса передние панели могут быть вмонтированы на глубину до 60 мм, и могут быть спереди прикрыты.

Материал
Нержавеющая сталь 1.4016, блестящая.

Комплект поставки
Крышка . . . . . 1 шт.
Дно . . . . . 1 шт.
Скобки . . . . . 2 шт.
Дистанцируемая панель . . . . . 2 шт.
Монтажный комплект . . . . . 1 шт.

Поставляется
в комплекте

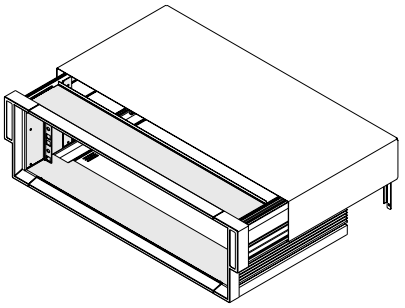

Артикул № **Набор для монтажа в глубину** (1 комплект)

U	42 HP	63 HP	84 HP
3	–	–	**21 10 03 54**
6	–	–	**21 10 03 55**

Элементы фирменного Си- дизайна
Анодированные или окрашенные алюминиевые пластины шириной 13мм с названием продукции или логотипом, могут быть приклеены в специальные углубления на передней части корпуса.

Материал
Анодированный алюминий, 0,3 мм
Самоклеющаяся фольга

Комплект поставки
Элементы фирменного
Си- дизайна . . . . . 10 шт.

Поставляется
Самоклеющаяся фольга
Алюминиевые пластины



Артикул №. **Элементы фирменного Си- дизайна** (1 комплект = 10 шт.)

U	Анодированный алюминий	5022 темно-синий	6027 светло-зеленый
2	**21 10 04 00**	**21 10 04 01**	**21 10 04 02**
3	**21 10 04 04**	**21 10 04 05**	**21 10 04 06**
4	**21 10 04 08**	**21 10 04 09**	**21 10 04 10**
6	**21 10 04 12**	**21 10 04 13**	**21 10 04 14**
7	**21 10 04 16**	**21 10 04 17**	**21 10 04 18**

Корпуса серии Basic

Передние и задние панели

ЭМС на выбор

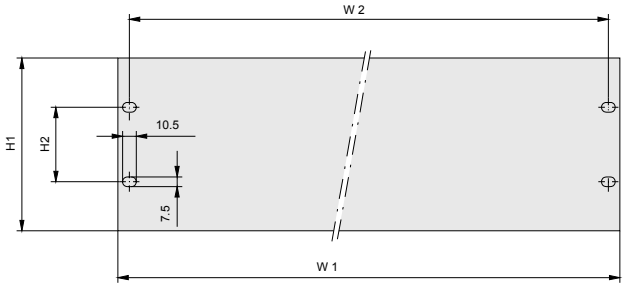

U	H1	H2
2	88,1	76,2
3	132,5	57,15
4	177	101,6
6	265,9	190,5
7	310,3	234,95

Ширина	W1	W2
1/2 19"	269,2	251,6
3/4 19"	375,9	358,3
1/1 19"	482,6	465,0

19" панели
могут быть установлены как на переднюю, так и на заднюю часть корпуса

Материал
Алюминий 3 мм,
анодированные с перфорацией или передние анодированные/задние хромированные (ЭМС-версия)

Комплект поставки
Панель . . . . . 1 шт.

Примечание
Экранирующий материал заказывается отдельно (см. стр. 04.10.10)

Артикул №. **19" панели**, анодированные или передние анодированные/задние хромированные ЭМС (1 шт.)

U	1/2 19"	3/4 19"	1/1 19"	1/2 19" (ЭМС)	3/4 19" (ЭМС)	1/1 19" (EMC)
2	**99 02 42 16**	**99 02 63 16**	**10 20 13 00**	**21 10 02 30**	**21 10 02 31**	**21 10 02 32**
3	**99 03 42 16**	**99 03 63 16**	**10 30 13 00**	**21 10 02 33**	**21 10 02 34**	**21 10 02 35**
4	**–**	**–**	**10 40 13 00**	**–**	**–**	**21 10 02 38**
6	**–**	**–**	**10 60 13 00**	**–**	**–**	**21 10 02 44**
7	**–**	**–**	**10 70 13 00**	**–**	**–**	**21 10 02 47**

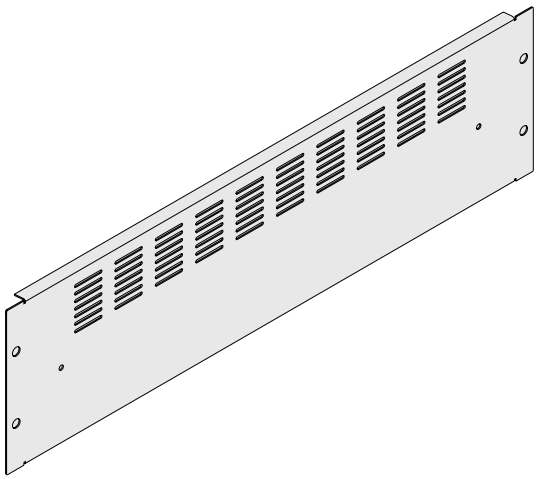

Задние панели
с отверстиями для вентиляции

Материал
ферромагнитная нержавеющая сталь, 1 мм

Комплект поставки
Задняя панель . . . . . 1 шт.

Примечание
Экранирующий материал заказывается отдельно (см. стр. 04.10.10)

Артикул №. **Задняя панель,** по выбору ЭМС (1шт)

U	1/2 19"	3/4 19"	1/1 19"
2	**21 10 01 01**	**21 10 01 02**	**21 10 01 03**
3	**21 10 01 04**	**21 10 01 05**	**21 10 01 06**
4	**–**	**–**	**21 10 01 09**
6	**21 10 01 13**	**21 10 01 14**	**21 10 01 15**
7	**–**	**–**	**21 10 01 18**

Профильные задние панели, задние панели под три вентилятора

Профильные задние панели
с горизонтальной перфорацией для вентиляции

Материал
Алюминий, цвет RAL 7001

Комплект поставки
Задняя панель . . . . . 1 шт.

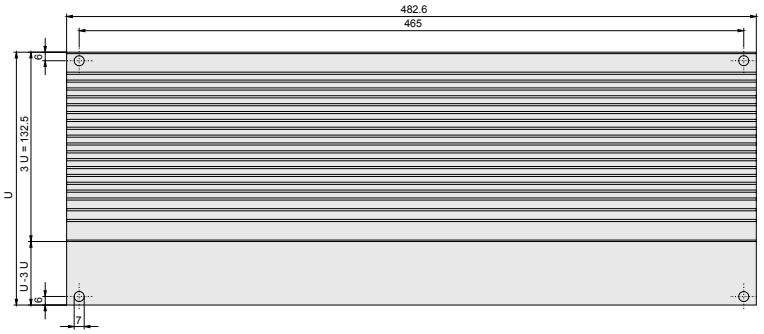

Артикул №. **Профильная задняя панель** (1 шт.)

U	84 HP
2	–
3	**21 10 03 01**
4	**21 10 03 02**
6	**21 10 03 03**
7	**21 10 03 04**

Профильная задняя панель под три вентилятора
с горизонтальной перфорацией и возможностью установки трех вентиляторов 80 x 80 мм,

Материал
Алюминий, цвет RAL 7001

Поставляется
по желанию комплектуется вентиляторами и модулем контроля вентиляторов

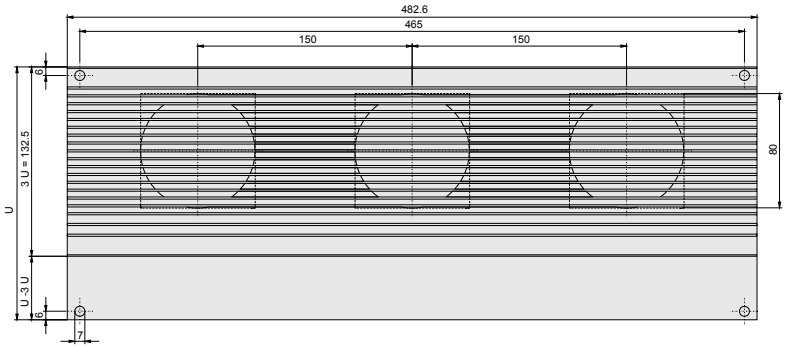

Артикул №. **Профилированная задняя панель под три вентилятора** (1 шт.)

U	84 HP
2	–
3	**21 10 03 11**
4	**21 10 03 12**
6	**21 10 03 13**
7	**21 10 03 14**

Примечание: Монтажный набор см. стр. 04.10.14

Корпуса серии Basic

Монтажный набор для 19" крейтов и конструктивов, передних и задних панелей

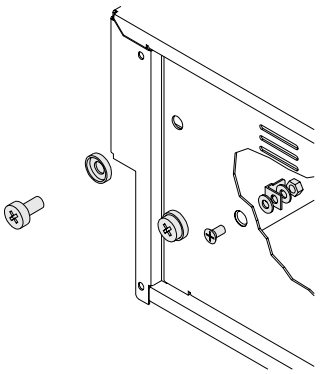

Монтажный набор
для установки 19" крейтов и конструктивов, передний и задних панелей.

Комплект поставки
Винт крестовой M6x6 . . . . . 4 шт.
Пластиковая шайба . . . . . 4 шт.
Уголок . . . . . 1 шт.
Гровер . . . . . 2 шт.
Винт с потайной головкой M4 . . . . . 1 шт.
Гайка M4 . . . . . 1 шт.

Артикул №. **Монтажный набор для 19" крейтов и конструктивов, передних и задних панелей**

Артикул №	**21 10 04 61**

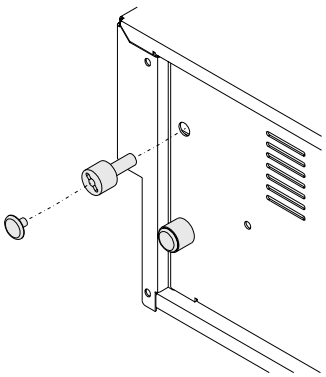

Монтажный набор для задних панелей
винты в виде ножек обеспечивают определенное расстояние между шкафом и поддерживающей поверхностью и защищают от повреждений при перемещении оборудования.

Комплект поставки
Дистанцирующие болты . . . . . 4 шт.
Резиновые накладки . . . . . 4 шт.
Уголок . . . . . 1 шт.
Гровер . . . . . 2 шт.
Винт с потайной головкой M4 . . . . . 1 шт.
Гайка M4 . . . . . 1 шт.

Артикул №. **Монтажный набор для задних панелей**

Артикул №	**21 10 04 60**

Корпуса серии 86

Настольные корпуса для установки 19" крейтов и конструктивов



Настольные корпуса серии 86, предназначенные для установки 19" крейтов и конструктивов, имеют стандартную высоту и три варианта глубины, также могут комплектоваться различными ручками.

Корпуса серии 86

Настольные корпуса для установки 19" крейтов и конструктивов

Рисунок: 19" корпус, 3 U

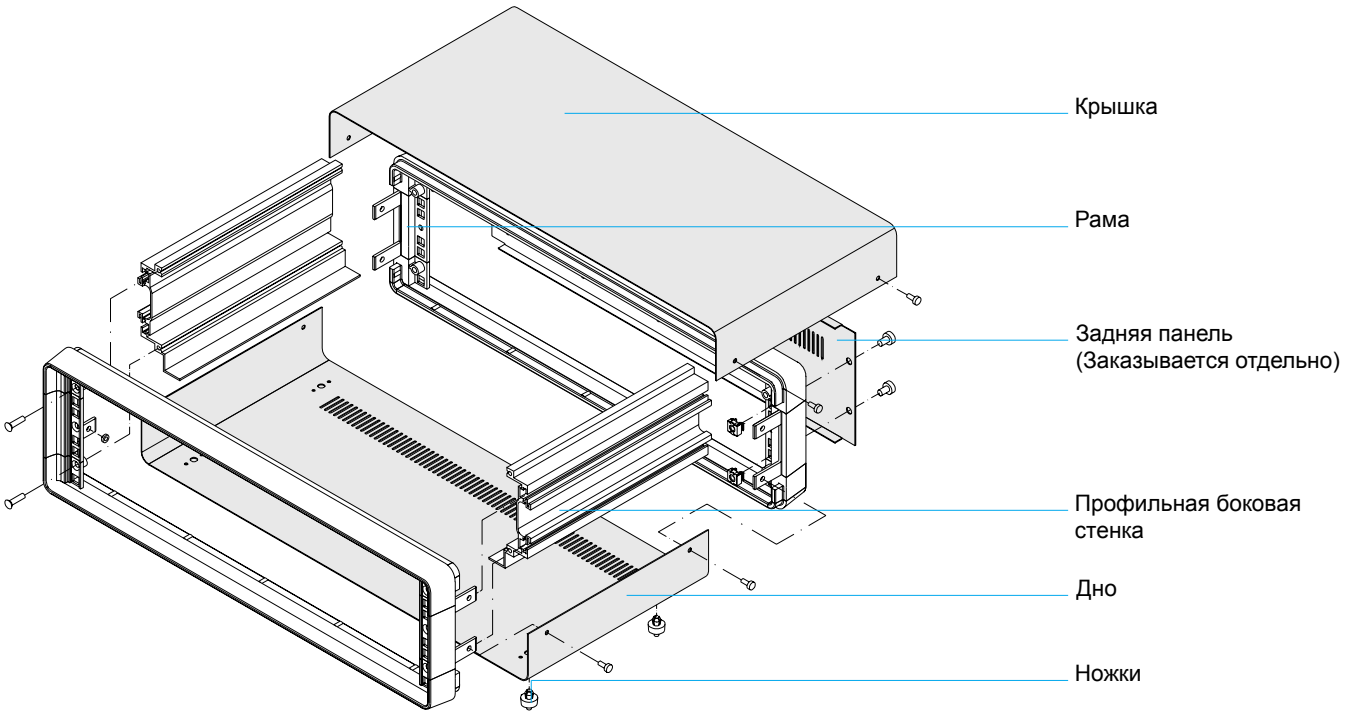

Боковая стенка с откидной ручкой
для корпусов размером от 6U

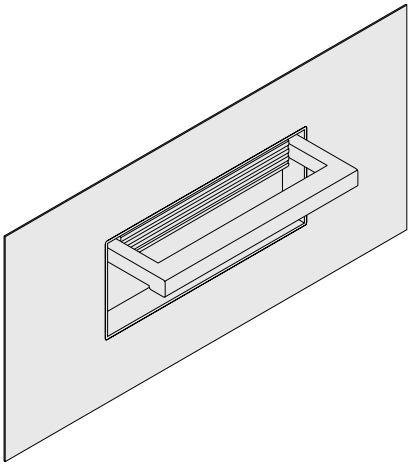

Алюминиевое крепление передней рамы

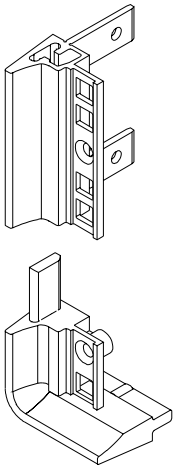

Крепление шины к раме

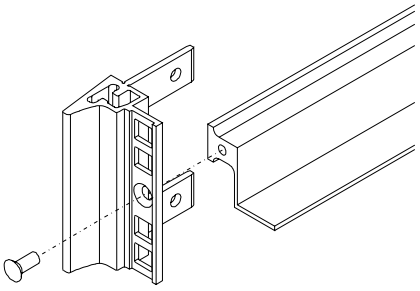

Корпуса серии 86
Заказная спецификация

19" настольные корпуса, 2 варианта

Применение
Настольные корпуса предназначены для монтажа 19" крейтов и конструктивов

Стандарты
Внутренние размеры соответствуют стандарту DIN 41494, часть 1 для монтажа 19" крейтов и конструктивов.

Дизайн
Передние и задние рамы из штампованного алюминия/алюминиевого профиля
Боковая стенка из алюминиевого профиля (от 5 U до 3 частей)
Крышка и дно из листовой стали
Цвет:
Рама RAL 7038 (серый агат)
Крышка и дно RAL 9018 (папирус)

Комплект поставки
Крышка .....1 шт.
Дно с отверстиями для вентиляции.....1 шт.
Профильная боковая стенка .....2 шт.
Крепление .....2 шт.
Ножки .....4 шт.
Крепеж .....1 кпл.
Складные ручки.....2 шт.

Поставляется
частично или полностью собранным по желанию

POLYRACK-СЕРВИС-ИНФОРМАЦИЯ

Индивидуальный дизайн
Возможно подобрать различные варианты ширины, глубины и цвета, также возможна специальная обработка поверхности.
Индивидуальная сборка
Подбор необходимых компонентов и изготовление оборудования на заказ.
Наличие
Все артикулы имеются в наличии согласно прайс-листу
Позиции без артикула поставляются от 25 штук в заказе.

Ассортимент	Страница
Корпуса	
со стандартной ручкой	04.20.05
со складной ручкой	04.20.05
Комплектующие	
Направляющие шины	04.20.06
Задние панели	04.20.05
Для индивидуальной установки	
Складные ножки	10.30.08
Дополнительные комплектующие	
19" крейты	08.00.00
Передние панели	09.40.02
Ручки	10.30.06
Крепеж	10.40.01

Стантарт ЭМС ВЧ IP

Корпуса серии 86

Настольные корпуса для установки 19" крейтов и конструктивов

Корпуса со стандартной или складной ручкой

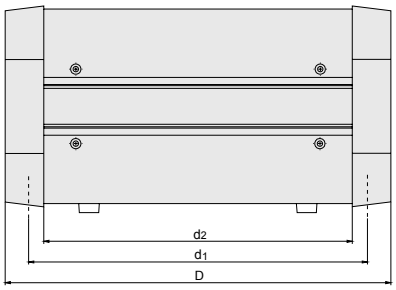

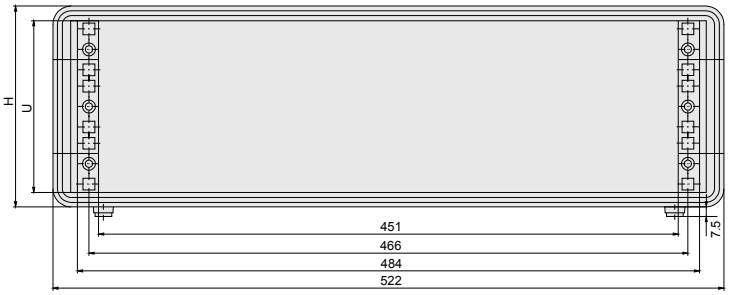

d_1 = D – 36,4 мм
d_2 = D – 60 мм

D = Глубина
d_1 = Глубина установки
= 19"-монтажный уровень

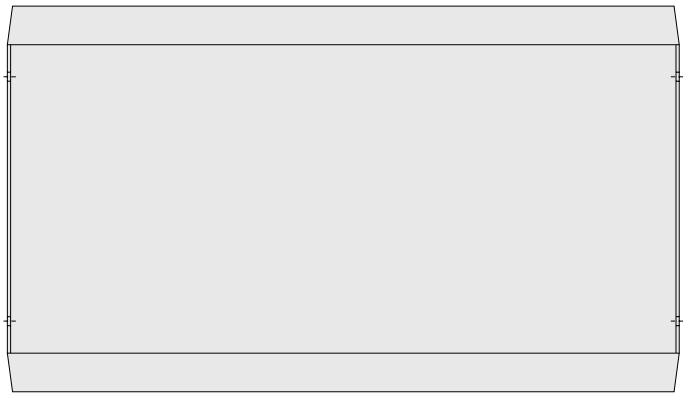

Диаграмма: 19" перфорация

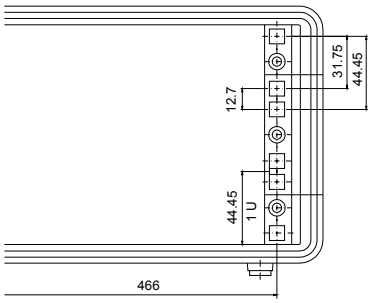

Профильная боковая стенка 3 U и 4 U

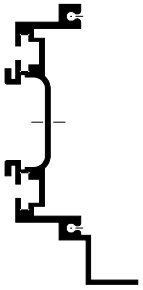

Профильная боковая стенка от 5 U с ручкой

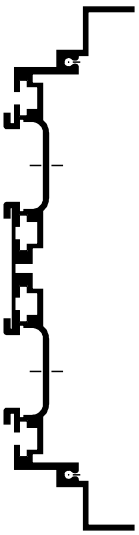

Профильная боковая стенка от 6 U со складной ручкой

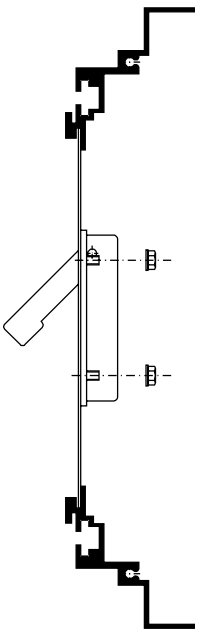

Артикул №. **Корпуса для установки 19" крейтов и конструктивов, с ручками**

U	H	D = 300	D = 400	D = 500
3	150	**86 03 01 00**	**86 03 02 00**	**86 03 03 00**
4	200	**86 04 01 00**	**–**	**–**
5	245	**86 05 01 00**	**–**	**–**
6	289	**86 06 01 00**	**86 06 02 00**	**86 06 03 00**
9	423	**–**	**86 09 02 00**	**86 09 03 00**
12	556	**–**	**86 12 02 00**	**86 12 03 00**

Артикул №. **Корпуса для установки 19" крейтов и конструктивов, со складными ручками** (от 6 U)

U	H	D = 300	D = 400	D = 500
6	289	**–**	**86 06 12 00**	**86 06 13 00**
7	334	**–**	**–**	**–**
9	423	**–**	**86 09 12 00**	**86 09 13 00**
12	556	**–**	**86 12 12 00**	**86 12 13 00**

Задние панели
Задние панели с перфорацией для вентиляции

Дизайн
Листовая сталь, 1мм, цвет RAL 9018 (папирус)

Комплект поставки
Задняя панель

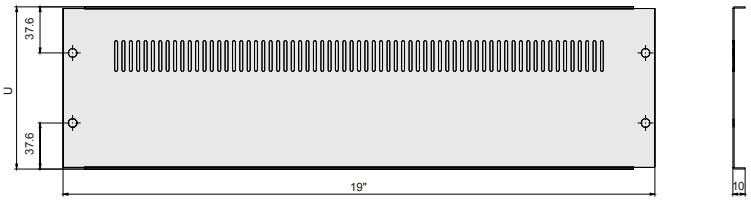

Артикул №. **Задняя панель** (1 шт.)

Высота, U	Артикул №
3	**86 01 20 01**
4	**86 01 20 02**
5	**86 01 20 03**
6	**86 01 20 04**
9	**86 01 20 06**
12	**86 01 20 07**

Корпуса серии 86
Опорные шины, складные ручки

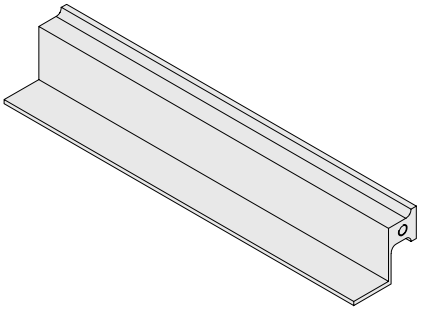

Опорные шины
для установки крейтов и конструктивов

Дизайн
Алюминиевый профиль с резьбой M5 на торцевой стороне,
покрытие чистый алюминий

Комплект поставки
Опорная шина
(вкл. крепеж) .....1 шт.

Артикул №. **Опорная шина** (1 шт.)

Для корпусов D в мм	Длина шины в мм	Артикул №
300	256,5	**79 71 31 00**
400	356,5	**79 71 32 00**
500	456,5	**79 71 33 00**

Диаграмма

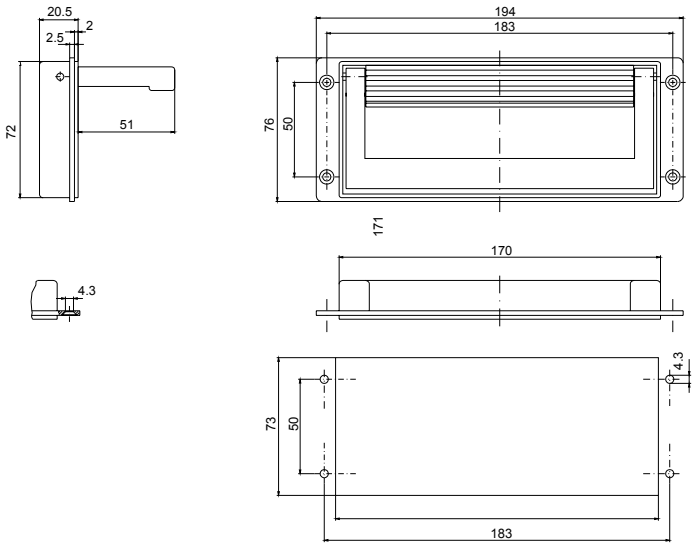

Складная ручка
Ручка откидывается при необходимости переноски корпуса и складывается в стационарном состоянии.

Дизайн
Ручка сделана из литого алюминия
Материал: GD ALSi 12 (Cu)

Грузоподъемность
50 кг

Установка
Складные ручки устанавливаются на боковые
стенки корпуса спереди или сзади.

Комплект поставки
Складная ручка (вкл. крепеж) ....1 шт.

Артикул №. **Складная ручка,** стандартный вариант окрашен по RAL 7038 (1 шт.)

U	Артикул №
от 6 U	**80 10 00 00**

Корпуса серии 84

Настольные корпуса для установки встраиваемых модулей



Настольные корпуса серии 84 для установки встраиваемых модулей, имеют стандартную высоту и три варианта глубины. Жесткая рама обеспечивает надежность и легкую сборку корпусов.
Благодаря удобной ручке, корпуса легко носить и устанавливать в рабочую позицию.

Корпуса серии 84

Настольные корпуса для установки встраиваемых модулей

Рисунок: Корпус, 3 U/84 HP

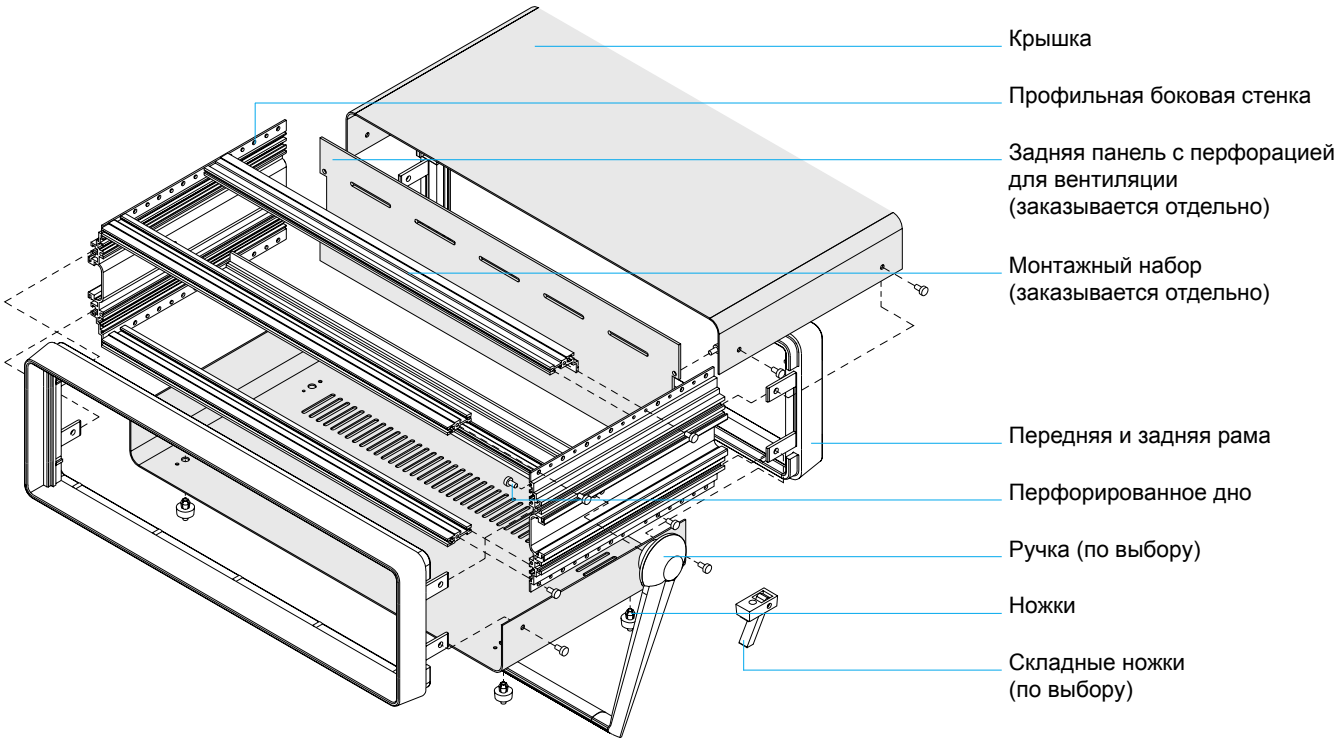

Профильная боковая стенка 2 U

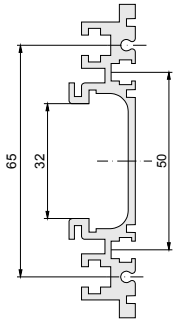

Профильная боковая стенка 3 U

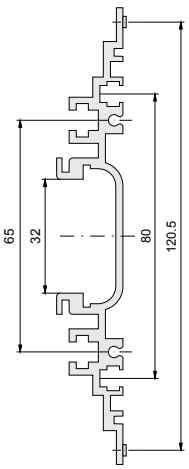

Профильная боковая стенка 4 U

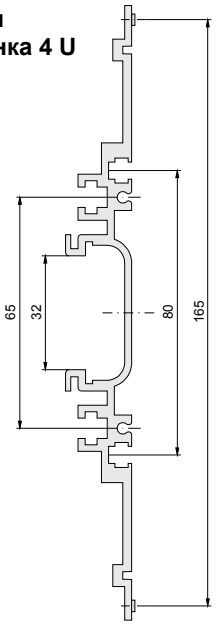

Корпуса серии 84
Заказная спецификация

Применение
Настольные корпуса предназначены для установки встраиваемых модулей

Стандарты
Внутренние размеры соответствуют стандарту DIN 41494, часть 5.

Дизайн
Передние и задние рамы из пластмассы и алюминия, боковая стенка из алюминиевого профиля, алюминиевые крышка и дно крепятся на 4 винта.
Цвет:
Рама RAL 7038 (серый агат)
Крышка и дно RAL 9018 (папирус)

Комплект поставки
Крышка.....1 шт.
Перфорированное дно.....1 шт.
Профильная боковая стенка .....2 шт.
Передняя/задняя рама.....2 шт.
Ручка.....1 шт.
Ножки.....4 шт.
Крепеж .....1 кпл.

Поставляется
частично или полностью собранным по желанию

POLYRACK-СЕРВИС-ИНФОРМАЦИЯ

Индивидуальный дизайн
Возможно подобрать различные варианты ширины, глубины и цвета, также возможна специальная обработка поверхности.

Индивидуальная сборка
Подбор необходимых компонентов и изготовление оборудования на заказ.

Наличие
Все артикулы имеются в наличии согласно прайс-листу.
Позиции без артикула поставляются от 25 штук в заказе.

Ассортимент	Страница
Корпуса для установки модулей	
без ручки	04.25.05
с ручкой	04.25.05
Комплектующие	
Монтажный набор	04.25.06
Монтажные панели	04.25.09
Передние панели	04.25.08
Задние панели	04.25.08
Линейка с резьбой	10.10.08
Для индивидуальной установки	
Ручка	04.25.05
Горизонтальные профили	10.10.05
Складные ножки	10.30.08
Дополнительные комплектующие	
Изоляционные полоски	10.10.08
Направляющие профили	10.10.14
Направляющие блоки	10.10.15
Ручка-защелка	10.10.16
Защелка для плат	10.10.16
Маркировочная линейка	10.10.09
Встраиваемые модули	09.00.00
Z-образные профили	10.10.09
Крепеж	10.40.01

Стандарт ЭМС ВЧ IP

Корпуса серии 84

Настольные корпуса для установки встраиваемых модулей

Настольные корпуса для установки встраиваемых модулей, возможно с ручками

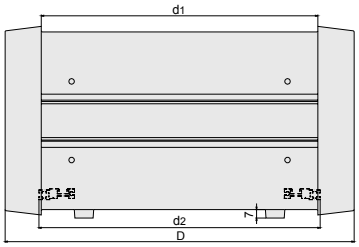

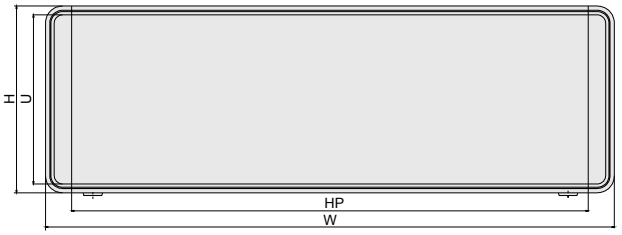

d_1 = D – 40 мм
d_2 = D – 36 мм

HP = единица ширины
1 HP = 2/10" = 5,08 мм

U = единица высоты
1 U = 44,45 мм

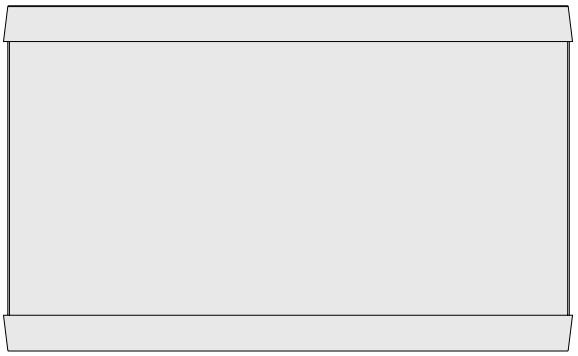

Ручка

L = полезная ширина HP + 35,6 мм

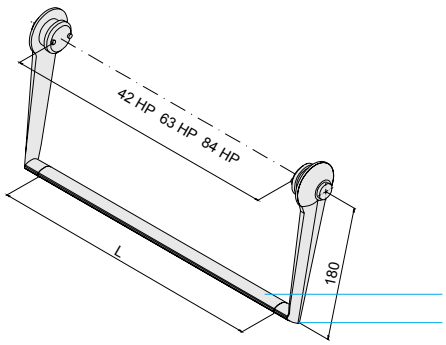

средняя часть ручки
боковые опоры

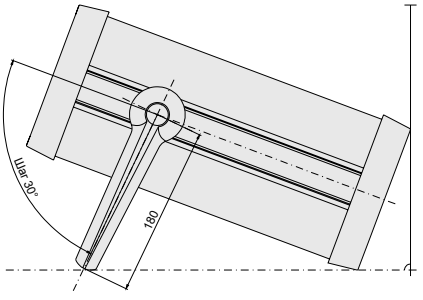

Артикул №. **Настольные корпуса для установки встраиваемых модулей**, без ручки

U	H	Полезная ширина HP	W	D = 269	D = 329	D = 389
2	104,5	42	255	**84 20 01 00**	–	–
		63	362	–	–	–
		84	469	–	–	**84 22 03 00**
3	149	42	255	**84 30 01 00**	**84 30 02 00**	**84 30 03 00**
		63	362	**84 31 01 00**	**84 31 02 00**	**84 31 03 00**
		84	469	**84 32 01 00**	**84 32 02 00**	**84 32 03 00**
4	194	42	255	**84 40 01 00**	**84 40 02 00**	–
		63	362	**84 41 01 00**	–	–
		84	469	–	**84 42 02 00**	–
6	282,5	42	255	**84 60 01 00**	–	–
		63	362	–	–	–
		84	469	**84 62 01 00**	**84 62 02 00**	**84 62 03 00**

Артикул №. **Настольные корпуса для установки встраиваемых модулей**, с ручкой

U	H	Полезная ширина HP	W	D = 269	D = 329	D = 389
2	104,5	42	255	**84 20 11 00**	–	–
		63	362	–	–	–
		84	469	**84 22 11 00**	–	**84 22 13 00**
3	149	42	255	**84 30 11 00**	**84 30 12 00**	**84 30 13 00**
		63	362	**84 31 11 00**	**84 31 12 00**	**84 31 13 00**
		84	469	**84 32 11 00**	**84 32 12 00**	**84 32 13 00**
4	194	42	255	**84 40 11 00**	**84 40 12 00**	–
		63	362	**84 41 11 00**	–	–
		84	469	–	**84 42 12 00**	–
6	282,5	42	255	**84 60 11 00**	–	–
		63	362	–	–	–
		84	469	**84 62 11 00**	**84 62 12 00**	**84 62 13 00**

Ручка
может быть установлена на все корпуса серии 84
Ручка регулируется нажатием на кнопку, с шагом 30°.

Дизайн
Пластмассовые боковые опоры, цвет серебряный матовый.
Средняя часть ручки алюминиевая, цвет RAL 7038 (серый агат).

Комплект поставки
Ручка (вкл. крепеж) .....1 шт.

Артикул №. **Ручка для 2U, 3U, 4U, и 6U** по индивидуальному заказу (1 шт.)

42 HP	**80 00 01 00**
63 HP	**80 00 02 00**
84 HP	**80 00 03 00**

Корпуса серии 84
Монтажный набор

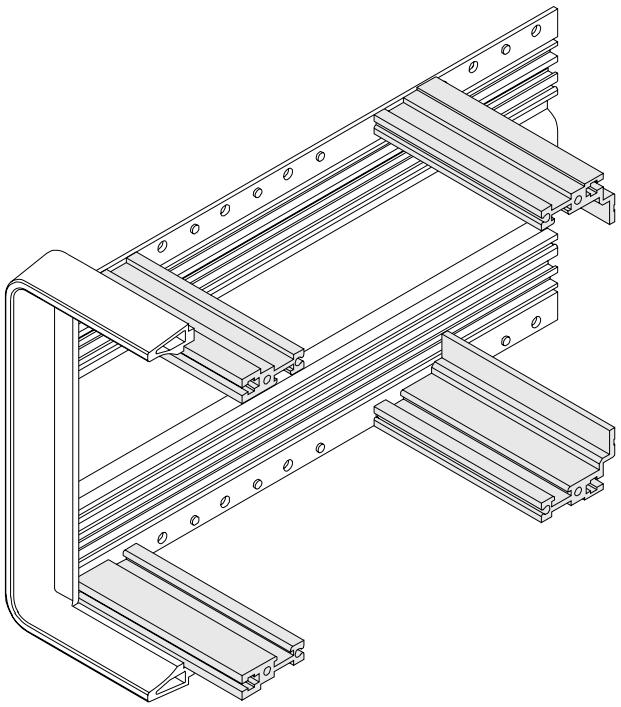

Монтажный набор
Монтажный набор позволяет устанавливать встраиваемые модули формата Еврокард. Диапазон глубины установки составляет 30 мм.

Примечание
Профили и монтажный набор в зависимости от способа крепления подразделяются на три группы B, C, D. Передние профили могут использоваться для всех трех групп.

Дизайн
Материал: алюминиевый анодированный профиль
Горизонтальные профили с вертикальной маркировкой и с резьбой M4 на торцевой стороне.
Все профили имеют перфорацию для крепления к направляющему профилю.

Комплект поставки
Монтажный набор содержит передние и задние профили групп B, C или D.

Поперечное сечение - основные группы B, C, D

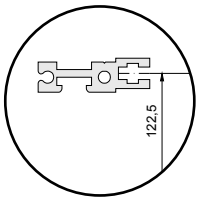

Группа B
для задней панели и
Z-образного профиля

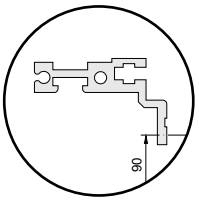

Группа C
со встроенным Z-образным
профилем по DIN 41612

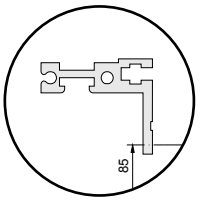

Группа D
со встроенным Z-образным
профилем по DIN 41617

Комплект поставки
Передний профиль.....2 шт.
Задний профиль.....2 шт.

Поставляется
в разобранном виде

Примечание
Единицы ширины (HP) всегда указывают на полезную монтажную ширину

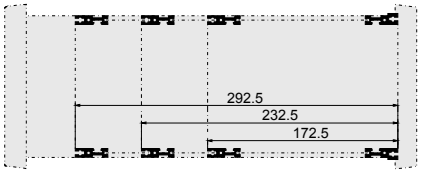

Артикул №. **Монтажный набор 3U и 4U**

Основная группа	42 HP	63 HP	84 HP
B	**85 30 10 00**	**85 31 10 00**	**85 32 10 00**
C	**85 30 20 00**	**85 31 20 00**	**85 32 20 00**
D	**85 30 30 00**	**85 31 30 00**	**85 32 30 00**

Комплект поставки
Передний профиль.....2 шт.
Задний профиль.....2 шт.
Центральный профиль.....1 шт.
Адаптер .....2 шт.

Поставляется
в разобранном виде

Примечание
Единицы ширины (HP) всегда указывают на полезную монтажную ширину

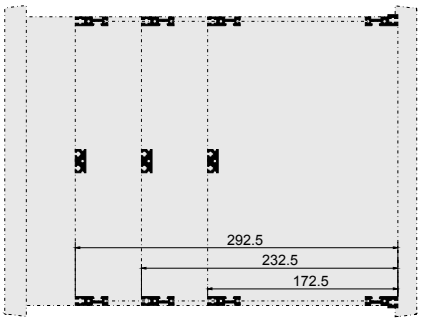

Артикул №. **Монтажный набор 6U, одиночный уровень**

Основная группа	42 HP	63 HP	84 HP
B	**85 60 10 00**	**85 61 10 00**	**85 62 10 00**
C	**85 60 20 00**	**85 61 20 00**	**85 62 20 00**
D	**85 60 30 00**	**85 61 30 00**	**85 62 30 00**

Комплект поставки
Передняя шина.....4 шт.
Задняя шина.....4 шт.

Поставляется
в разобранном виде

Примечание
Единицы ширины (HP) всегда указывают на полезную монтажную ширину

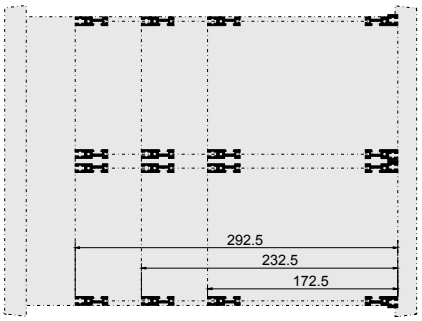

Артикул №. **Монтажный набор 6U, двойной уровень**

Основная группа	42 HP	63 HP	84 HP
B	**85 63 10 00**	**85 64 10 00**	**85 65 10 00**
C	**85 63 20 00**	**85 64 20 00**	**85 65 20 00**
D	**85 63 30 00**	**85 64 30 00**	**85 65 30 00**

Корпуса серии 84

Передние панели, задние панели

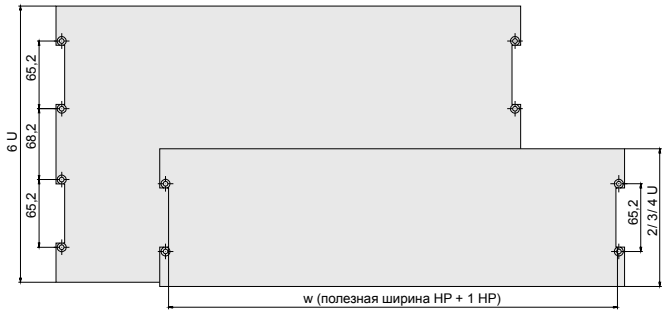

Передние панели
Передние панели крепятся к боковым профильным стенкам винтами с потайной головкой. Сверху устанавливается передняя рама.

Дизайн
Алюминий, чистый или анодированный по выбору, толщина 2,5 мм

Комплект поставки
Передняя панель .....1 шт.

Артикул № **Передняя панель** (1шт.)

U	Ширина, HP	Анодированный 1
2	42	**15 20 13 00**
	63	**–**
	84	**15 20 33 00**
3	42	**15 30 13 00**
	63	**15 30 23 00**
	84	**15 30 33 00**
4	42	**15 40 13 00**
	63	**15 40 23 00**
	84	**15 40 33 00**
6	42	**15 60 13 00**
	63	**–**
	84	**15 60 33 00**

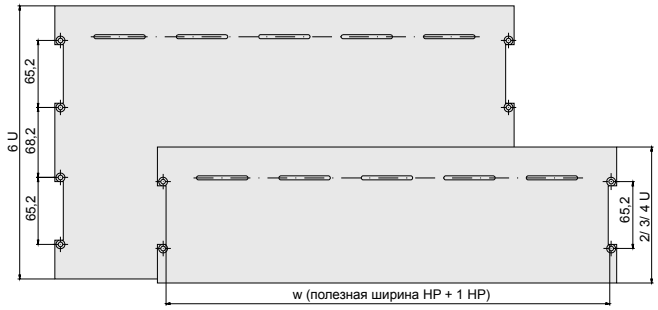

Задние панели
Задние панели крепятся к боковым профильным стенкам винтами с потайной головкой. Сверху устанавливается задняя рама.

Дизайн
Алюминий, чистый или анодированный по выбору, толщина 2,5 мм

Комплект поставки
Задняя панель.....1 шт.

Артикул № **Задняя панель** (1шт.)

U	Ширина, HP	Анодированный 1
2	42	**84 01 20 25**
	63	**–**
	84	**84 01 20 27**
3	42	**84 01 20 28**
	63	**84 01 20 29**
	84	**84 01 20 30**
4	42	**84 01 20 31**
	63	**84 01 20 32**
	84	**84 01 20 33**
6	42	**84 01 20 34**
	63	**–**
	84	**84 01 20 36**

Анодированный 1: натуральное анодирование, кромка чистая

Монтажные панели
Предназначены для установки дополнительных компонентов. Устанавливаются в пазы на боковых профильных стенках.

Материал
Алюминий, толщина 2 мм

Примечание
Возможен индивидуальный дизайн на заказ

Комплект поставки
Монтажная панель.....1 шт.

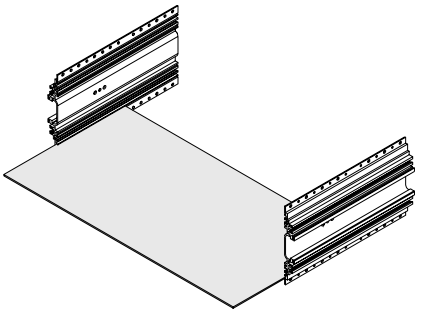

Артикул № **Монтажная панель** (1 шт.)

Для корпусов HP (ширина)	Для корпусов D (глубина)	Монтажная панель (ширина)	Монтажная панель (глубина)	Артикул №
42	269	223	228,5	**79 76 41 00**
	329		288,5	**79 76 42 00**
	389		348,5	**79 76 43 00**
63	269	330	228,5	**79 76 44 00**
	329		288,5	**79 76 45 00**
	389		348,5	**79 76 46 00**
84	269	436,5	228,5	**79 76 47 00**
	329		288,5	**79 76 48 00**
	389		348,5	**79 76 49 00**

Корпуса серии 83

Настольные корпуса для установки встраиваемых модулей



Облегченные настольные корпуса идеальны для установки встраиваемых модулей в профильные конструкции.
Дополнительно предлагается ручка.

Корпуса серии 83

Настольные корпуса для установки встраиваемых модулей

Рисунок: Корпус, 3U/84HP с монтажным набором.

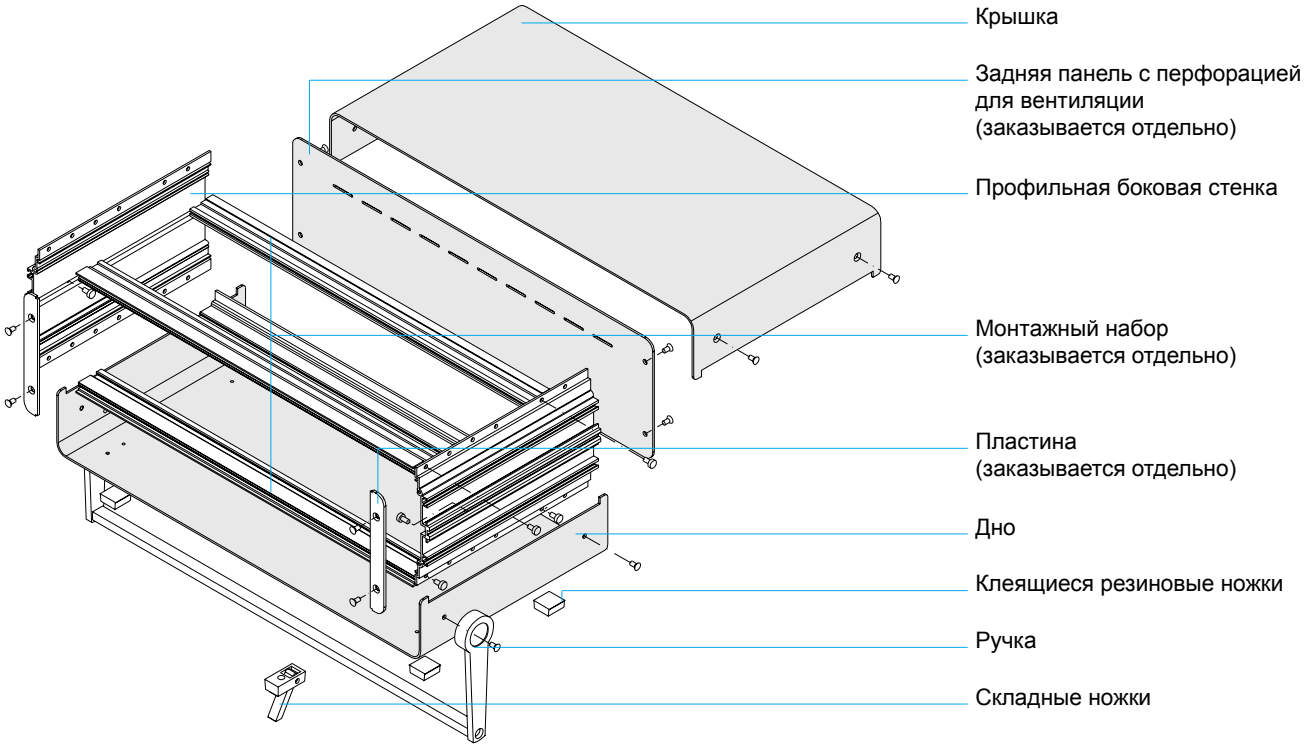

Корпуса серии 83
Заказная спецификация

Применение
Настольные корпуса предназначены для установки встраиваемых модулей

Стандарты
Внутренние размеры соответствуют стандарту DIN 41494, часть 5.

Дизайн
Профильные конструкции анодированные, алюминиевые крышка и дно крепятся на 4 винта.
Цвет:
Крышка и дно RAL 9018 (папирус)

Комплект поставки
Крышка .....1 шт.
Дно .....1 шт.
Профильная боковая стенка .....2 шт.
Ручка.....1 шт.
Клеящиеся резиновые ножки .....4 шт.
Крепеж .....1 кпл.

Поставляется
частично или полностью собранным по желанию

POLYRACK-СЕРВИС-ИНФОРМАЦИЯ

Индивидуальный дизайн
Возможно подобрать различные варианты ширины, глубины и цвета, также возможна специальная обработка поверхности.

Индивидуальная сборка
Подбор необходимых компонентов и изготовление оборудования на заказ.

Наличие
Все артикулы имеются в наличии согласно прайс-листу.
Позиции без артикула поставляются от 25 штук в заказе.

Ассортимент	Страница
Корпуса для установки модулей	
без ручки	04.30.05
с ручкой	04.30.05
Комплектующие	
Пластина	04.30.07
Монтажный набор	04.30.07
Монтажные панели	04.30.09
Передние панели	04.30.08
Задние панели	04.30.08
Внутренняя перфорация	10.10.08
Для индивидуальной установки	
Ручка	04.30.05
Горизонтальные профили	10.10.05
Складные ножки	10.30.08
Дополнительные комплектующие	
Изоляционные полоски	10.10.08
Направляющие профили	10.10.14
Направляющие блоки	10.10.15
Ручка-защелка	10.10.16
Защелка для плат	10.10.16
Маркировочная линейка	10.10.09
Встраиваемые модули	09.00.00
Z-образные профили	10.10.09
Крепеж	10.40.01

Стандарт ЭМС ВЧ IP

Корпуса серии 83

Настольные корпуса для установки встраиваемых модулей

Настольные корпуса для установки встраиваемых модулей, по выбору с ручкой

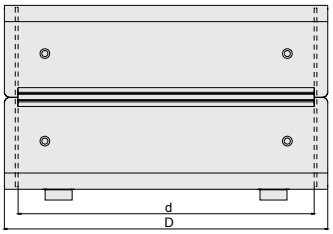

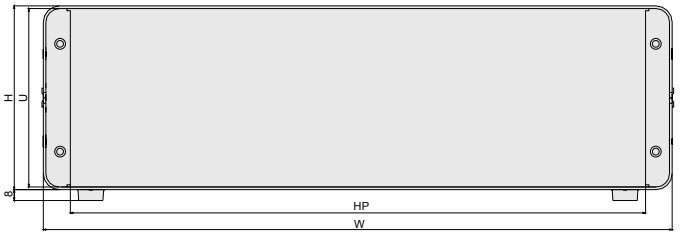

d = D – 20 мм
W = HP x 5,08 + 39 мм



Ручка

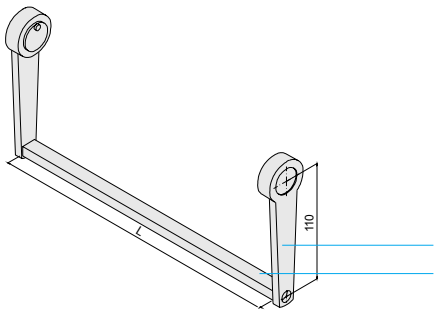

Боковые опоры
Средняя часть ручки

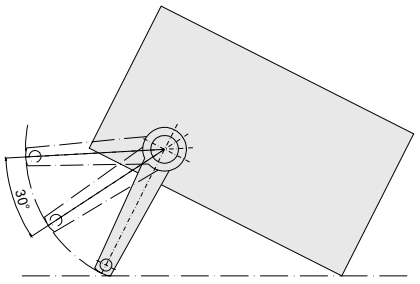

L (средняя часть ручки) = W (корпус) + 16 мм

Артикул №. **Настольные корпуса для установки встраиваемых модулей**, без ручки

U	H	Полезная ширина HP	W	D = 240	D = 300
3	136,6	42	253	**83 30 10 00**	–
		63	360	–	**83 32 20 00**
		84	466,5	**83 31 10 00**	**83 31 20 00**
4	181	42	253	–	–
		63	360	–	–
		84	466,5	–	–

Артикул №. **Настольные корпуса для установки встраиваемых модулей**, **с ручкой**

U	H	Полезная ширина HP	W	D = 240	D = 300
3	136,6	42	253	**83 30 15 00**	**83 30 25 00**
		63	360	–	**83 32 25 00**
		84	466,5	**83 31 15 00**	**83 31 25 00**
4	181	42	253	–	–
		63	360	–	–
		84	466,5	–	–

Ручка
может быть установлена на корпуса серии 83, 3 U и 4 U.
Ручка регулируется при нажатии на кнопку с шагом 30°.

Дизайн
Пластмассовые боковые опоры черные.
Средняя часть ручки алюминиевая, анодированная.

Артикул №. **Ручка для 2U, 3U, 4U, и 6U,** по индивидуальному заказу

Боковые опоры ручки (1 пара) с защелками	**79 50 40 00**
Профиль ручки, возможная длина 1 м, алюминий, анодированный	**90 10 00 00**
Винт с цилиндрической головкой M5x12 (100 шт.)	**79 91 43 00**

Корпуса серии 83

Монтажный набор

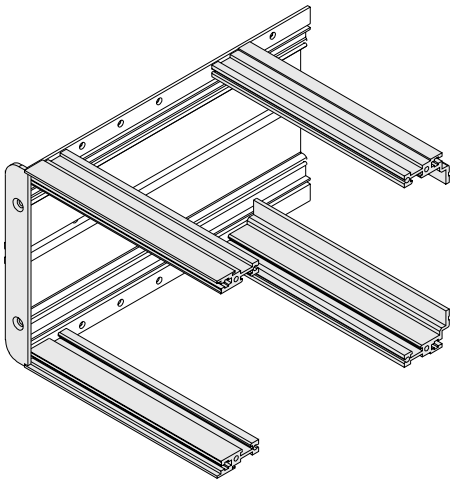

Монтажный набор
Монтажный набор позволяет устанавливать встраиваемые модули формата Еврокард. Диапазон глубины установки составляет 30 мм.

Примечание
Профили и монтажный набор в зависимости от способа крепления подразделяются на три группы B, C, D. Передние профили могут использоваться для всех трех групп.

Дизайн
Материал: алюминиевый анодированный профиль.
Горизонтальные профили с вертикальной маркировкой и с резьбой M4 на торцевой стороне.
Все профили имеют перфорацию для крепления к направляющему профилю.

Поперечное сечение - основные группы B, C, D

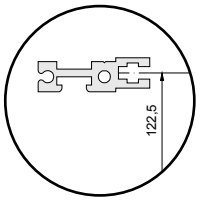

Группа B Для задней панели и Z-образного профиля

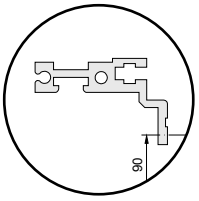

Группа C со встроенным Z-образным профилем по DIN 41612

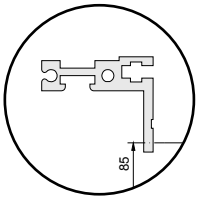

Группа D со встроенным Z-образным профилем по DIN 41617

Комплект поставки
Передние профили.....2 шт.
Задние профили.....2 шт.

Поставляется
в разобранном виде

Примечание
Единицы ширины (HP) всегда указывают на полезную монтажную ширину

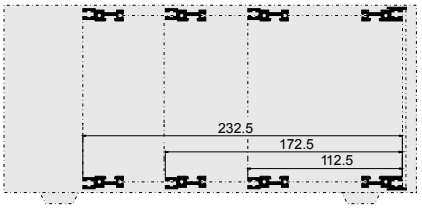

Артикул №. **Монтажный набор 3U, и 4U**

Основная группа	42 HP	63 HP	84 HP
B	**83 11 00 02**	**83 11 00 06**	**83 11 00 10**
C	**83 11 00 03**	**83 11 00 07**	**83 11 00 11**
D	**83 11 00 04**	**83 11 00 08**	**83 11 00 12**

Пластины
Устанавливаются на торцевую сторону профилей, используются вместе с монтажным набором.

Дизайн
Анодированный алюминий, толщина 2,5 мм.

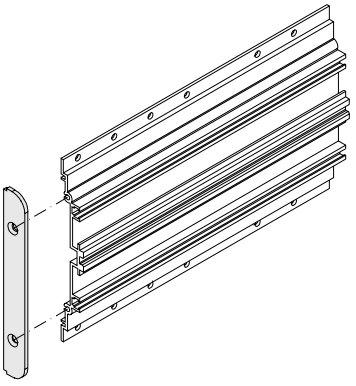

Артикул №. **Пластины для корпусов 3U, 4U** (1 шт.)

3 U	4 U
79 73 00 00	**–**

Корпуса серии 83
Передние панели, задние панели

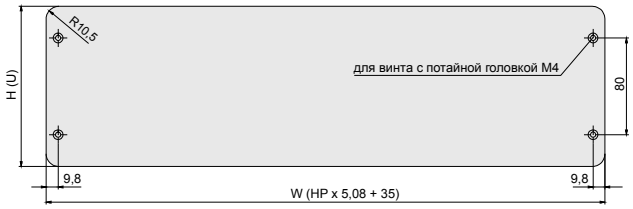

Передние панели
Передние панели крепятся к боковым стенкам винтами с потайной головкой.

Дизайн
Алюминий, чистый или анодированный по выбору, ширина 2,5мм

Комплект поставки
Передняя панель.....1 шт.

Артикул № **Передняя панель** (1 шт.)

Высота в U	Ширина в HP	Анодированный кромки чистые
3	42	**13 30 13 00**
	63	**13 30 33 00**
	84	**13 30 23 00**
4	42	**–**
	63	**–**
	84	**–**

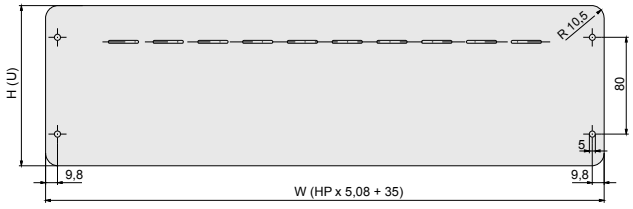

Задние панели
Задние панели с отверстиями для вентиляции крепятся винтами с цилиндрической головкой.

Дизайн
Алюминий, толщина 2 мм, цвет RAL 9018 (папирус)

Комплект поставки
Задняя панель .....1 шт.

Артикул № **Задняя панель** (1 шт.)

Высота в U	Ширина в HP	RAL 9018
3	42	**83 01 20 07**
	63	**83 01 20 08**
	84	**83 01 20 09**
4	42	**–**
	63	**–**
	84	**–**

Монтажные панели
Монтажные панели предназначены для установки дополнительных компонентов.
Монтажные панели устанавливаются в пазы на боковых профильных стенках.

Материал
Алюминий, толщина 2 мм

Примечание
Возможен индивидуальный дизайн на заказ

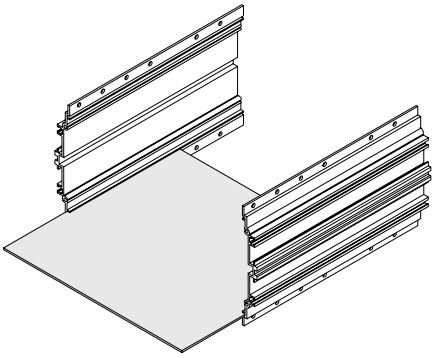

Артикул № **Монтажная панель** (1 шт.)

Для корпусов HP (ширина)	Для корпусов D (глубина)	Монтажная панель W (ширина)	Монтажная панель D (глубина)	Артикул №
42	240	223	220	**79 76 20 00**
63		330		**79 76 24 00**
84		436		**79 76 22 00**
42	300	223	280	**79 76 21 00**
63		330		**79 76 25 00**
84		436		**79 76 23 00**

05. Содержание



Корпуса Magic 05.10.01



Корпуса Space 05.20.01

Корпуса Magic

19" настольные корпуса/стоечные корпуса

ЭМС по выбору



Корпуса серии Magic отвечают всем требованиям к корпусам для установки электронного оборудования.
Корпус может использоваться как настольный или стоечный для установки встраиваемых компонентов.
Корпус может быть экранированным.
Съемная крышка обеспечивает удобный доступ.
Стандартный корпус POLYRACK имеет рифленые стенки для теплообмена и удобную ручку.

Корпуса Magic

19" настольные корпуса/стоечные корпуса

ЭМС по выбору



19" настольные корпуса

- для установки встраиваемых компонентов
- 42 варианта корпусов различной высоты (2, 3, 4 и 6 U), ширины (42 - 84 HP) и глубины
- ЭМС-экранирование
- удобная ручка
- оптимальный доступ благодаря съемной крышке
- монтажные профили с шагом перфорации 10 мм
- монтаж спереди/сзади
- удобная сборка и эксплуатация
- различные варианты дизайна, расширенные возможности



19" стоечные корпуса
для установки в 19" шкафы

Варианты
Передние пластины и крепежные уголки без ручек и с ручками обеспечивают корпусам Magic дополнительными возможностями.






Передние/задние панели
для индивидуального использования мы предлагаем различные панели, экранированные или с вентиляционными щелями для оптимального теплообмена.



Корпуса Magic

19" настольные корпуса/стоечные корпуса

ЭМС-экранирование

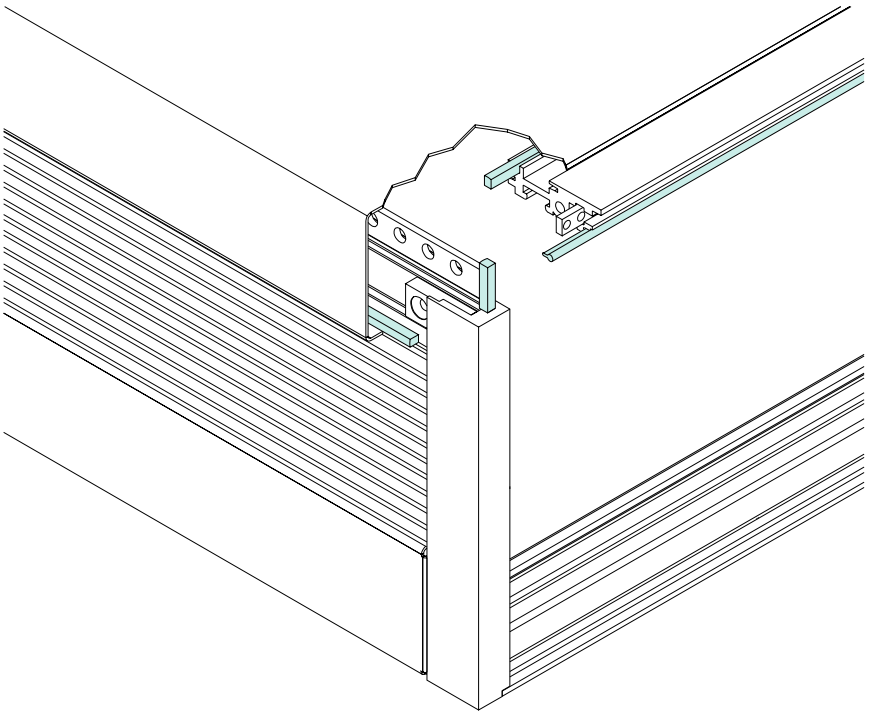

ЭМС-экранирование

Рекомендации по экранированию зависят от установленных электронных компонентов.

Соответствующий экранирующий материал обеспечивает высочайшую степень экранирования.

Пример индивидуальных заказов

Настольный корпус Magic
используется как портативное измерительное оборудование с более высоким уровнем стабильности.



19" стоечные корпуса, VME
в модульном исполнении с выбором стандартных или универсальных установочных плат.



Вам необходим корпус другого размера или более укомплектованный?

- воспользуйтесь преимуществом настольных и стоечных корпусов Magic для установки любого электронного оборудования
- различные по высоте конструкции 2, 3, 4 и 6 U, для ширины и глубины возможен как дюймовый, так и метрический шаг перфорации

Мы гордимся возможностью удовлетворить ваши требования.

Корпуса Magic

19" настольные корпуса/стоечные корпуса

ЭМС по выбору

Рисунок: 19" настольный корпус Magic, 3 U/84 HP/279 D

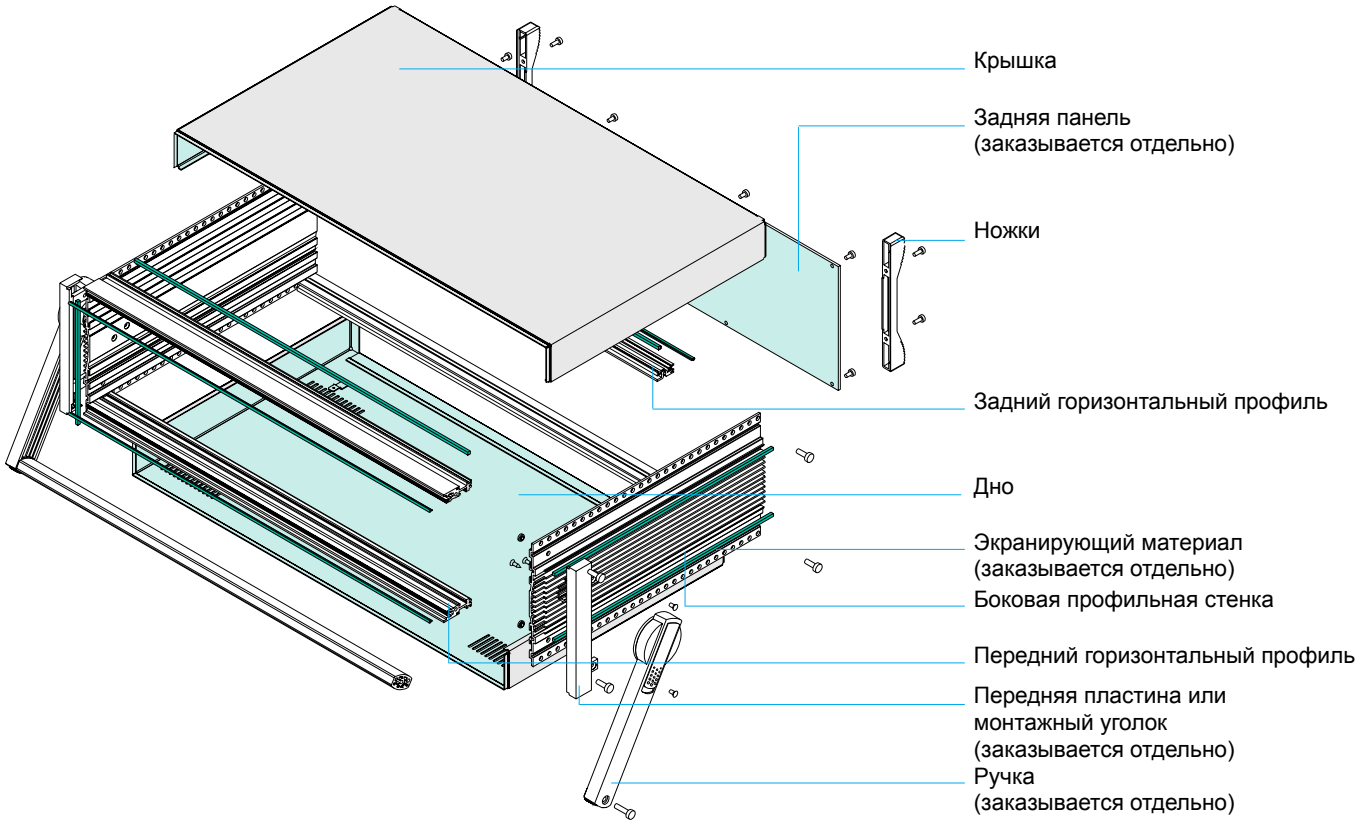

Корпуса Magic

Заказная спецификация

ЭМС по выбору

Применение
Корпуса Magic предназначены для установки различных электронных компонентов и могут использоваться в качестве настольных или стоечных корпусов.

Стандарты
Внутренние размеры соответствуют стандарту DIN 41494, часть 5. Внешние размеры соответствуют стандарту DIN 41494, часть 1.
Защита IP 30
Заземление VDE

Конструкция
Рама сделана из алюминиевого профиля и штампованных частей, крышка и дно из оцинкованной стали.
Цвет:
Рама RAL 7001 (серый)
Крышка и дно RAL 7035 (светло-серый)

Комплект поставки
Передние горизонтальные профили.....2 шт.
Крышка .....1 шт.
Дно .....1 шт.
Профильная боковая стенка .....2 шт.
Задние горизонтальные профили .....2 шт.
Ножки PA6.....2 шт.
Резиновые ножки.....2 шт.
Крепеж.....1 кпл.

Поставляется
частично или полностью собранным по желанию

POLYRACK-СЕРВИС-ИНФОРМАЦИЯ

Индивидуальный дизайн
Возможно подобрать различные варианты ширины, глубины и цвета, также возможна дополнительная механическая обработка.

Индивидуальная сборка
Подбор необходимых компонентов и изготовление оборудования на заказ.

Наличие
Все артикулы имеются в наличии согласно прайс-листу.
Позиции без номера поставляются на заказ от 25 штук.

Ассортимент	Страница
Корпуса для установки модулей	
- без ручки	05.10.09
- с ручкой	05.10.09
Комплектующие	
Передние пластины (для настольных корпусов 2 типа)	05.10.10
19" монтажные уголки (для стоечных корпусов 2 типа)	05.10.10
Монтажный набор	05.10.11
Задняя панель	05.10.14
Линейка с резьбой	10.20.06
Горизонтальный передний профиль	05.10.12
Комплектующие для двойной сборки	
Горизонтальный задний профиль	05.10.12
Для индивидуальной установки	
Универсальный экранир. материал	05.10.13
Вертикальный экранир. материал	05.10.13
Самоклеящаяся изолирующая пленка	05.10.13
Крепеж для задней панели	05.10.15
Дополнительные комплектующие	
Изоляционные полоски	10.20.06
Направляющие профили	10.20.08
Направляющие блоки	10.20.09
Ручка-защелка	10.20.10
Защелка для плат	10.20.10
Маркировочная линейка	10.20.07
Встраиваемые модули	09.00.00
Z-образные профили	10.20.07
Крепеж	10.40.01

Стандарт ЭМС ВЧ IP

Корпуса Magic

19" настольные корпуса/стоечные корпуса

ЭМС по выбору

19" настольные корпуса/стоечные корпуса - по выбору с ручкой

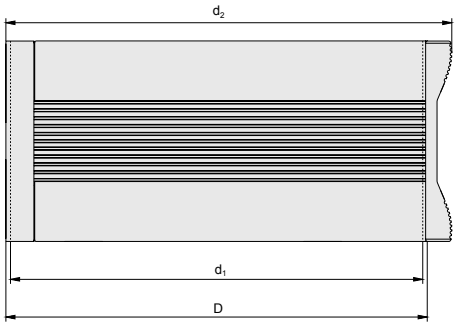

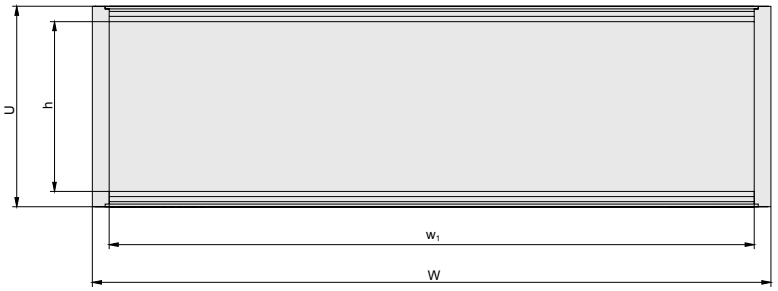

d_1 = D - 6 мм
d_2 = D + 15 мм

h = U - 20 мм
w = W - 22,3 мм

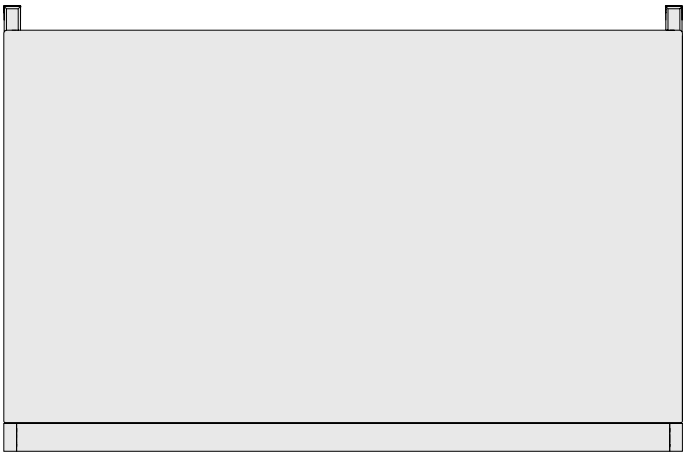

Боковые профильные стенки

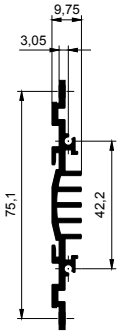

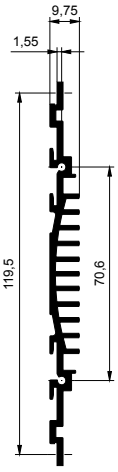

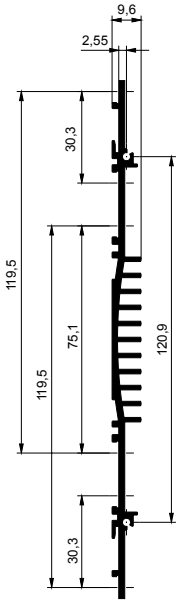

Артикул №. **19" настольные корпуса/стоечные корпуса, ЭМС,** без ручки

U	H	Полезная ширина HP	W	D = 279	D = 359	D = 439
2	88,1	42	235	**22 10 00 01**	**22 10 00 04**	-
		84	449	**22 10 00 03**	**22 10 00 06**	-
3	132,5	42	235	**22 10 00 10**	**22 10 00 13**	-
		63	342	**22 10 00 11**	**22 10 00 14**	-
		84	449	**22 10 00 12**	**22 10 00 15**	**22 10 00 18**
4	177	42	235	**22 10 00 19**	**22 10 00 22**	-
		84	449	**22 10 00 21**	**22 10 00 24**	**22 10 00 27**
6	266	42	235	**22 10 00 28**	**22 10 00 31**	-
		84	449	**22 10 00 30**	**22 10 00 33**	**22 10 00 36**

Артикул №. **19" настольные корпуса/стоечные корпуса, ЭМС, с ручкой**

U	H	Полезная ширина HP	W	D = 279	D = 359	D = 439
2	88,1	42	235	**22 10 00 50**	**22 10 00 53**	-
		84	449	**22 10 00 52**	**22 10 00 55**	-
3	132,5	42	235	**22 10 00 59**	**22 10 00 62**	-
		63	342	**22 10 00 60**	**22 10 00 63**	-
		84	449	**22 10 00 61**	**22 10 00 64**	**22 10 00 67**
4	177	42	235	**22 10 00 68**	**22 10 00 71**	-
		84	449	**22 10 00 70**	**22 10 00 73**	**22 10 00 76**
6	266	42	235	**22 10 00 77**	**22 10 00 80**	-
		84	449	**22 10 00 79**	**22 10 00 82**	**22 10 00 85**

Ручка
имеет возможность регулировки с шагом 30°.
Грузоподъемность 30 кг.

Конструкция
Боковые опоры PA 6, RAL 9005
Средняя часть ручки алюминиевая, RAL 7001

Комплект поставки
Боковые опоры.....2 шт.
Средняя часть ручки .....1 шт.
Крепеж.....1 кпл.

Примечание
Ручка не может быть установлена впоследствии.

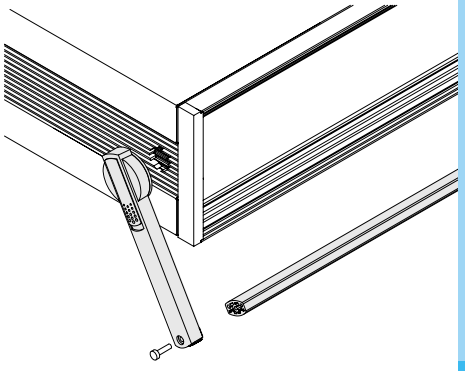

Артикул №. **Ручки 2 U, 3 U, 4 U и 6 U** (1 пара)

U	42 HP	63 HP	84 HP
2	**22 10 03 80**	-	**22 10 03 82**
3, 4, 6	**22 10 03 83**	**22 10 03 84**	**22 10 03 85**

Корпуса Magic

Передние пластины/ 19" монтажные уголки

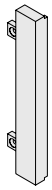

Передняя пластина

Конструкция
Штампованная сталь, RAL 7001
Место контакта не окрашено.

Комплект поставки
Передняя пластина.....1 кпл.

Артикул №. **Передняя пластина, EMC** (1 комплект)

2 U	3 U	4 U	6 U
22 10 01 00	**22 10 01 01**	**22 10 01 02**	**22 10 01 03**

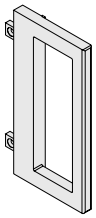

Передняя пластина с ручкой

Конструкция
Штампованная сталь, RAL 7001
Место контакта не окрашено.

Комплект поставки
Передняя пластина
с ручкой.....1 кпл.

Артикул №. **Передняя пластина с ручкой, EMC** (1 комплект)

2 U	3 U	4 U	6 U
22 10 01 04	**22 10 01 05**	**22 10 01 06**	**22 10 01 07**



19" монтажный уголок

Конструкция
Штампованная сталь, RAL 7001
Место контакта не окрашено.

Комплект поставки
19" монтажный уголок.....1 кпл.

Артикул №. **19" монтажный уголок, EMC** (1 комплект)

2 U	3 U	4 U	6 U
22 10 01 08	**22 10 01 09**	**22 10 01 10**	**22 10 01 11**

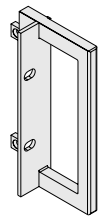

19" монтажный уголок с ручкой

Конструкция
Штампованная сталь, RAL 7001
Место контакта не окрашено.

Комплект поставки
19" монтажный уголок
с ручкой .....1 кпл.

Артикул №. **19" монтажный уголок с ручкой, EMC** (1 комплект)

2 U	3 U	4 U	6 U
22 10 01 12	**22 10 01 13**	**22 10 01 14**	**22 10 01 15**

Монтажный набор

Монтажный набор B
для установки Z-образных профилей и задних панелей

Материал
Анодированный алюминий
ЭМС версия: хромированный алюминий

Комплект поставки
Горизонтальный задний профиль B ...2 шт.
Горизонтальный центральный профиль B (только 6 U) .....1 шт.
Адаптер (только 6 U) .....2 шт.

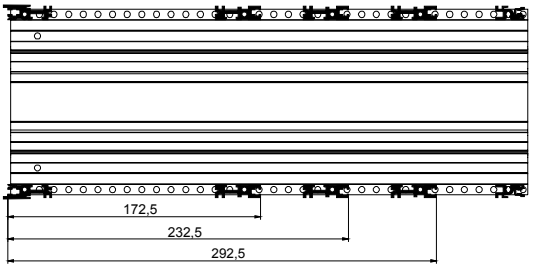

Артикул №. **Монтажный набор B,** анодированная или хромированная ЭМС

U	42 HP / анодир.	63 HP / анодир.	84 HP / анодир.	42 HP / хромир.	63 HP / хромир.	84 HP / хромир.
2-4	-	-	-	**80 21 70 10**	**80 21 70 05**	**80 21 70 01**
6	-	-	-	**22 10 01 53**	**22 10 01 54**	**22 10 01 55**

Монтажный набор C
с интегрированным Z-образным профилем по DIN 41612

Материал
Анодированный алюминий
ЭМС версия: хромированный алюминий

Комплект поставки
Горизонтальный задний профиль C...2 шт.
Горизонтальный центральный профиль B (только 6 U) .....1 шт.
Адаптер (только 6 U) .....2 шт.
Z-образный профиль (только 6 U) .....2 шт.

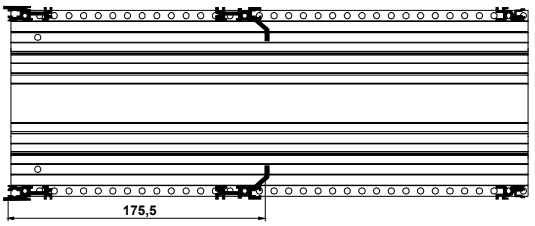

Артикул №. **Монтажный набор C,** анодированный или хромированный ЭМС

U	42 HP / анодир.	63 HP / анодир.	84 HP / анодир.	42 HP / хромир.	63 HP / хромир.	84 HP / хромир.
2-4	-	-	-	**22 10 04 28**	**22 10 04 29**	**22 10 04 30**
6	-	-	-	**22 10 01 63**	**22 10 01 64**	**22 10 01 65**

Монтажный набор E
для установки задних панелей

Материал
Анодированный алюминий
ЭМС версия: хромированный алюминий

Комплект поставки
Горизонтальный задний профиль E...2 шт.
Горизонтальный центральный профиль E (только 6 U) .....1 шт.
Адаптер (только 6 U) .....2 шт.

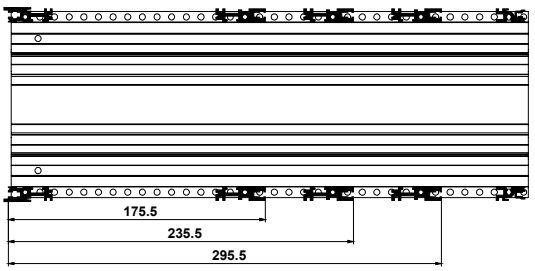

Артикул №. **Монтажный набор E,** анодированная или хромированная ЭМС

U	42 HP / анодир.	63 HP / анодир.	84 HP / анодир.	42 HP / хромир.	63 HP / хромир.	84 HP / хромир.
2-4	-	-	-	**80 21 70 12**	**80 21 70 07**	**80 21 70 00**
6	-	-	-	**22 10 01 70**	**22 10 01 71**	**22 10 01 72**

Корпуса Magic

Горизонтальные передние/задние профили

ЭМС по выбору

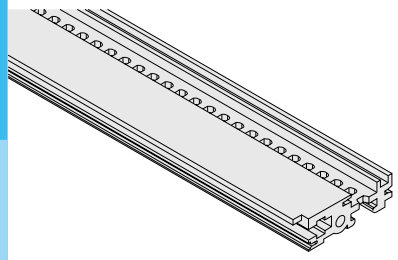

Горизонтальные передние профили
для установки в корпуса Magic 6 U (2 x 3 U) соответственно 4 U (1 x 3 U/ 1 x 1 U)

Материал
хромированный алюминий

Комплект поставки
Горизонтальный передний профиль .....1 шт.

Артикул №. **Горизонтальный передний профиль** (1 шт.)

HP	Хромированный
42	**22 10 02 21**
63	**22 10 02 23**
84	**22 10 02 25**

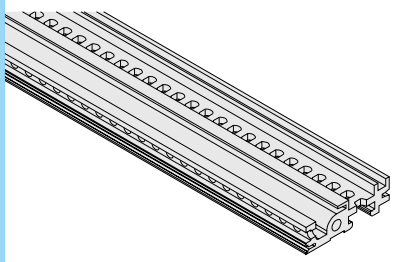

Горизонтальные задние профили
Для двойной установки сзади. Стандартные профили заменяются на необходимые профили.

Материал
хромированный алюминий

Комплект поставки
Горизонтальный задний профиль .....1 шт.

Артикул №. **Горизонтальный задний профиль** (1 шт.)

HP	Хромированный
42	**22 10 02 01**
63	**22 10 02 03**
84	**22 10 02 05**

Универсальный ЭМС-экранирующий квадрат, ЭМС-экранирующий материал для передней вертикальной сборки; изоляционная пленка

Универсальный экранирующий квадрат ЭМС
- Создает контакт между:
- боковыми профильными стенками, крышкой и дном
- передней/задней панелью, крышкой и дном
- боковыми профильными стенками и передней пластиной

Материал
Проводящий материал

Комплект поставки
Квадрат сечением 3 x 3 .....2,5 м

Макс. требования:

U	Глубина	HP	3 x 3 в мм
2-6			4 x 80-250
	279		4 x 240
	359		4 x 320
	439		4 x 400
		42	4 x 210
		63	4 x 320
		84	4 x 420

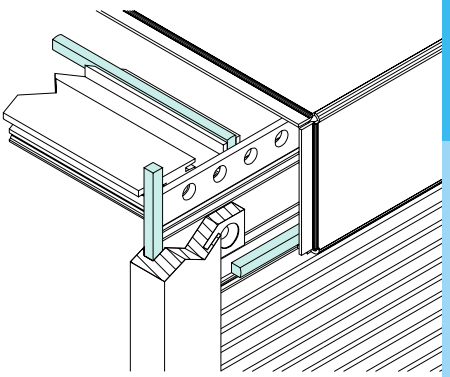

Артикул №. **Универсальный ЭМС-экранирующий квадрат** (1 шт.)

Проводящая полоска	**22 10 04 10**

Экранирующий материал ЭМС для передней вертикальной сборки
Создает контакт между:
- передней панелью и горизонтальными профилями

Материал
Эластомер с проводящими частицами

Комплект поставки
Проводящая полоска .....1 м

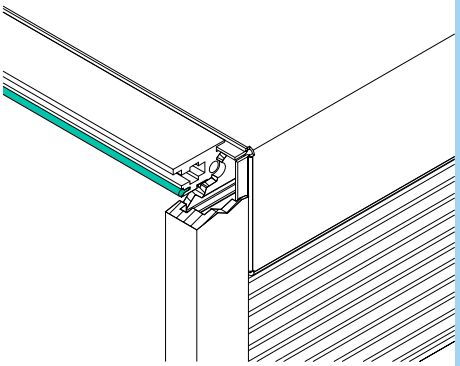

Артикул №. **Экранирующий материал ЭМС для передней вертикальной сборки** (1 шт.)

Проводящая полоска	**22 10 04 15**

Самоклеящаяся изоляционная пленка
для защиты электрического оборудования от короткого замыкания на стенки по VDE 340, часть 3

Материал
Полиэстер 0,12 мм

Комплект поставки
Пленка из полиэстера .....1 шт.

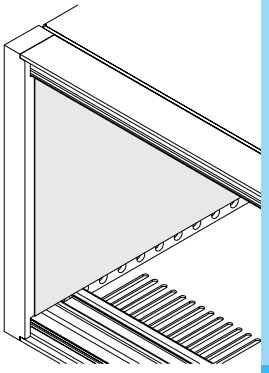

Артикул №. **Самоклеящаяся изоляционная пленка** (1 шт.)

2 U / 240 D	**22 10 04 20**
3 U / 240 D	**22 10 04 21**
4 U / 240 D	**22 10 04 22**

Корпуса Magic
Задняя панель, передняя/задняя панель ЭМС

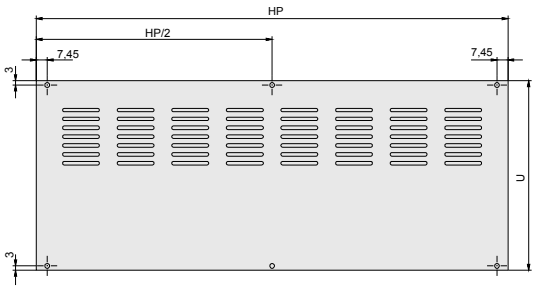

Задняя панель
с перфорацией для вентиляции

Материал
Анодированный алюминий 1,5 мм

Комплект поставки
Задняя панель .....1 шт.

Артикул №. **Задняя панель** (1 шт.)

U	42 HP	63 HP	84 HP
2	**22 10 02 40**	**-**	**22 10 02 42**
3	**22 10 02 43**	**22 10 02 44**	**22 10 02 45**
4	**22 10 02 46**	**-**	**22 10 02 48**
6	**22 10 02 49**	**-**	**22 10 02 51**

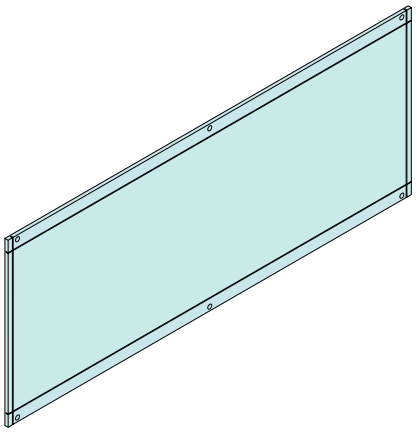

Передняя/задняя панель EMC
со специальными пазами для установки экранирующего материала

Материал
Хромированный алюминий 2,5 мм

Комплект поставки
передняя/задняя панель .....1 шт.

Примечание
Отдельно заказывается:
экранирующий материал
см. стр. 05.15.13
крепеж см. стр. 05.10.15

Артикул №. **Передняя/задняя панель EMC** (1 шт.)

U	42 HP	63 HP	84 HP
2	**22 10 03 00**	**-**	**22 10 03 02**
3	**22 10 03 03**	**22 10 03 04**	**22 10 03 05**
4	**22 10 03 06**	**-**	**22 10 03 08**
6	**22 10 03 09**	**-**	**22 10 03 11**

Крепеж для задних панелей EMC
комбинация пластиковой шайбы и винта M3 для установки стандартных передних панелей и задних панелей EMC

Комплект поставки
Пластиковая шайба 8 шт.
Винт 8 шт.

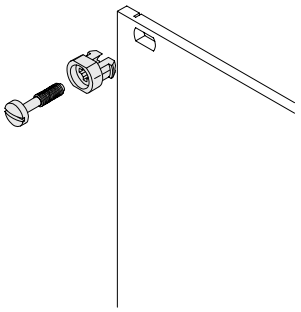

Артикул №. **Крепеж для задних панелей EMC**

Артикул №	**22 10 03 20**

Экранирующие пружины
Применяются для крепления ЭМС экранирования на заднюю часть панелей. Количество пружин зависит от требований к экранированию электроники и подбирается индивидуально. Легкость установки пружин достигается благодаря монтажному инструменту.

Материал
Рессорная сталь

Комплект поставки
Экранирующие пружины .....50 шт.
Монтажный инструмент.....1 шт.

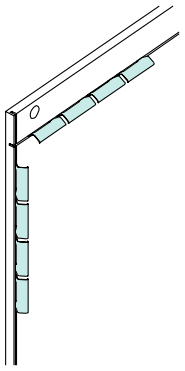

Артикул №. **Экранирующие пружины** (1 комплект)

С инструментом	**22 10 04 23**
Без инструмента	**22 10 04 24**

19" корпуса Space

для установки печатных плат 3U и 6U и электронных компонентов

ЭМС/ВЧ

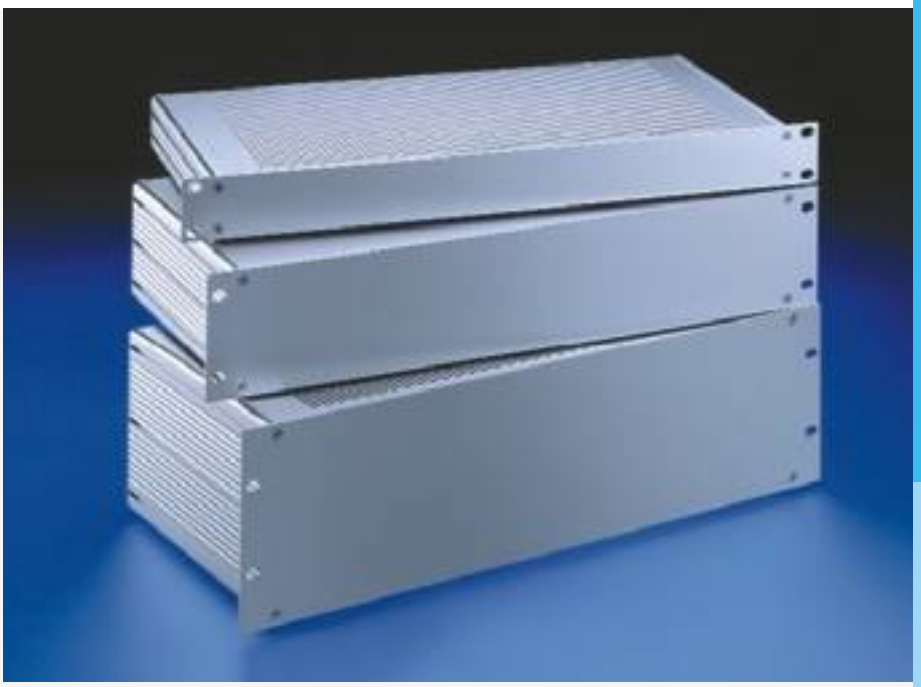

19" корпуса Space предназначены для горизонтальной установки печатных плат 3U и 6U и электронных компонентов.
Корпус сделан из хромированного алюминия с возможностью ЭМС/ВЧ экранирования.
Расширенные возможности экранирования достигаются благодаря установке дополнительных экранирующих полосок. Передние панели алюминиевые спереди анодированные сзади хромированные.
Корпуса Space поставляются двух основных типов и имеют три варианта высоты и три варианта глубины. Полезная ширина корпуса составляет 84 HP.

19" корпуса Space

для установки печатных плат 3U и 6U и электронных компонентов

ЭМС/ВЧ

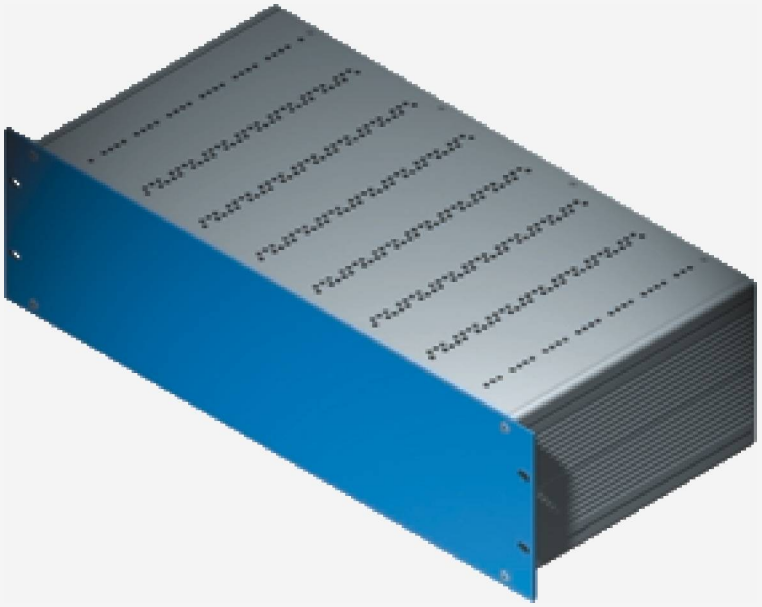

19" корпуса Space тип A

- для установки электронных компонентов
- 19" передняя панель позволяет монтировать корпус в 19" стойку
- различные варианты дизайна, расширенные возможности



19" корпуса Space тип B

этот корпус отличается от корпусов типа A наличием стандартной передней панели.

19" корпуса Space для углубленной установки

- имеются 19" монтажные уголки для углубленной установки

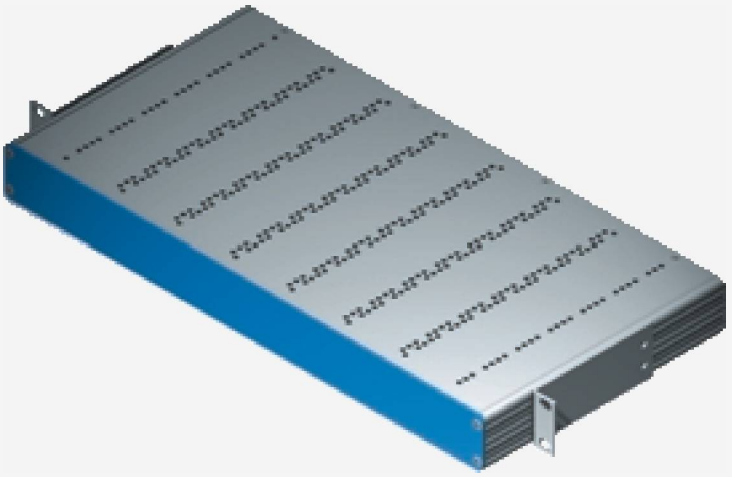

19" корпуса Space горизонтальная установка

- корпуса Space предназначены для горизонтальной установки встраиваемых модулей и электронных компонентов
- расширенные возможности благодаря монтажной панели и монтажному набору
- возможность усовершенствования экранирования
- различные варианты дизайна, расширенные возможности

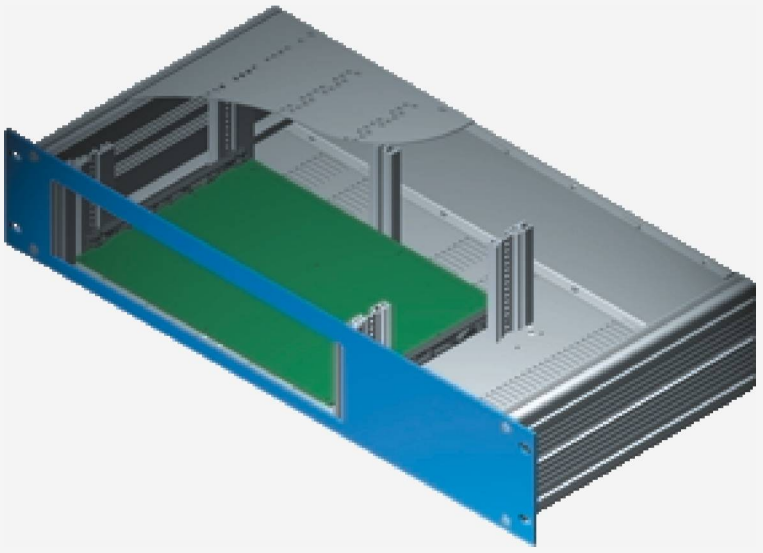

19" корпуса Space

для установки печатных плат 3U и 6U и электронных компонентов

ЭМС/ВЧ

Рисунок: 19" корпус Space с 19" передней панелью, 1U/84HP/220D

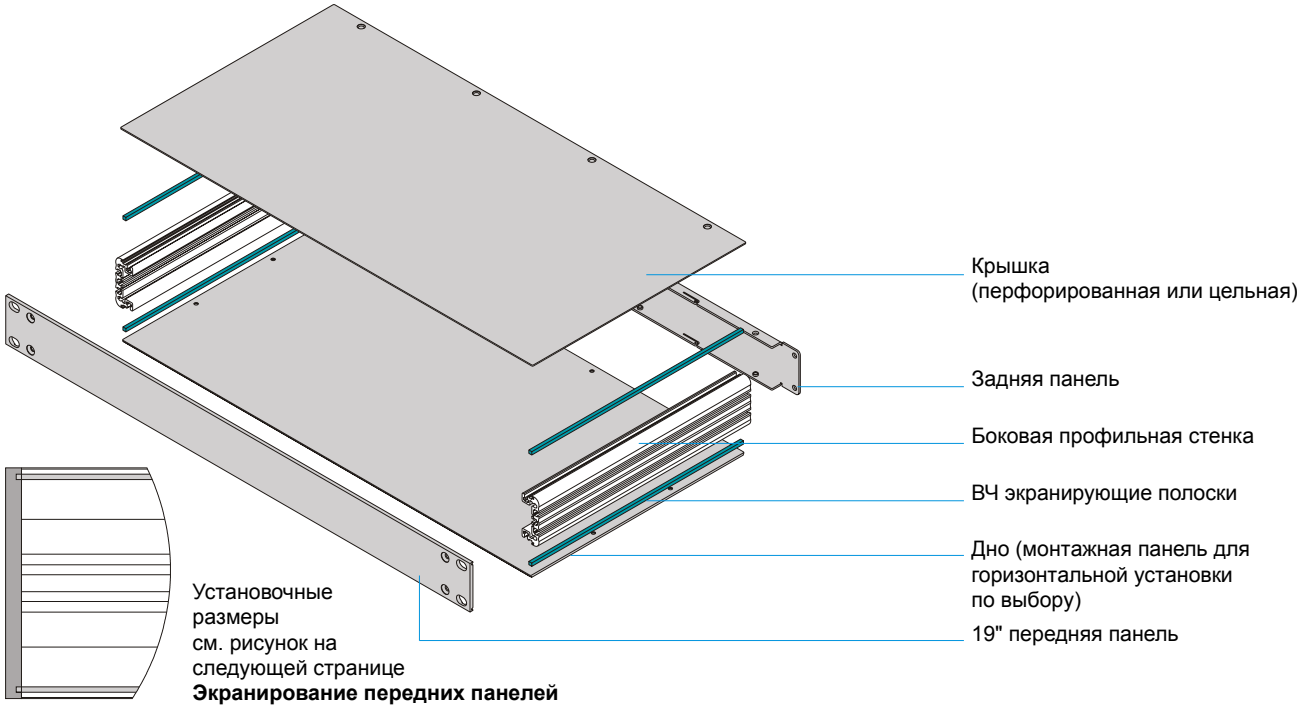

Рисунок: 19" корпус Space с 19" передней панелью и 19" монтажными уголками, 1U/84HP/220D

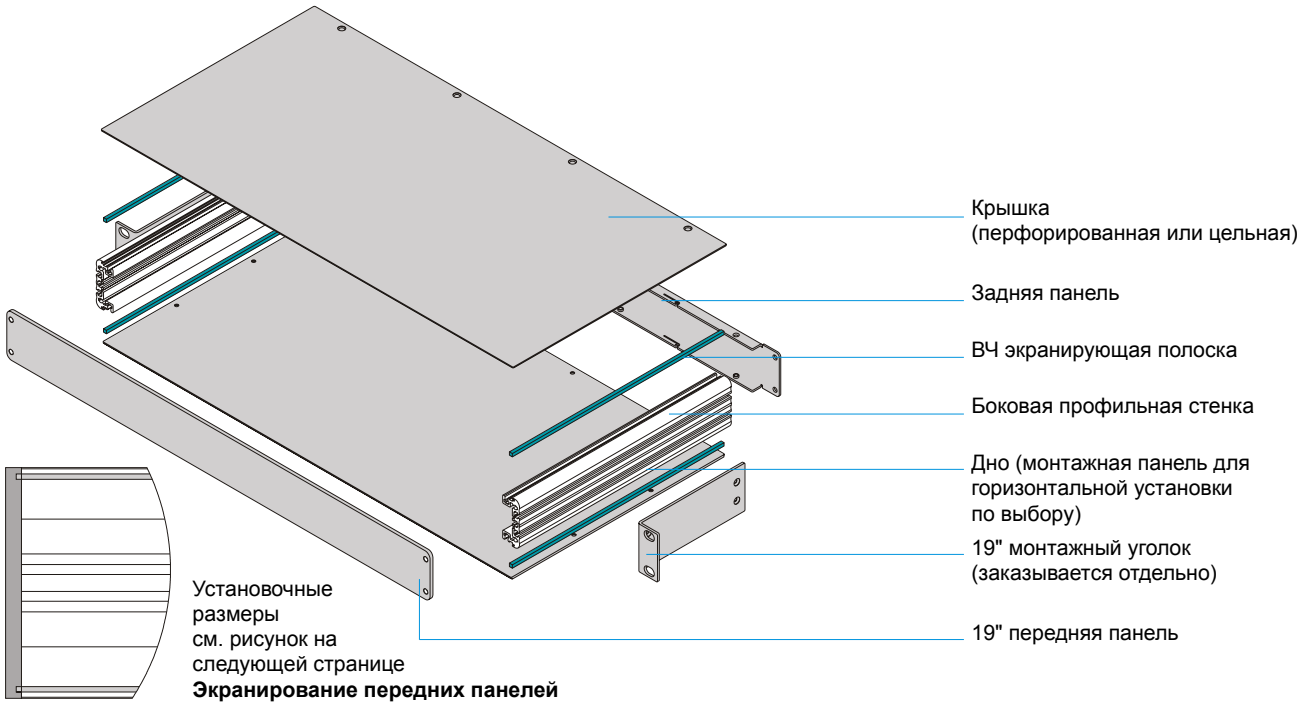

19" корпус Space

Заказная спецификация

ЭМС/ВЧ по выбору

Применение
19" корпуса Space предназначены для горизонтальной установки печатных плат 3U и 6U и электронных компонентов.
Корпуса поставляются с различной передней панелью:
- **Тип A** с 19" передней панелью
- **Тип B** со стандартной передней панелью
  Дополнительные 19" монтажные уголки для углубленной установки.

ЭМС/ВЧ экранирование.

Дизайн
Хромированный алюминий
Передняя панель спереди анодированная/сзади хромированная

Комплект поставки
Тип A
Профильная боковая стенка.....2 шт.
19" передняя панель.....1 шт.
Задняя панель .....1 шт.
Крепеж.....1 кпл.

Тип B
Профильная боковая стенка.....2 шт.
Передняя панель.....1 шт.
Задняя панель .....1 шт.
Крепеж.....1 кпл.

Примечание
19" монтажные уголки заказываются отдельно

Поставляется
частично или полностью собранным по желанию

POLYRACK-СЕРВИС-ИНФОРМАЦИЯ

Индивидуальный дизайн
Возможно подобрать различные варианты ширины, глубины и цвета, также возможна дополнительная механическая обработка.

Индивидуальная сборка
Подбор необходимых компонентов и изготовление оборудования на заказ.

Наличие
Все артикулы имеются в наличии согласно прайс-листу.

Ассортимент	Страница
Тип A	
Корпус с 19" передней панелью	05.20.06
Тип B	
Корпус со станд. передней панелью	05.20.06
19" монтажные уголки (по выбору)	05.20.07
Комплектующие	
Дно	05.20.06
Крышка цельная	05.20.06
Крышка перфорированная	05.20.06
Для горизонтальной установки	
Монтажная панель	05.20.07
Монтажный набор	05.20.07
Для индивидуальной установки	
Набор для экранирования ЭМС/ВЧ	05.20.07
Дополнительные комплектующие	
Направляющие профили	10.30.02

Стандарт ЭМС ВЧ IP

Боковая профильная стенка

1 U

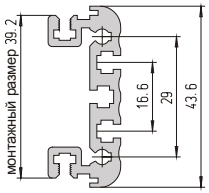

2 U

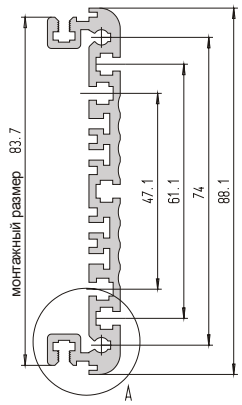

3 U

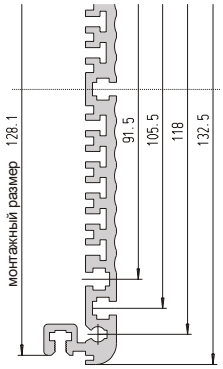

Сечение A

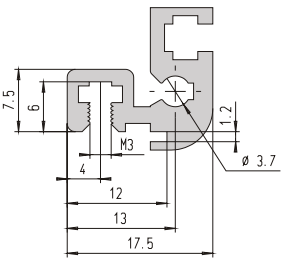

19" корпуса Space

Два основных типа, крышка и дно

ЭМС/ВЧ

Артикул №. **19" корпус с 19" передней панелью, ЭМС/ВЧ тип A**

U	H	Полезная ширина HP	W	D = 220	D = 280	D = 340
1	43,6	84	440 мм	**22 30 00 20**	**22 30 00 23**	**22 30 00 26**
2	88,1			**22 30 00 21**	**22 30 00 24**	**22 30 00 27**
3	132,5			**22 30 00 22**	**22 30 00 25**	**22 30 00 28**

Артикул №. **Корпус с передней панелью, ЭМС/ВЧ тип B,** без 19" монтажных уголков

U	H	Полезная ширина HP	W	D = 220	D = 280	D = 340
1	43,6	84	440 мм	**22 30 00 01**	**22 30 00 04**	**22 30 00 07**
2	88,1			**22 30 00 02**	**22 30 00 05**	**22 30 00 08**
3	132,5			**22 30 00 03**	**22 30 00 06**	**22 30 00 09**

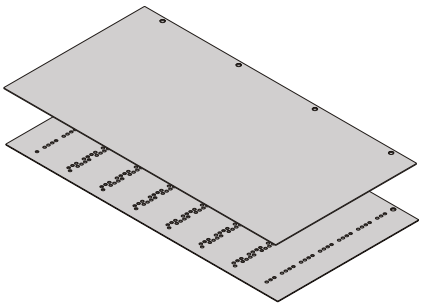

Крышка цельная или перфорированная
обеспечивает ЭМС/ВЧ и механическую защиту.

Материал
Алюминии 1 мм, хромированный

Комплект поставки
Крышка .....1 шт.

Артикул №. **Крышка цельная** (1 шт.)

W	D = 220 мм	D = 280 мм	D = 340 мм
424,6 мм	**22 30 00 60**	**22 30 00 61**	**22 30 00 62**

Артикул №. **Крышка перфорированная** (1 шт.)

W	D = 220 мм	D = 280 мм	D = 340 мм
424,6 мм	**22 30 00 50**	**22 30 00 51**	**22 30 00 52**

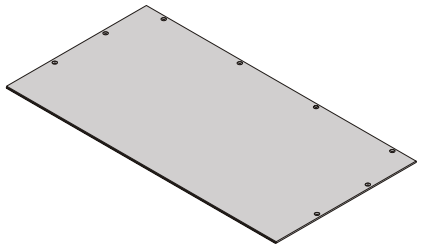

Дно
обеспечивает ЭМС/ВЧ и механическую защиту.

Материал
Алюминии 2 мм, хромированный

Комплект поставки
Дно.....1 шт.

Артикул №. **Дно** (1 шт.)

W	D = 220 мм	D = 280 мм	D = 340 мм
424,6 мм	**22 30 00 70**	**22 30 00 71**	**22 30 00 72**

19" монтажные уголки, монтажная панель, монтажный набор, набор для экранирования ЭМС/ВЧ

19" монтажные уголки
для углубленной установки в комбинации со стандартной передней панелью

Материал
Алюминий 2 мм, хромированный

Комплект поставки
19" монтажный уголок .....2 шт.
Линейка с резьбой .....2 шт.
Крепеж.....1 кпл.

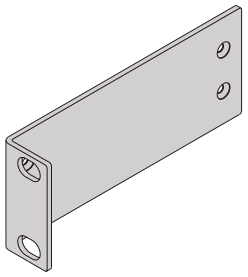

Артикул №. **19" монтажные уголки** (1 комплект)

1 U	2 U	3 U
22 30 00 40	**22 30 00 41**	**22 30 00 42**

Для горизонтальной установки

Монтажная панель
Стандартное дно может быть заменено монтажной панелью.

Материал
Алюминий 2 мм, хромированный

Комплект поставки
Монтажная панель.....1 шт.

Примечание
Монтажный набор заказывается отдельно

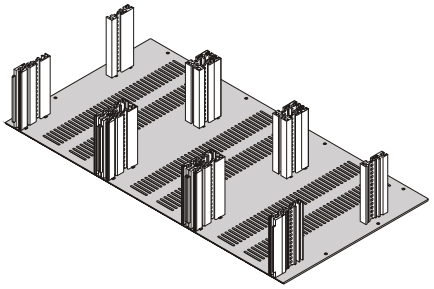

Артикул №. **Монтажная панель** (1 шт.)

W	D = 220 mm	D = 280 mm	D = 340 mm
424.6 mm	**22 30 00 80**	**22 30 00 81**	**22 30 00 82**

Монтажный набор
для монтажа встраиваемых модулей

Материал
Алюминий хромированный

Комплект поставки
Передняя панель .....2 шт.
Задняя панель .....2 шт.
Центральный профиль .....1 шт.
Z-образный профиль
(только для комплекта C).....1 шт.
Линейка с резьбой.....6 шт.
Крепеж .....1 кпл.

Поперечное сечение - основные группы B, C, E

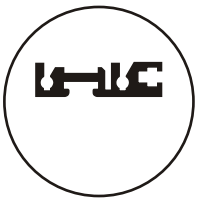

Группа B для задней панели и Z-образного профиля



Группа C со встроенным Z-образным профилем по DIN 41612

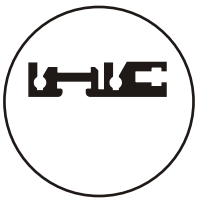

Группа E для углубленной установки задних панелей (3 мм)

Артикул №. **Монтажный набор** (1 комплект)

Основная группа	1 U	2 U
B	**22 30 00 90**	**22 30 00 91**
C	**22 30 01 00**	**22 30 01 01**
E	**22 30 01 10**	**22 30 01 11**

Артикул №. **Набор для экранирования ЭМС/ВЧ**

Проводящая полоска	**22 30 01 20**

Компактные корпуса

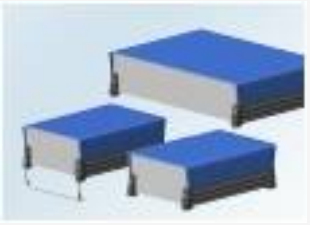

Корпуса Pico 06.08.01



Корпуса Sequence 06.10.01



Корпуса Quarto 06.15.01



Корпуса серии 73 06.20.01



Корпуса серии 72 06.25.01

Корпуса Pico

Настольный корпус для установки печатных плат/индивидуальных компонентов

ЭМС / ВЧ

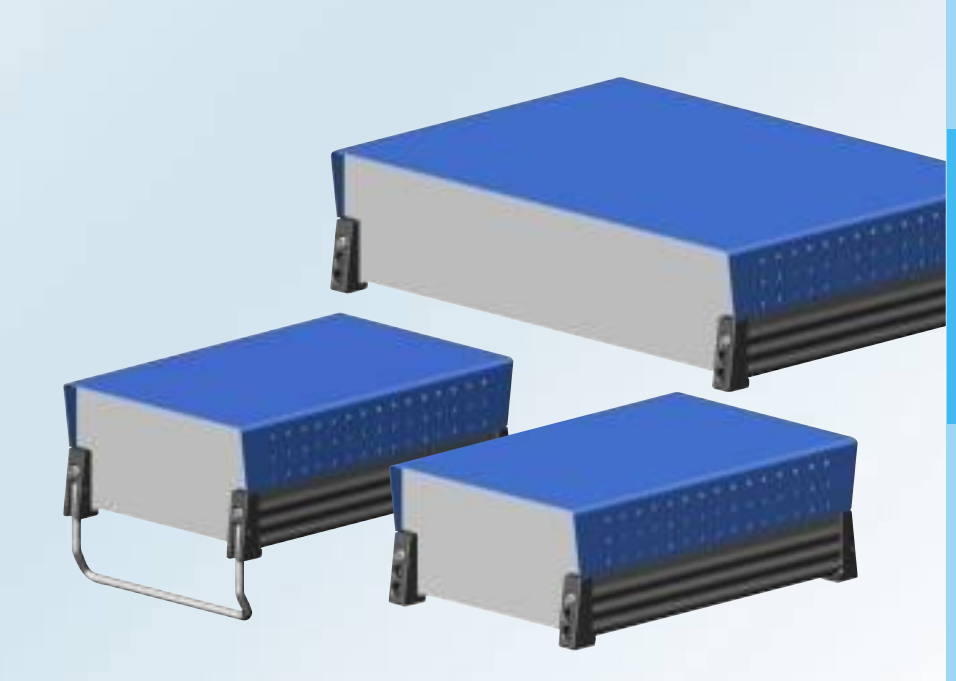

Корпуса Pico

- установка одинарных / двойных Европлат
- минимальные затраты на сборку
- удобная переносная ручка
- оптимальное ЭМС/ВЧ экранирование
- возможен индивидуальный дизайн

Корпуса Pico

Настольный корпус для установки печатных плат/индивидуальных компонентов

ЭМС / ВЧ

Рисунок: Настольный корпус
H 60 x W 119 x D 184

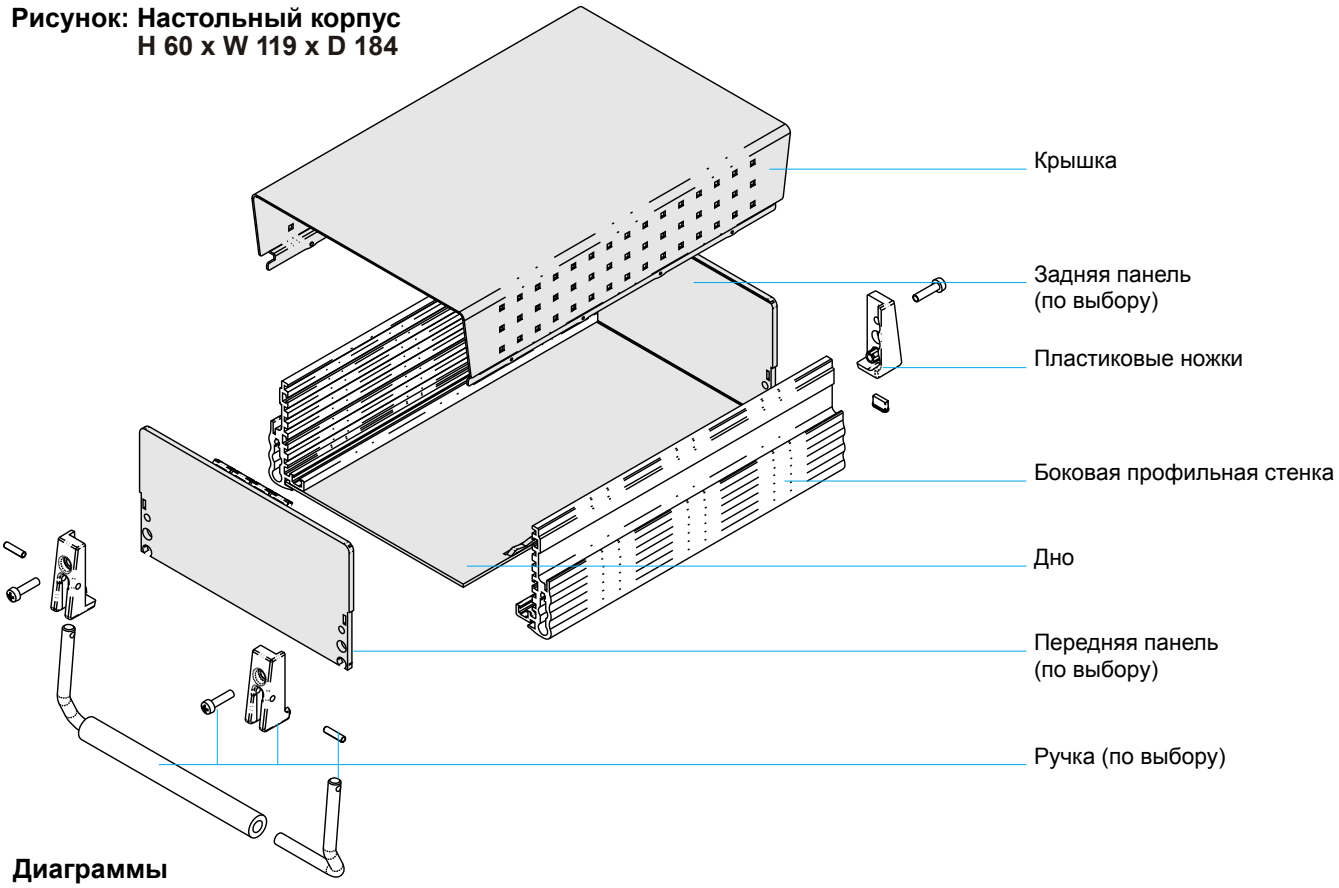

Диаграммы

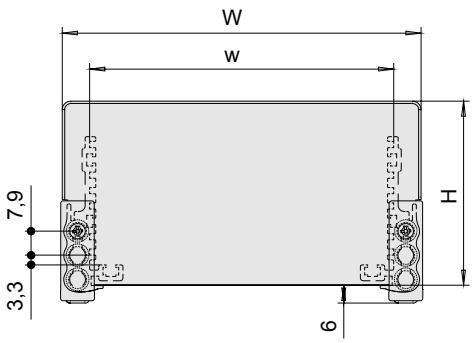



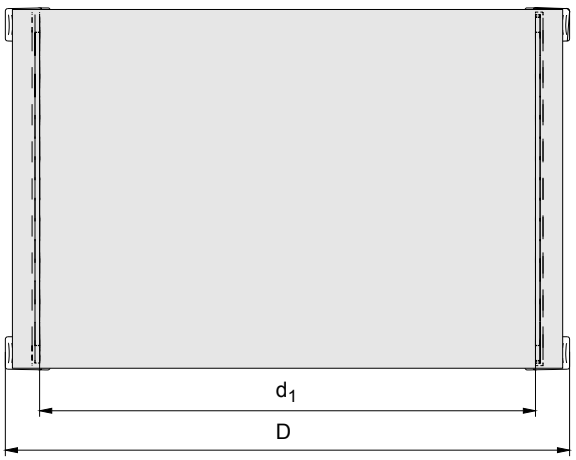

w = ширина печатной платы
W = w + 19 мм

d_2 = глубина печатной платы
D = d_2 + 26 мм
d_1 = d_2 + 4 мм

Корпуса Pico

Заказная спецификация

ЭМС / ВЧ

Применение
Настольные корпуса для установки печатных плат.

Дизайн
Боковые профильные стенки и дно из хромированного алюминия.
Крышка из оцинкованной стали, окрашена по RAL 5002.
Ножки PA6 черные.
Полная сборка на четырех винтах

ЭМС
Все корпуса допускают установку ЭМС/ВЧ компонентов. Корпуса имеют стандартное ЭМС/ВЧ экранирование.
Индивидуальный дизайн по желанию.

Комплект поставки
Профильная стенка .....2 шт.
Крышка .....1 шт.
Дно .....1 шт.
Ножки .....4 шт.
Крепеж .....1 кпл.

Поставляется
частично или полностью собранным по желанию

POLYRACK-СЕРВИС-ИНФОРМАЦИЯ

Индивидуальный дизайн
Возможно подобрать различные варианты ширины, глубины и цвета, также возможна дополнительная механическая обработка.

Ассортимент	Страница
Корпуса ЭМС / ВЧ	06.08.04
Комплектующие	
Передняя/задняя панель	06.08.04
Для индивидуальной установки	
Ручка	06.08.04

Стандарт ЭМС ВЧ IP

Корпуса Pico

Настольный корпус для установки печатных плат/индивидуальных компонентов

ЭМС / ВЧ

Артикул №. **Компактные корпуса для установки печатных плат,** без ручки

H	W	w	D = 184 мм
60	119	100	**22 20 00 01**
100	252	233,4	**22 20 00 02**

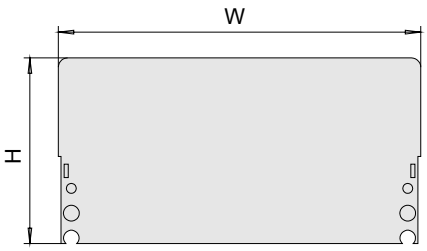

Передние/задние панели
для корпусов серии Pico

Дизайн
Алюминий 2,5 мм
Стандарт/ЭМС: передняя анодированная/задняя хромированная
ВЧ: Передняя анодированная/задняя хромированная с отверстиями для установки экранирующих пружин.

Комплект поставки
Передняя/задняя панель.....1 шт.
Пружина (только для ВЧ).....4 шт.

Поставляется
в разобранном виде

Артикул №. **Передняя/задняя панель, ЭМС или ВЧ по выбору**

H	W	Передняя анодированная/задняя хромированная Стандарт/ЭМС	Передняя анодированная/задняя хромированная с отверстиями для установки экранирующих пружин, ВЧ
60	116	**22 20 00 05**	**22 20 00 03**
100	250	**22 20 00 06**	**22 20 00 04**

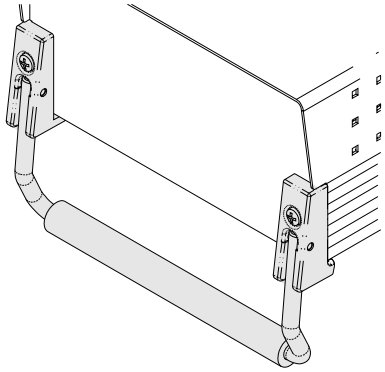

Ручка
для корпусов серии Pico шириной 119 мм или 252 мм

Дизайн
Опоры для ручки PA6
Боковые части ручки из никелированной стали.
Средняя часть ручки PA6

Комплект поставки
Опора для ручки правая.....1 шт.
Опора для ручки левая.....1 шт.
Боковая часть ручки правая.....1 шт.
Боковая часть ручки левая.....1 шт.
Средняя часть ручки.....1 шт.
Крепеж.....1 кпл.

Поставляется
в разобранном виде

Артикул №. **Ручка** (1 комплект)

W	Артикул №
119	**22 20 00 07**
252	**22 20 00 08**

Корпуса Sequence

Профильный корпус для установки печатных плат/индивидуальных компонентов

ЭМС.ВЧ



Корпуса Sequence

- профильные корпуса с наглядным дизайном
- установка одинарных / двойных Европлат в несколько уровней
- подходит для установки отдельных компонентов (т.е. модемов, дисководов и т.д.)
- высокопрочная профильная конструкция
- оптимальное ЭМС экранирование
- минимальные затраты на сборку
- пластиковые крышки привинчиваются спереди или сзади, могут быть закрытыми или со встроенной алюминиевой панелью.

Корпуса Sequence

Профильный корпус для установки печатных плат/индивидуальных компонентов

ЭМС.ВЧ

Рисунок: Профильный корпус 1U x W 125 x D 209

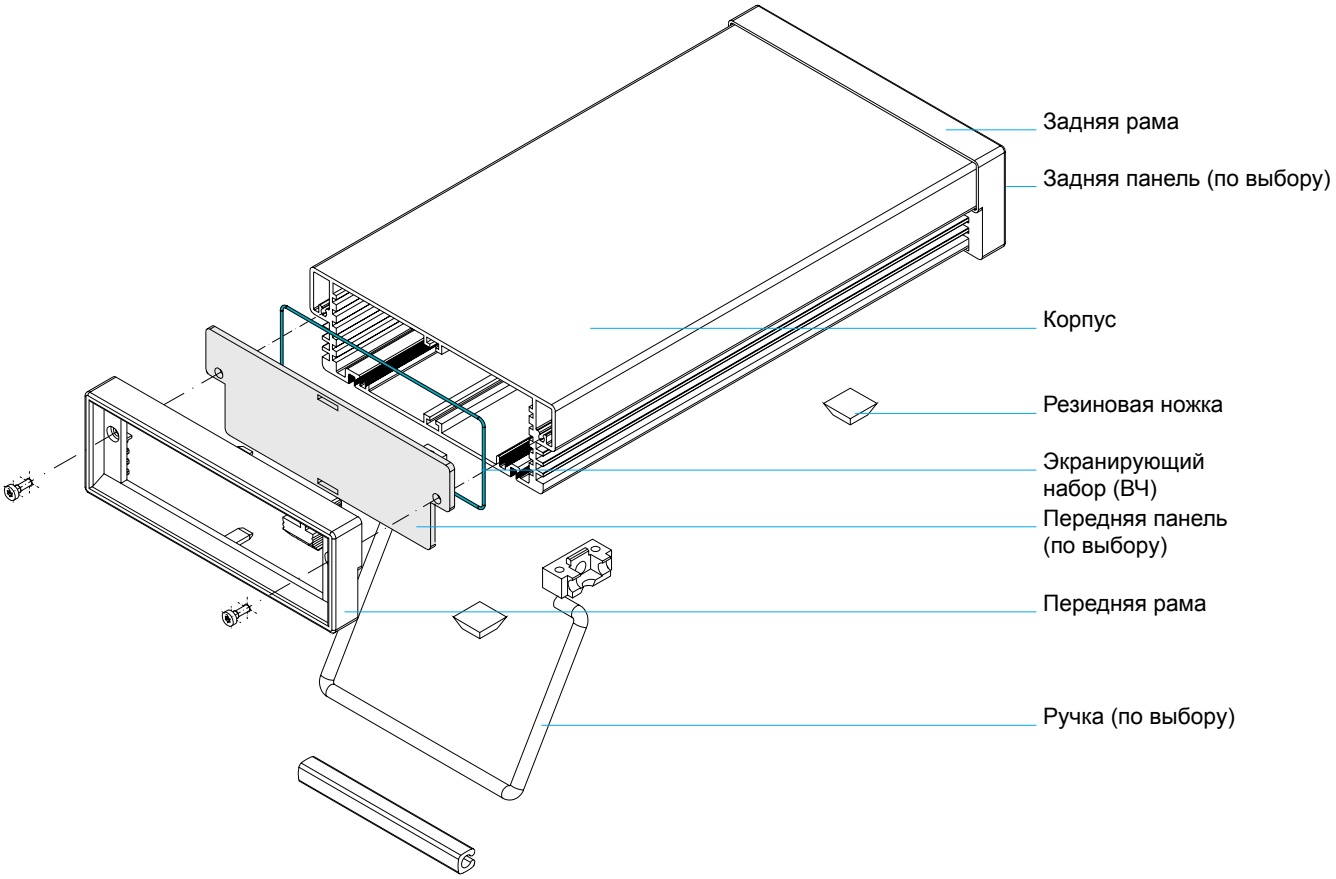

Корпуса Sequence
Заказная спецификация

ЭМС / ВЧ

Применение
Установка одинарных и двойных Европлат в несколько уровней.
Имеются пазы и крепления для установки индивидуальных компонентов

Дизайн
Профильный корпус из анодированного алюминия, на выбор цвет: RAL 7035 (светло-серый)
Передняя/задняя рама пластиковая ABS UL 94 VO, RAL 7001 (серо-стальной), закрытая или с вырубкой, крепится на два винта

ЭМС
Все корпуса допускают установку ЭМС компонентов. Корпуса имеют стандартное ЭМС экранирование.
Индивидуальный дизайн по желанию.

Комплект поставки
Корпус.....1 шт.
Передняя/задняя рама .....2 шт.
Резиновые ножки .....4 шт.
Крепеж .....1 кпл.

Поставляется
частично или полностью собранным по желанию

POLYRACK-СЕРВИС-ИНФОРМАЦИЯ

Модифицированные версии
Корпуса поставляются высотой 43,6 мм и 88 мм, различной глубины и цвета. Возможна дополнительная механическая обработка.

Наличие
Все артикулы имеются в наличии согласно прайс-листу
Позиции без артикула поставляются от 25 штук в заказе.

Ассортимент	Страница
Профильный корпус	
Рама закрытая	06.10.05
Рама с вырубкой	06.10.05
Комплектующие	
Передняя/задняя панель	06.10.06
Промежуточный профиль	06.10.07
Для индивидуальной установки	
Ручка	06.10.07
Дополнительные комплектующие	
Крепеж	10.40.01

Стандарт ЭМС ВЧ IP

Корпуса Sequence

Профильный корпус для установки печатных плат/индивидуальных компонентов

ЭМС/ВЧ

Профильный корпус по выбору 5 размеров

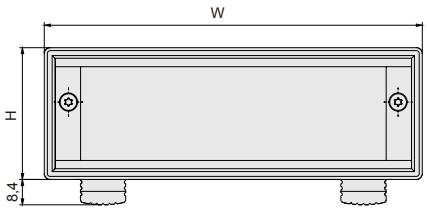

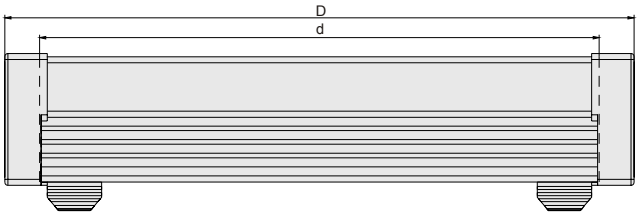

d = D – 19 мм – 4 мм



Профильный корпус

ЭМС/ВЧ

Артикул №. **Профильный корпус с передней и задней рамой, ЭМС по выбору**

U	H	W	D	Анодированная рама закрытая	Анодированная рама с вырубкой	RAL 7035 Рама закрытая	RAL 7035 Рама с вырубкой
1	43,6	125	209	**20 00 00 01**	**20 00 00 11**	**20 00 00 21**	**20 00 00 31**
		125	264	**20 00 00 05**	**20 00 00 15**	**20 00 00 25**	**20 00 00 35**
		172	209	**20 00 00 09**	**20 00 00 19**	**20 00 00 29**	**20 00 00 39**
		172	264	**20 00 00 10**	**20 00 00 20**	**20 00 00 30**	**20 00 00 40**
		260	209	**20 00 00 03**	**20 00 00 13**	**20 00 00 23**	**20 00 00 33**
		260	264	**20 00 00 07**	**20 00 00 17**	**20 00 00 27**	**20 00 00 37**
2	88	125	209	**20 00 00 02**	**20 00 00 12**	**20 00 00 22**	**20 00 00 32**
		125	264	**20 00 00 06**	**20 00 00 16**	**20 00 00 26**	**20 00 00 36**
		260	209	**20 00 00 04**	**20 00 00 14**	**20 00 00 24**	**20 00 00 34**
		260	264	**20 00 00 08**	**20 00 00 18**	**20 00 00 28**	**20 00 00 38**

Примечание: длина профиля = D – 19 мм (рама) – 4 мм (передняя панель)

Размер корпуса 1 U, 125 мм Ш

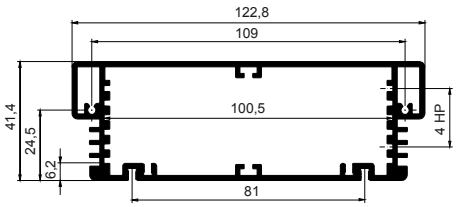

Размер корпуса 1 U, 172 мм Ш

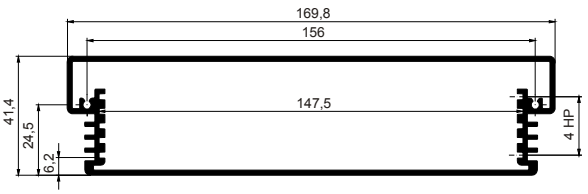

Размер корпуса 1 U, 260 мм Ш

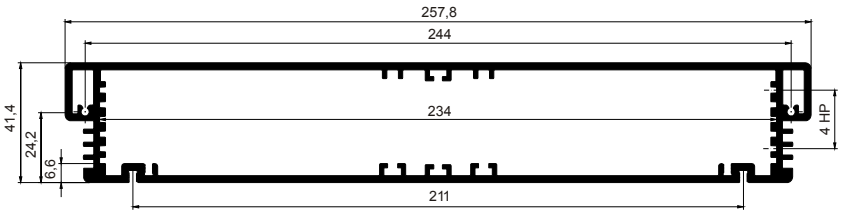

Размер корпуса 2 U, 125 мм Ш

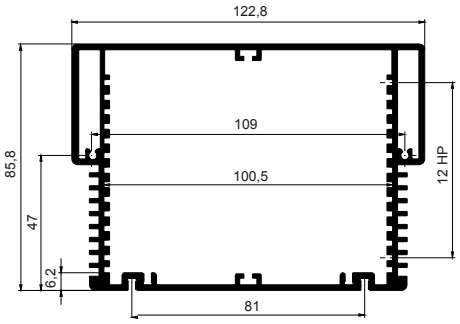

Размер корпуса 2 U, 260 мм Ш

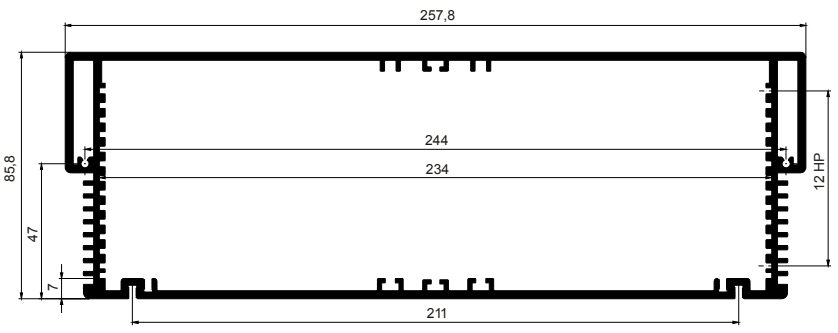

Корпуса Sequence

Передние/задние панели, экранированные передние/задние панели

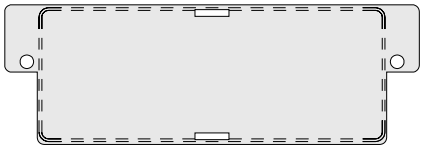

Передние/задние панели
предназначены для корпусов серии Sequence, имеющие рамы с вырубкой.

Дизайн
Анодированный алюминий (стандартный), 2 мм
ЭМС: спереди анодированный/сзади хромированный
ЭМС/ВЧ: спереди анодированный/сзади хромированный с пазами и экранирующими полосками.

Комплект поставки
Передние/задние панели .....1 шт.
Экранирующая полоска
(только ВЧ) .....1 шт.

Поставляется
в разобранном виде

Артикул №. **Передние/задние панели, ЭМС по выбору** (1 комплект)

U	W	Анодированный	Спереди анодированный Сзади хромированный ЭМС	Спереди анодированный Сзади хромированный с пазом, ВЧ
43.6	125	**20 41 50 01**	**20 41 50 11**	**20 21 50 01**
	172	**20 41 50 15**	**20 41 50 16**	**20 41 50 17**
	260	**20 41 50 03**	**20 41 50 13**	**20 21 50 03**
88	125	**20 41 50 02**	**20 41 50 12**	**20 21 50 02**
	260	**20 41 50 04**	**20 41 50 14**	**20 21 50 04**

Передние/задние панели

Размеры корпуса 1 U, 125 мм Ш

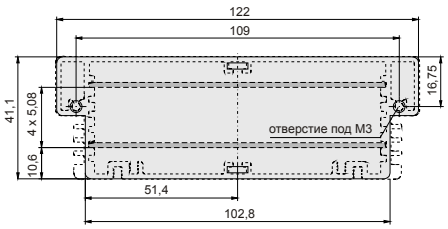

Размеры корпуса 1 U, 172 мм Ш

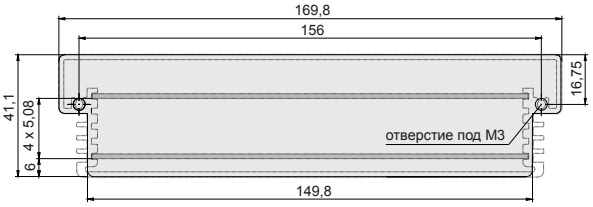

Размеры корпуса 1 U, 260 мм Ш

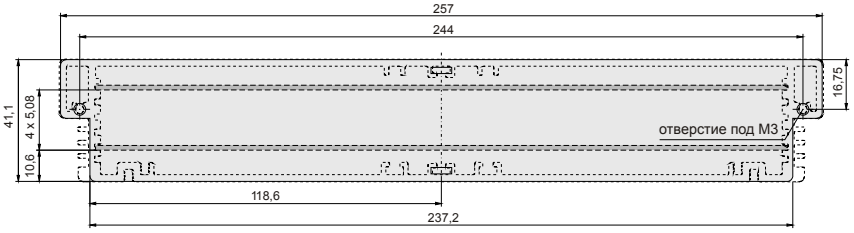

Размеры корпуса 2 U, 125 мм Ш

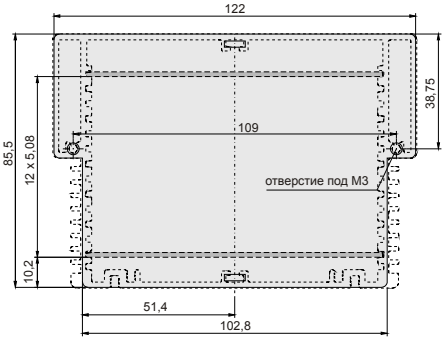

Размеры корпуса 2 U, 260 мм Ш

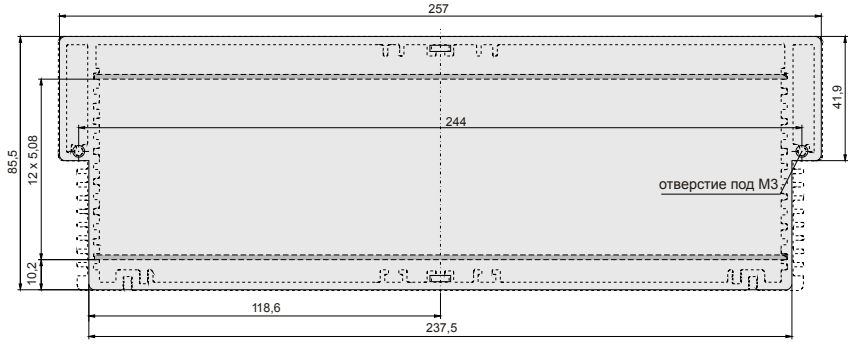

Промежуточный профиль/ручка

Промежуточный профиль
предназначен для корпусов серии Sequence, имеющих ширину 125 мм или 260 мм.
Благодаря промежуточному профилю корпуса, предназначенные для двойных Европлат, можно использовать и для одинарных Европлат и отдельных компонентов.

Дизайн
Алюминиевый профиль

Комплект поставки
Промежуточный профиль .....1 шт.

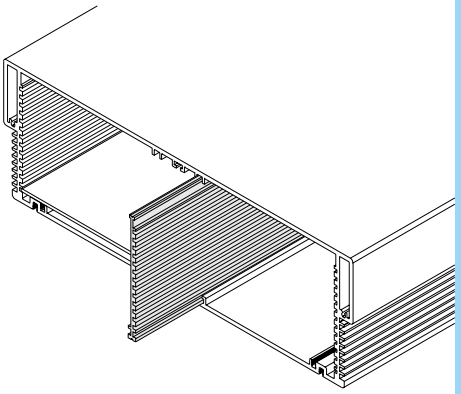

Артикул №. **Промежуточный профиль, алюминиевый** (1 шт.)

H	D = 209 мм	D = 264 мм
43,6	**20 41 70 01**	**20 41 70 03**
88	**20 41 70 02**	**20 41 70 04**

Ручка
предназначен для корпусов серии Sequence, имеющих ширину 125 мм или 260 мм

Дизайн
Ручка стальная, никелированная
Крепление ручки пластик ABS UL 94 VO, RAL 7001

Комплект поставки
Ручка .....1 шт.
Крепление для ручки
правое/левое .....2 шт.
Крепеж .....1 кпл.

Поставляется
в разобранном виде

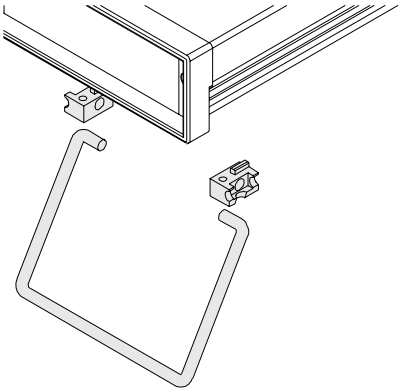

Артикул №. **Ручка, в сборке** (1 шт.)

W	Артикул №
125	**20 21 70 00**
260	**20 21 70 01**

Корпуса Quarto

Универсальный корпус

ЭМС/ВЧ/IP 54



Корпуса Quarto – единая концепция корпусов, имеющая множество вариантов использования.
Конструкция, основанная на единой модульной концепции, позволяет собирать корпуса различной длины и ширины.
Корпуса имеют стандартную высоту 1 U, 2 U и 3 U.
Дополнительные возможности корпусов серии Quarto – расширенная электромагнитная совместимость и защита от грязи и воды (IP 54).
Благодаря различным комплектующим корпуса Quarto имеют безграничные возможности.

Корпуса Quarto

Универсальный корпус

ЭМС/ВЧ/IP 54

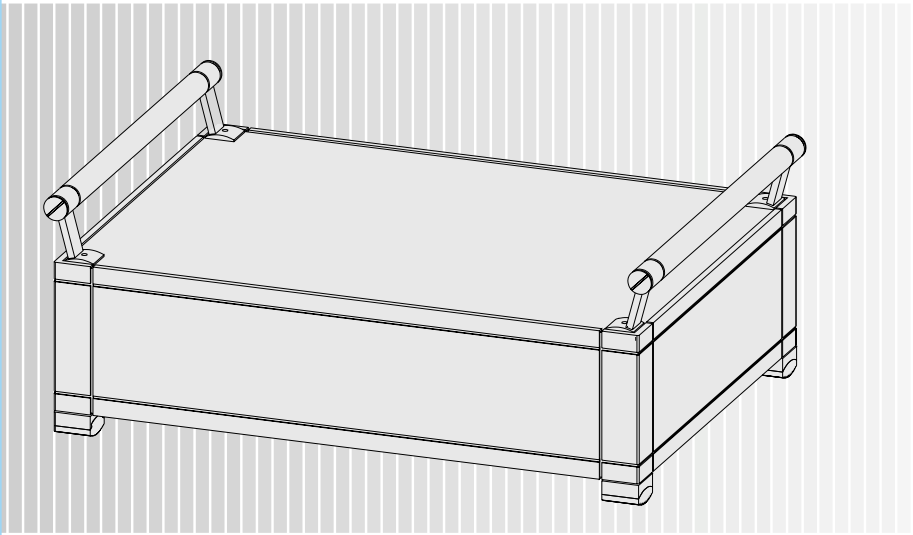

Quarto – настольный корпус
Корпуса имеют три варианта высоты и различные варианты длины и ширины.
Передние/задние панели могут быть экранированы ЭМС по выбору.
Прочные ручки монтируются на уголки и также могут быть подобраны необходимого размера.

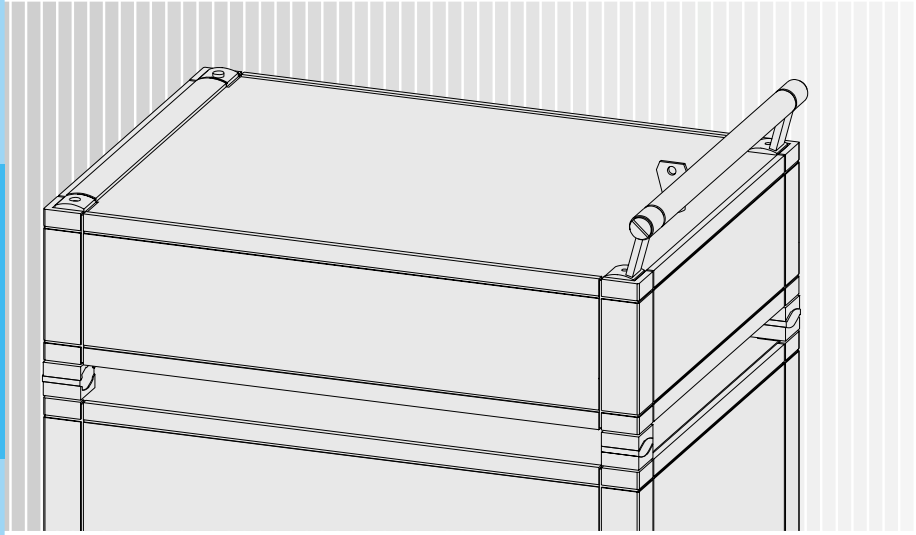

Quarto – составной корпус
Корпуса одного размера можно крепить один на другой благодаря составным ножкам.
Прочность конструкции достигается благодаря надежным угловым креплениям, поэтому количество составляемых вместе корпусов не ограничено.

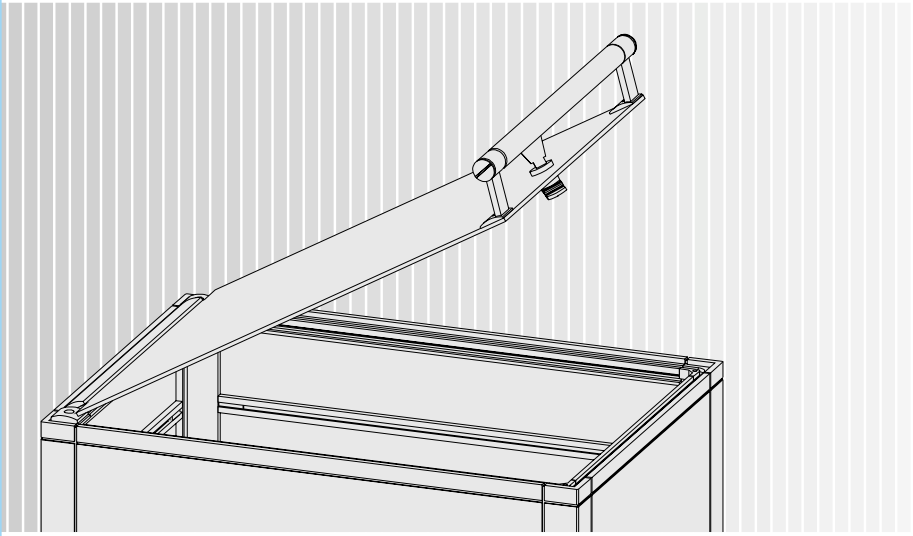

Quarto – с замком на передней панели
Откидная передняя панель с замком предоставляет дополнительные возможности использования корпуса. Эти корпуса гарантируют полную ВЧ защиту встроенного оборудования при закрытой передней панели.

Quarto – 19" корпус
Корпуса высотой 1 U, 2 U или 3 U могут быть установлены в 19" шкафы при помощи соответствующих 19" монтажных уголков.

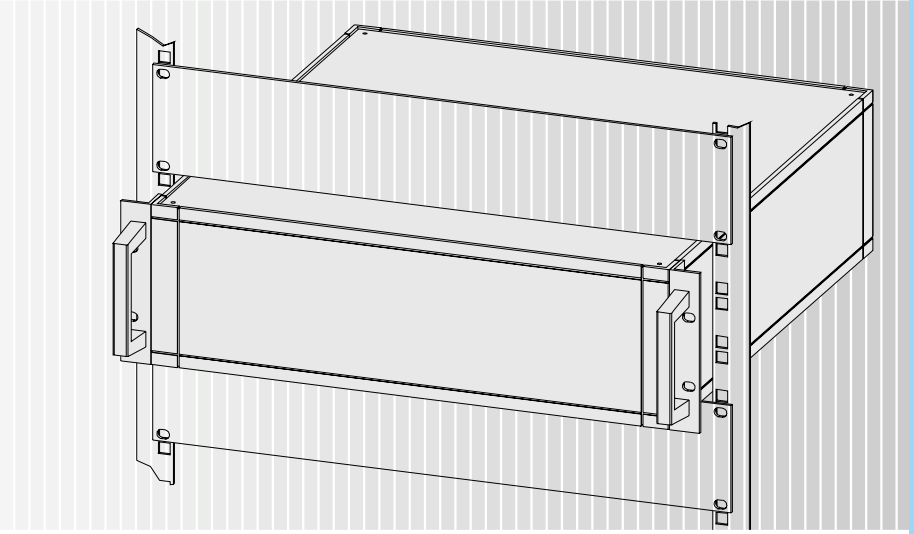

Quarto – настенные корпуса
Повернув корпус на 90°, его можно монтировать на стену. Такой вариант использования корпуса возможен благодаря модульному дизайну.

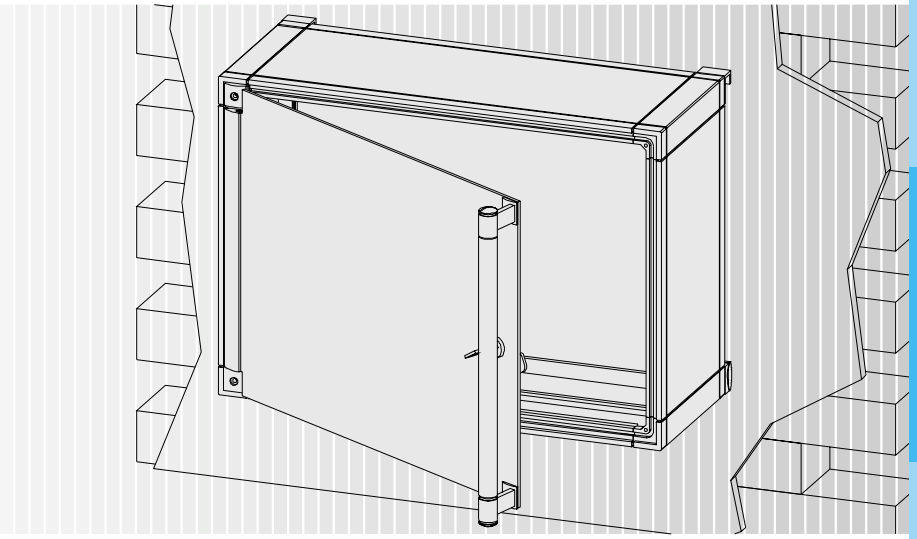

Quarto – контрольный корпус
Корпус может использовать как контролирующий или информационный элемент. Он легко подключается к уже существующей базе или к системе опорных рычагов.

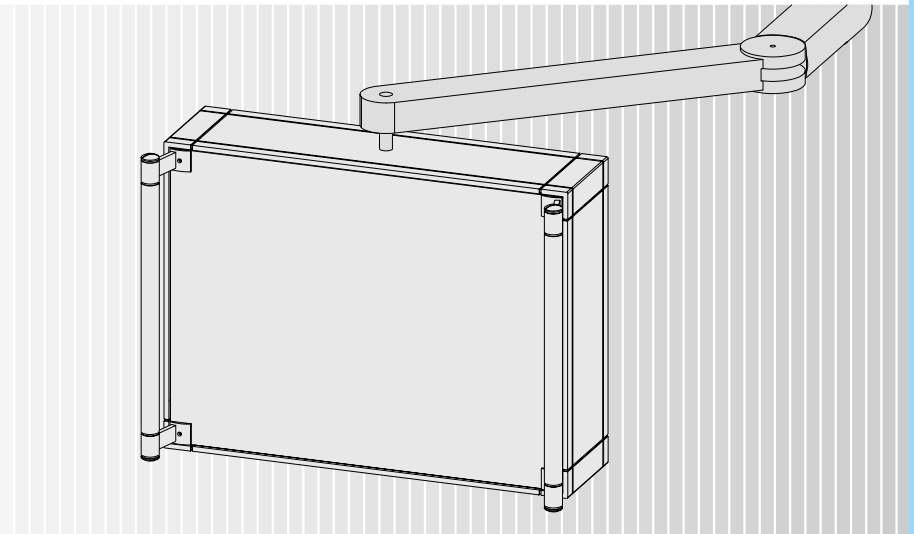

Корпуса Quarto

Универсальный корпус

ЭМС/ВЧ/IP 54

Рисунок: Корпус 1 U x Ш 150 x Г 250

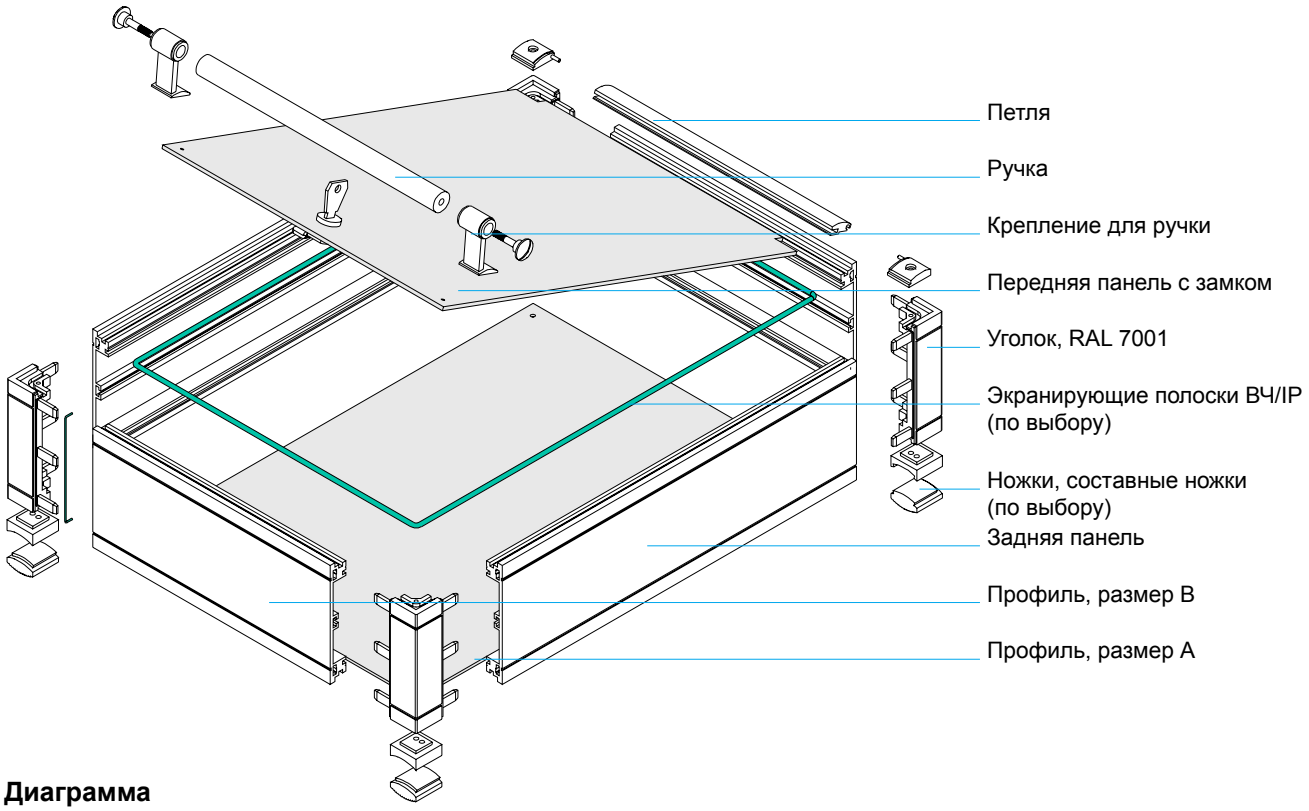

Диаграмма

$b_1 = b_2 = B - 27$ мм
$a_1 = a_2 = A - 27$ мм

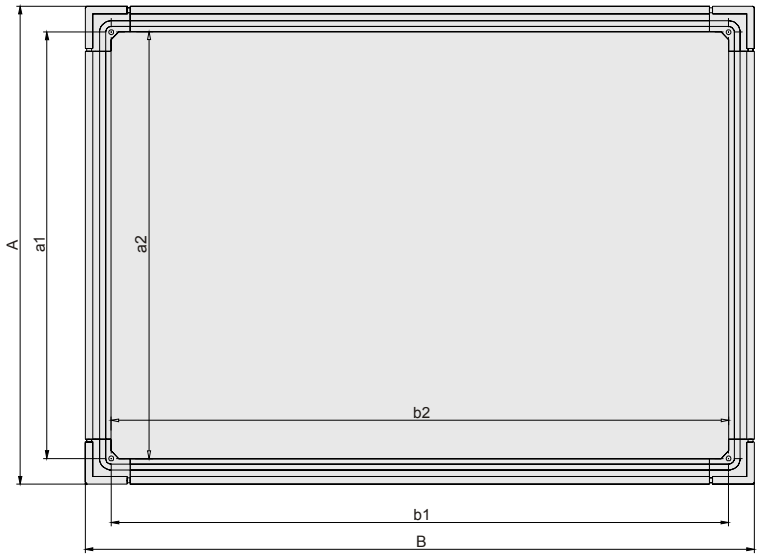

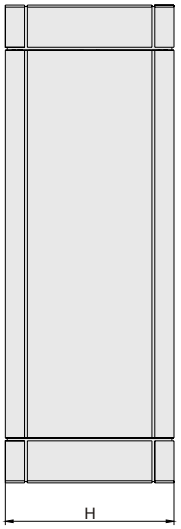

Корпуса Quarto

Заказная спецификация

ЭМС/ВЧ

Применение
Универсальный корпус применяется как настольный, настенный, составной, контрольный или для установки в 19" шкафы.
Имеются пазы и крепления для установки индивидуальных компонентов

Дизайн
Алюминиевые профили крепятся уголками. Передние/задние панели алюминиевые, по выбору анодированные или передняя анодированная/задняя хромированная (ЭМС/ВЧ).
Ручки, ножки, петля и монтажные уголки сделаны из пластика PA UL 94 V0/AI.
ВЧ / IP обеспечивается экранирующими полосками.
Алюминиевый анодированный профиль
Уголки RAL 7001 (серо-стальной)
Корпуса подготовлены для установки ЭМС/ВЧ экранирования и полностью окрашены по RAL 7035 (светло-серый).

Комплект поставки
Уголок.....4 шт.
Профиль, размер A.....2 шт.
Профиль, размер B.....2 шт.
Крепеж.....1 кпл.

Поставляется
- компоненты для сборки
- рама предварительно собранная
- рама предварительно собранная, полностью окрашенная (ЭМС)
- рама предварительно собранная, с ВЧ/IP уплотнением, полностью окрашена

POLYRACK-СЕРВИС-ИНФОРМАЦИЯ

Модифицированные версии
Корпуса поставляются высотой 1 U, 2 U и 3 U, различной глубины и цвета. Возможна дополнительная механическая обработка

Наличие
Все артикулы имеются в наличии согласно прайс-листу.
Позиции без артикула, поставляются от 25 штук в заказе.

Ассортимент	Страница
Универсальный корпус	
Компоненты для сборки	06.15.05
Рама собранная	06.15.05
Рама собранная, ЭМС	06.15.05
Рама собранная, ВЧ/IP 54	06.15.05
Комплектующие	
Передняя/задняя панель	06.15.06
Передняя/задняя дверь	06.15.06
Для индивидуальной установки	
Уголки	06.15.07
Профили	06.15.07
Уплотняющие полоски	06.15.07
Ручки	06.15.08
Петля	06.15.08
19" монтажные уголки	06.15.08
Ножки	06.15.09
Составные ножки	06.15.09
Настенное крепление	06.15.09
Дополнительные комплектующие	
Крепеж	10.40.01

Стандарт ЭМС ВЧ IP

Артикул №. **Универсальный корпус**, в разобранном или собранном виде, окрашенный, ЭМС, ВЧ/IP 54

U	Размер A	Размер B	Компоненты для сборки, анодир. уголки RAL 7001	Рама собранная, анодированная уголки RAL 7001	Рама собранная, окрашенная RAL 7035 (ЭМС)	Рама собранная, окрашенная RAL 7035 (ВЧ/IP 54)
1	150	250	**96 00 00 01**	**96 10 00 01**	**96 10 00 02**	**96 10 00 03**
	433	250	**96 00 00 31**	**96 10 00 31**	**96 10 00 32**	**96 10 00 33**
2	150	250	**96 00 00 06**	**96 10 00 06**	**96 10 00 07**	**96 10 00 08**
	433	250	**96 00 00 36**	**96 10 00 36**	**96 10 00 37**	**96 10 00 38**
3	150	250	**96 00 00 11**	**96 10 00 11**	**96 10 00 12**	**96 10 00 13**
	433	250	**96 00 00 41**	**96 10 00 41**	**96 10 00 42**	**96 10 00 43**

Корпуса Quarto

Передние/задние панели, передние/задние двери

ЭМС/ВЧ/IP 54

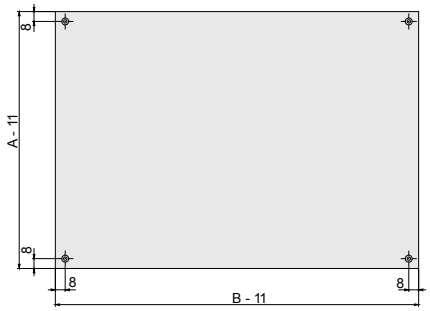

Передние/задние панели
для корпусов Quarto, стандартных и имеющих ЭМСС/ВЧ экранирование

Дизайн
Алюминий, 2,5 мм,
анодированные с перфорацией или передние анодированные/задние хромированные (ЭМС/ВЧ)

Комплект поставки (стандартный)
Передняя панель.....1 шт.
Крепеж.....1 кпл.

Комплект поставки (ЭМС/ВЧ/IP 54)
Передняя панель.....1 шт.
Набор для экранирования.....1 шт.
Крепеж.....1 кпл.

Артикул №. **Передняя/задняя панель,** ЭМС/ВЧ/IP 54 по выбору (1 комплект)

Размер A	Размер B	Анодированные/ края чистые	Спереди анодированные/сзади хромированные (ЭМС/ВЧ/IP 54)
150	250	**96 21 50 00**	**96 21 50 01**
433	250	**96 21 50 04**	**96 21 50 05**

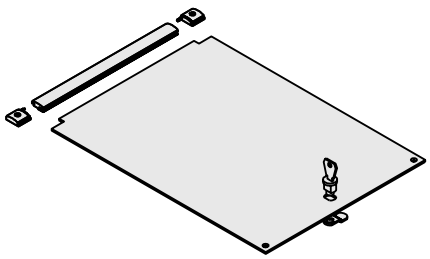

Передняя/задняя дверь
для корпусов серии Quarto

Дизайн
Алюминий, 2,5 мм,
анодированные с перфорацией или передние анодированные/задние хромированные (ЭМС/ВЧ)
Петли пластиковые PA UL 94 VO, RAL 7001

Комплект поставки
Передняя панель.....1 шт.
Замок.....1 шт.
Петли.....1 шт.
Набор для экранирования (только ВЧ).....1 кпл.
Крепеж.....1 кпл.

Артикул №. **Передняя/задняя дверь,** ЭМС/ВЧ по выбору (1 комплект)

Размер A	Размер B	Анодированные/ края чистые	Спереди анодированные/сзади хромированные (ЭМС/ВЧ/IP 54)
150	250	**96 21 50 10**	**96 21 50 11**
433	250	**96 21 50 14**	**96 21 50 15**

Комплектующие

Уголки, профили, экранирующие полоски

Размеры уголка

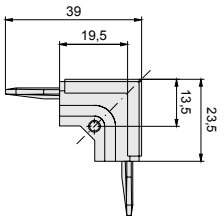

Уголок 1 U и 2 U

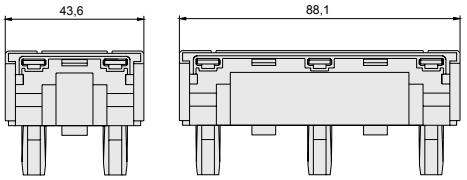

Уголок 3 U

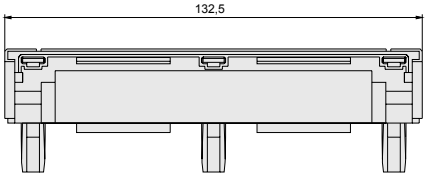

Артикул №. **Уголок,** штампованный цинк, цвет RAL 7001 (1 шт.)

1 U (43,6 мм)	2 U (88,1 мм)	3 U (132,5 мм)
96 42 41 11	**96 42 41 12**	**96 42 41 13**

Профиль
1 U, 2 U, или 3 U

Дизайн
Алюминиевый профиль, 2700 мм, анодированный

Поставляется
Профиль

Профиль 1U и 2U

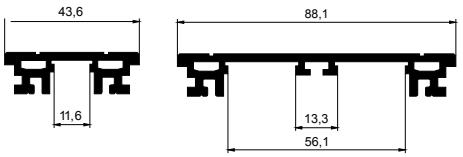

Профиль 3U

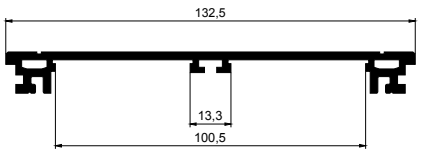

Артикул №. **Профиль,** 2700 мм, анодированный (1 шт.)

1 U (43,6 мм)	2 U (88,1 мм)	3 U (132,5 мм)
96 42 10 01	**96 42 10 03**	**96 42 10 05**

Экранирующие полоски
для корпусов серии Quarto, ЭМС/ВЧ/ IP 54 версии

Дизайн
Проводящая полоска, 1 м
Диаметр 1 мм (для уголков)
Диаметр 3,5 мм (для передних/задних панелей)

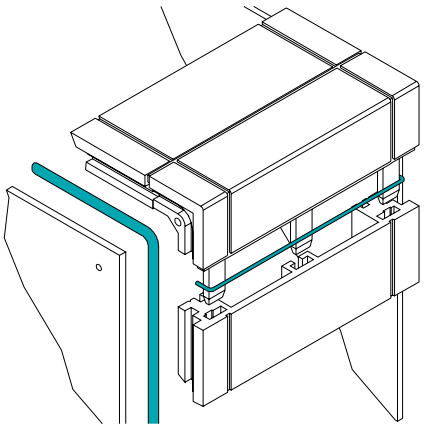

Артикул №. **Экранирующие полоски,** проводящие, 1 м

Проводящие полоски, диаметр 1 мм	**96 48 60 01**
Проводящие полоски, диаметр 3,5 мм	**96 48 60 11**

Корпуса Quarto

Ручка, петля, 19" монтажные уголки

ЭМС/ВЧ/IP 54

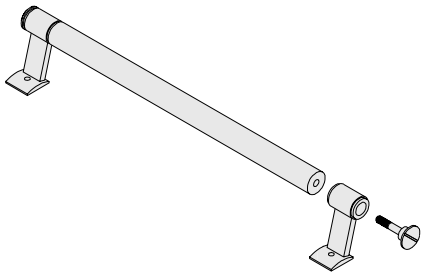

Ручка
для корпусов серии Quarto, имеет крепления для ручки и крепеж

Дизайн
Крепления для ручки пластиковые PA UL 94 V0, RAL 7001
Средняя часть ручки – анодированный алюминий, длина 2700 мм

Комплект поставки
Крепления для ручки.....2 шт.
Крепеж .....1 кпл.

Заказывается отдельно
Средняя часть ручки

Артикул №. **Ручка**

Крепления для ручки с крепежом (1 ручка)	**96 21 70 05**
Средняя часть ручки (длина 2700 мм)	**96 42 10 21**

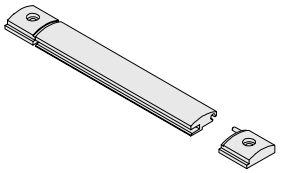

Петля
для корпусов серии Quarto, имеет правое и левое крепление, среднюю часть и крепеж.

Дизайн
Крепления пластиковые PA UL 94 V0, RAL 7001
Средняя часть – анодированный алюминий, длина 2700 мм

Комплект поставки
Крепление правое/левое.....2 шт.
Крепеж.....1 кпл.

Заказывается отдельно
Средняя часть

Артикул №. **Петля**

Крепления левые/правые с крепежом	**96 21 70 04**
Средняя часть (длина 2700 мм)	**96 42 10 11**

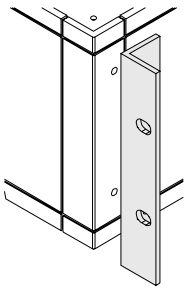

19" монтажные уголки
для установки корпусов Quarto в 19" шкафы

Дизайн
Анодированный алюминий

Комплект поставки
19" монтажные уголки .....2 шт.
Крепеж.....1 кпл.

Артикул №. 19" монтажные уголки

U	Анодированные
1	**96 21 70 06**
2	**96 21 70 07**
3	**96 21 70 08**

Ножки
для корпусов серии Quarto

Дизайн
PA UL 94 V0, RAL 7001
Резина RAL 9005

Комплект поставки
Ножки .....4 шт.
Резина .....4 шт.
Крепеж.....1 кпл.

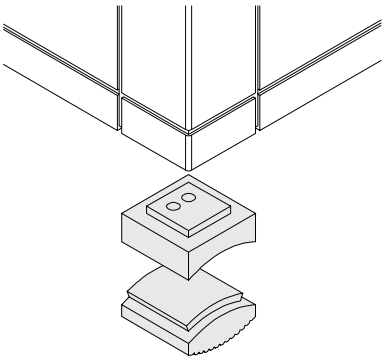

Артикул №. **Ножки**

Артикул №	**96 21 70 02**

Составные ножки
для установки корпусов серии Quarto один на другой.

Дизайн
Пластик PA UL 94 V0, RAL 7001
Резина RAL 9005

Комплект поставки
Составные ножки .....4 шт.
Ножки .....8 шт.

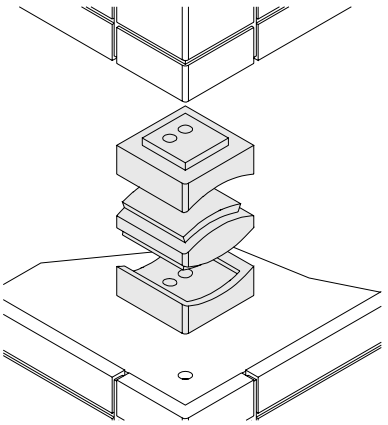

Артикул №. **Составные ножки** (1 комплект)

Артикул №	**96 21 70 03**

Настенные крепления
для корпусов серии Quarto

Дизайн
PA UL 94 V0, RAL 7001
Резина RAL 9005

Комплект поставки
Настенное крепление.....2 шт.
Ножки.....2 шт.
Резина .....2 шт.
Крепеж .....1 кпл.

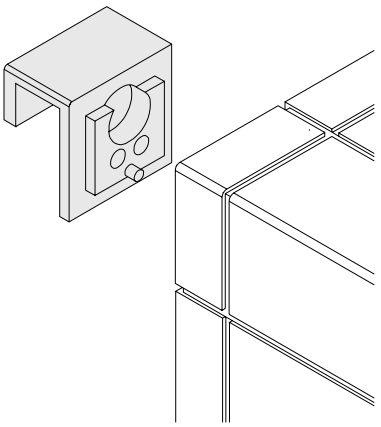

Артикул №. **Настенное креплени**е (1 комплект)

Артикул №	**96 21 70 01**

Корпуса серии 73

Универсальные корпуса



Универсальный корпус серии 73
Этот плоский корпус из алюминиевого профиля имеет неограниченные возможности применения.
Имеется три стандартных варианта глубины – 60 мм, 80 мм или 130 мм и практически любые варианты высоты и глубины.
Универсальные корпуса серии 73 могут использоваться как настольные, настенные или составные.

Корпуса серии 73
Плоские корпуса

Рисунок: Плоский корпус D = 60 мм

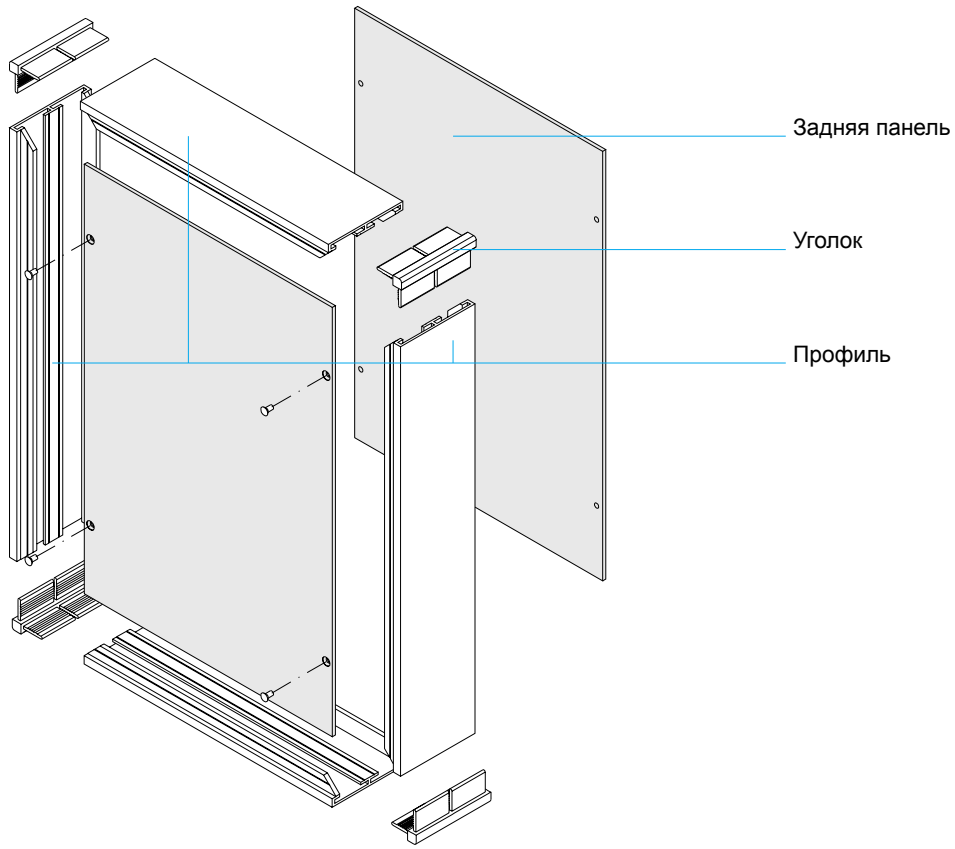

Диаграмма: Профиль = 60 мм, 80 мм и 130 мм

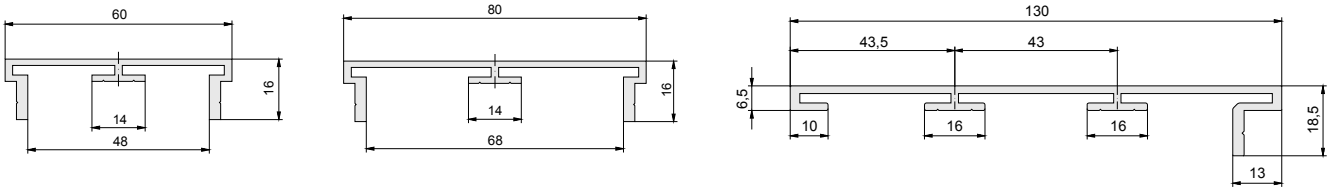

Диаграмма: Уголок

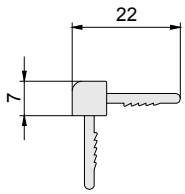

Корпуса серии 73
Плоские корпуса

Применение
Используются как настольные, настенные или составные корпуса

Размеры
Глубина: 60, 80, или 130 мм
Ширина и высота по выбору

Дизайн
Все части корпуса состоят из алюминиевых профилей. Боковые профили крепятся уголками.
На заказ возможна дополнительная механическая обработка задней панели и рамы корпуса.
Алюминий анодированный или окрашенный по выбору.

Поставляется
- компоненты и профили на метр товара
- частично или полностью собранным по желанию

POLYRACK-СЕРВИС-ИНФОРМАЦИЯ

Изготовление на заказ
Возможна дополнительная механическая обработка передней/задней панелей и рамы (вырубка, резьба и т.д.).

Наличие
Поставляется только на заказ.

Стандарт ЭМС ВЧ IP

Корпуса серии 73

Плоские корпуса

Глубина рамы 60, 80, или 130 мм, по выбору профиль на метр, в комплекте или в сборке.

Диаграмма: Плоский корпус, глубина рамы D = 60 мм

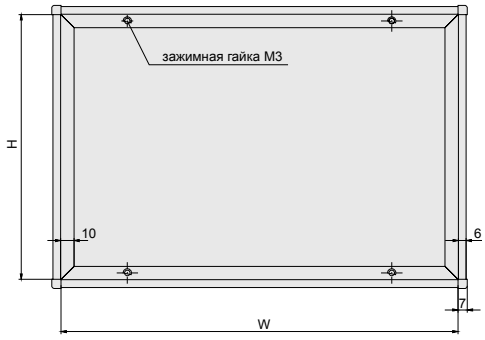



Диаграмма: Плоский корпус, глубина рамы D = 80 мм

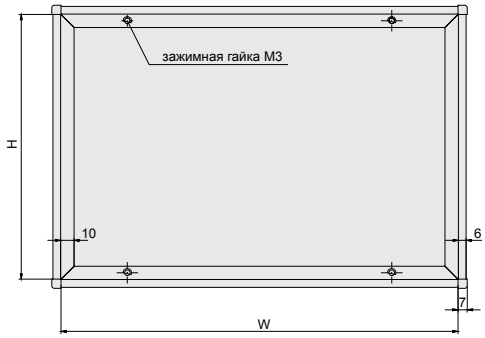



Диаграмма: Плоский корпус, глубина рамы D = 130 мм

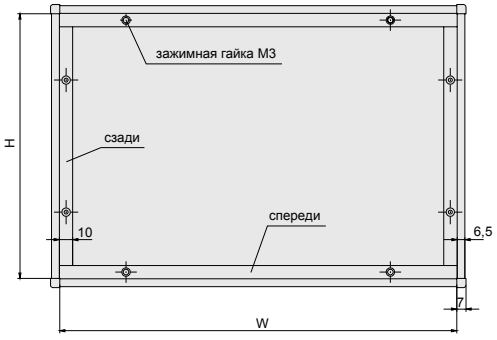

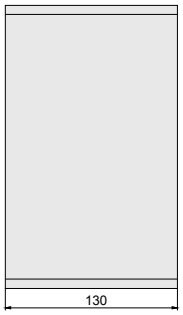

Frame extrusion D = 60, 80, 130 mm, corner bracket, assembly hardware

Артикул №. **Профиль D = 60, 80, 130 мм** (на метр товара по индивидуальному заказу)

Профиль (длина до 2500 мм), алюминий чистый	**90 30 10 00**
Профиль (длина до 2500 мм), анодированный	**90 30 00 00**

Примечание: Угол обреза 45°

Артикул №. **Уголок D = 60 мм** (1 шт.)

Уголок, алюминий чистый	**90 34 11 00**
Уголок, анодированный	**90 34 01 00**

Артикул №. **Профиль D = 80 мм** (на метр товара по индивидуальному заказу)

Профиль (длина до 2500 мм), алюминий чистый	**90 31 10 00**
Профиль (длина до 2500 мм), анодированный	**90 31 00 00**

Примечание: Угол обреза 45°

Артикул №. **Уголок D = 80 мм** (1 шт.)

Уголок, алюминий чистый	**90 34 12 00**
Уголок, анодированный	**90 34 02 00**

Артикул №. **Профиль D = 130 мм** (на метр товара по индивидуальному заказу)

Профиль (длина до 2500 мм), алюминий чистый	**90 32 10 00**
Профиль (длина до 2500 мм), анодированный	**90 32 00 00**

Примечание: Угол обреза 90°

Артикул №. **Уголок D = 130 мм** (1 шт.)

Уголок, алюминий чистый	**90 34 13 00**
Уголок, анодированный	**90 34 03 00**

Артикул №. **Крепеж для универсальных корпусов** (по индивидуальному заказу)

Зажимная гайка M3 для передних и задних панелей (1 комплект = 100 шт.)	**79 91 38 00**
Винт с потайной головкой M3x8, DIN 963 для передних/задних панелей (1 комплект = 100 шт.)	**79 91 16 00**

Корпуса серии 73
Плоские корпуса

Конструктивные примеры

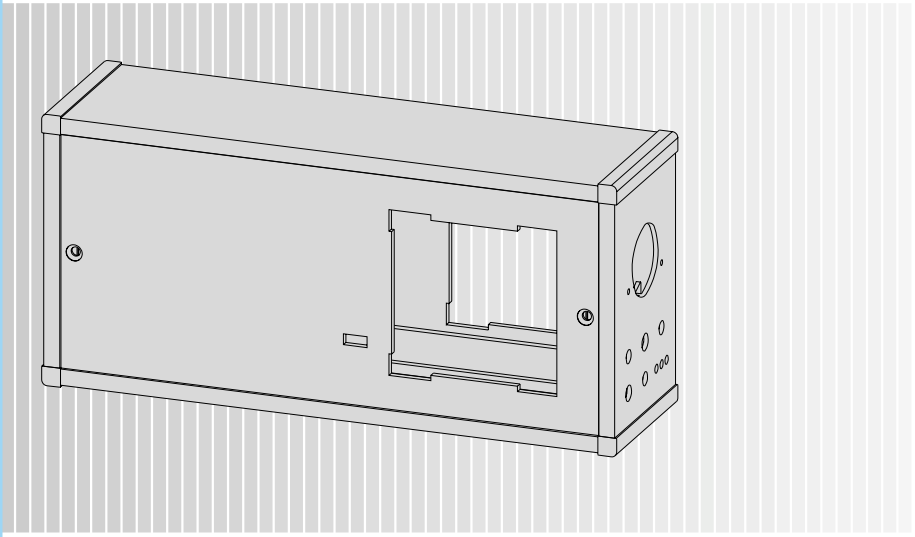

Корпус для установки системы обработки изображения
Установка линз и операционных компонентов возможна благодаря специальной перфорации основных частей корпуса.
Обеспечен оптимальный доступ к установленным компонентам.
Боковая панель крепится на два винта.
Корпус окрашен …

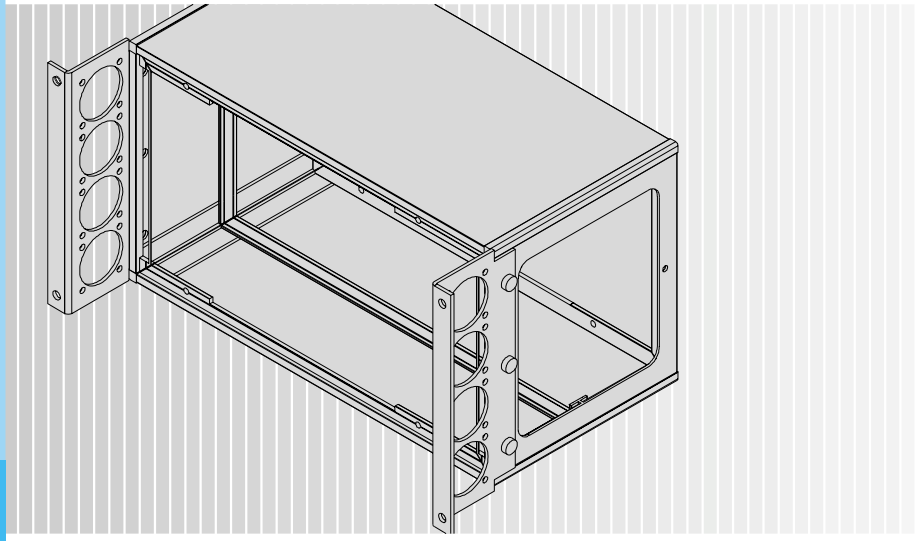

Высокопрочная конструкция
Высокопрочная конструкция для установки в качестве контрольного компонента.
Монтажные уголки крепятся винтами на боковые стенки, придают корпусу дополнительную прочность и позволяют устанавливать кабели.
Поставляется только алюминиевый каркас, оптическое оборудование в комплект поставки не входит.

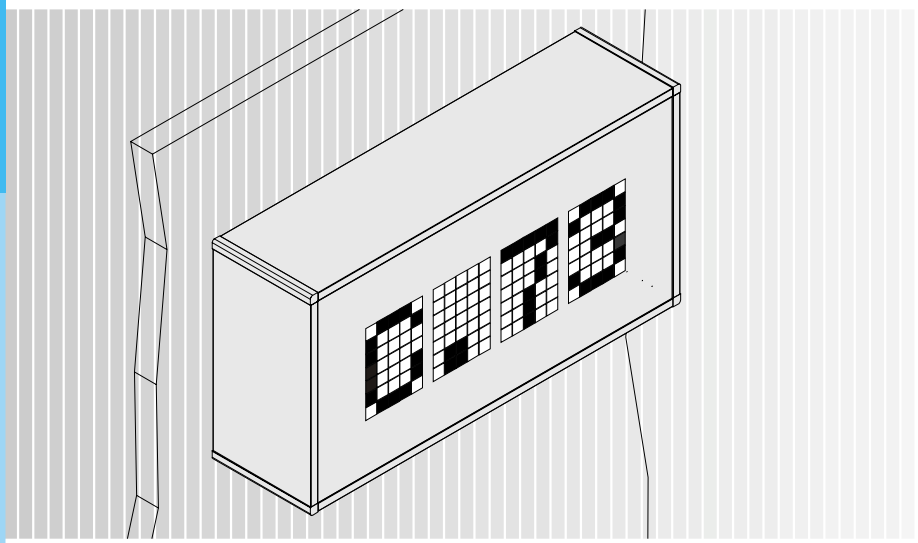

Система контроля трафика
Корпус может быть оборудован световыми индикаторами. Благодаря маленькой глубине и различной длине корпуса идеально подходят для систем контроля движения.
Стенки корпуса легко укорачиваются до необходимой длины. Возможна дополнительная механическая обработка передней стенки для декоративных целей. Материал алюминий и акриловое стекло.

Корпуса серии 72

Настольные корпуса для установки печатных плат



Компактные корпуса серии 72 применяются для установки различных модулей и печатных плат.

Профильные стенки позволяют выдвигать и задвигать печатные платы. Имеется шесть различных размеров корпусов. Простой и быстрый монтаж.

POLY RACK

Корпуса серии 72

Настольные корпуса для установки печатных плат

Рисунок: Корпус, В 130 x Ш 260 x Г 240 мм

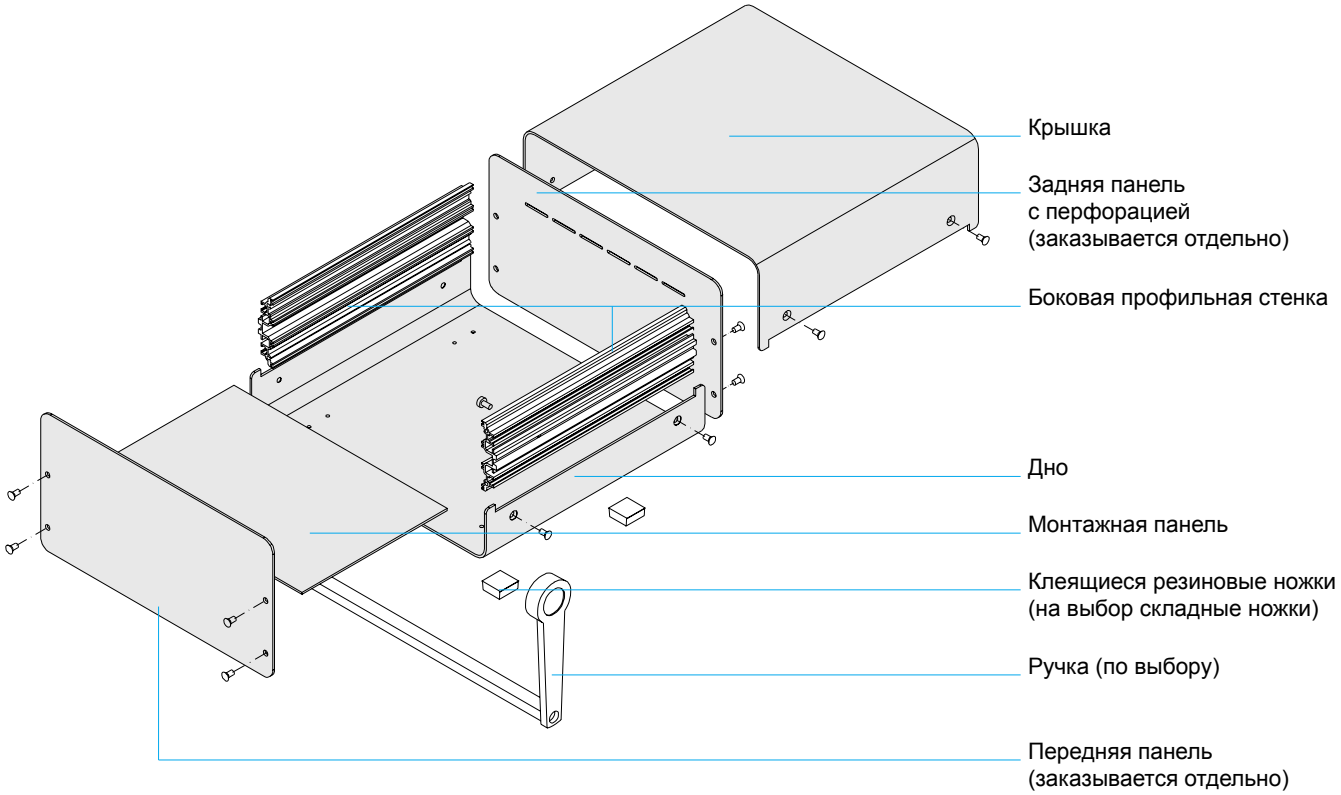

Корпуса серии 72
Заказная спецификация

для установки печатных плат

Применение
Настольные корпуса применяются для установки печатных плат стандартного и нестандартного формата.

Дизайн
Профильная конструкция
Алюминиевые крышка и дно крепятся на 4 винта.
Профильные стенки из анодированного алюминия с пазами для установки печатных плат и монтажных панелей.
Крышка, дно, передняя/задняя панели окрашены по RAL 9018 (папирус)
Боковые профильные стенки – анодированные.

Комплект поставки
Крышка .....1 шт.
Дно .....1 шт.
Профильные стенки.....2 шт.
Ручка (по выбору).....1 шт.
Резиновые ножки
(на выбор складные ножки).....4 шт.
Крепеж .....1кпл.

Поставляется
частично или полностью собранным по желанию

POLYRACK-СЕРВИС-ИНФОРМАЦИЯ

Индивидуальный дизайн
Корпуса поставляются различной ширины, глубины, высоты и цвета. Возможна дополнительная механическая обработка.

Наличие
Все артикулы имеются в наличии согласно прайс-листу.
Позиции без артикула, поставляются от 25 штук в заказе.

Ассортимент	Страница
Корпуса для печатных плат	
без ручки	06.25.05
с ручкой	06.25.05
Комплектующие	
Передняя панель	06.25.06
Задняя панель	06.25.06
Монтажная панель	06.25.07
Для индивидуальной установки	
Ручка	06.25.05
Складные ножки	10.30.08
Дополнительные комплектующие	
Крепеж	10.40.01

Стандарт ЭМС ВЧ IP

Корпуса серии 72

Настольные корпуса для установки печатных плат

Настольные корпуса для установки печатных плат, по выбору с ручкой

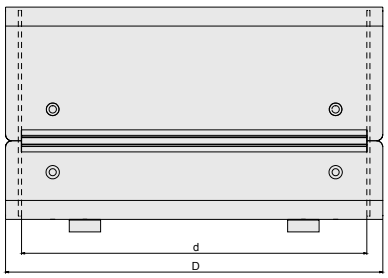

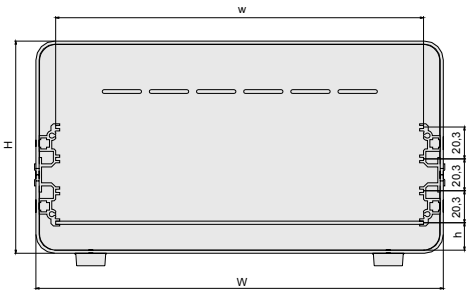

d = D – 20 мм
w = W – 30 мм

W = см. артикулы
w = W – 30 мм

h = 13,4 мм (для корпусов высотой 80)
h = 23,4 мм (для корпусов высотой 100 и 135)

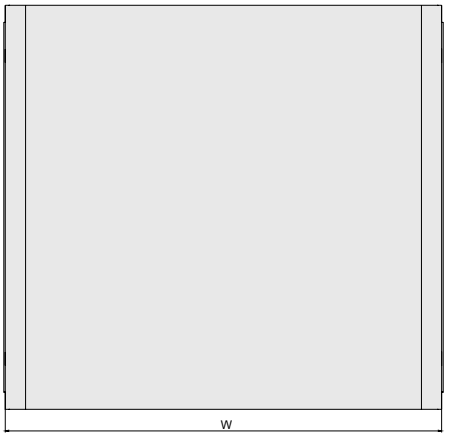

Ручка

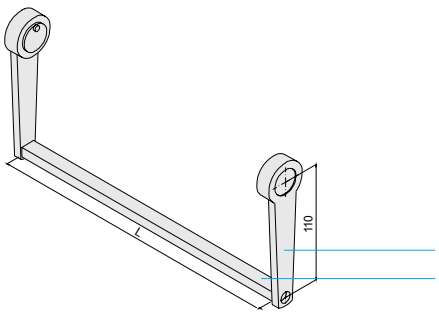

Боковые опоры
Средняя часть ручки

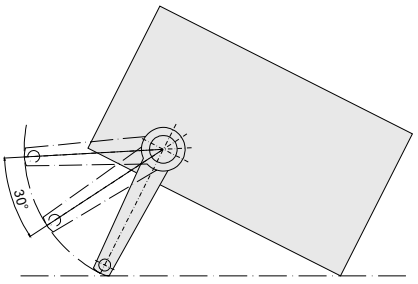

L (средняя часть ручки) = W (корпус) +16 мм

Артикул №. **Компактные корпуса для установки печатных плат**, без ручки

H	W	D = 180 мм	D = 240 мм
80	125	**72 08 10 00**	**–**
80	260	**72 09 10 00**	**72 25 20 00**
100	190	**–**	**72 11 20 00**
135	260	**–**	**72 22 20 00**

Артикул №. **Компактные корпуса для установки печатных плат**, **с ручкой**

H	W	D = 180 мм	D = 240 мм
80	125	**72 08 11 00**	**–**
80	260	**72 09 11 00**	**72 25 21 00**
100	190	**–**	**72 11 21 00**
135	260	**–**	**72 22 21 00**

Ручка для корпусов серии 72
имеет возможность регулировки с шагом 30°.

Дизайн
Боковые опоры пластиковые, черные.
Средняя часть ручки из анодированного алюминия.

Артикул №. **Ручка**, для индивидуального заказа

Боковые опоры (1 пара), с фиксатором	**79 50 40 00**
Средняя часть ручки, длина до 1 м, анодированный алюминий	**90 10 00 00**
Винт с цилиндрической головкой, M 5x12 (100 шт.)	**79 91 43 00**

Корпуса серии 72
Передние панели, задние панели

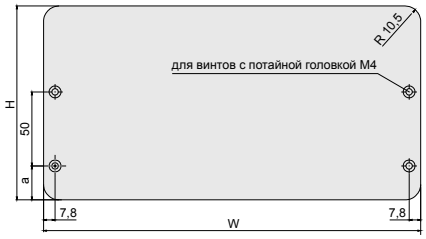

Передние панели
Передние панели крепятся винтами к боковым профильным стенкам.

Дизайн
Анодированный алюминий, 2,5 мм толщиной.

Комплект поставки
Передняя панель .....1 шт.

Артикул №. **Передняя панель** (1 шт.)

Высота корпуса H	Ширина копуса W	Анодированный 1
80	125	**14 08 13 00**
80	260	**14 09 33 00**
100	190	**14 10 23 00**
135	260	**14 20 33 00**

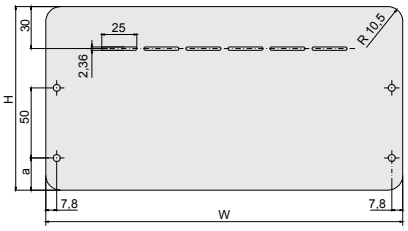

Задняя панель
Задняя панель с перфорацией для теплообмена.
Крепится винтами с цилиндрической головкой.

Дизайн
Алюминий, 2 мм толщиной, окрашен по RAL 9018 (папирус).

Комплект поставки
Задняя панель .....1 шт.

Артикул №. **Задняя панель** (1 шт.)

Высота корпуса H	Ширина корпуса W	Цвет RAL 9018
80	125	**72 01 20 25**
80	260	**72 01 20 26**
100	190	**72 01 20 28**
135	260	**72 01 20 40**

Анодированный 1: анодированный, кромка чистая

Монтажные панели
Для установки индивидуальных компонентов.
Монтажные панели устанавливаются в пазы боковых профильных стенок.

Материал
Алюминий, 2 мм

Примечание
Возможна дополнительная механическая обработка.

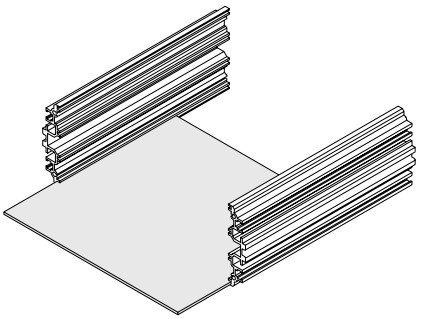

Артикул №. **Монтажные панели** (1 шт.)

Для корпусов W (ширина)	Для корпусов D (глубина)	Монтажная панель (ширина)	Монтажная панель (глубина)	Артикул №
125	180	100,3	159,5	**79 76 31 00**
260		233,7		**79 76 33 00**
125	240	100,3	219,5	**79 76 37 00**
190		163,7		**79 76 34 00**
260		233,7		**79 76 35 00**

Модули для установки на монтажные шины

06.50. Содержание



Модули Railo 06.50.01

Модули Railo

Модули для установки на монтажную шину, настенные модули

EMC/RFI prepared



Модули Railo предназначены для установки печатных плат и электронных переключателей.
Модули состоят из алюминиевых профилей корпуса.
Все части модуля полностью проводящие для обеспечения наилучшего EMC экранирования.
Модули Railo используются как настенные или для установки на монтажную шину.

Модули Railo

Модули для установки на монтажную шину, настенные модули

ЭМС/ВЧ



Стандартный модуль Railo для одинарных печатных плат
Модуль состоит из основного профиля, двух боковых панелей и передней панели или крышки.
Все части проводящие, хромированные.



Стандартный модуль Railo для нескольких печатных плат
Модуль предназначен для установки 2-3 печатных плат.
Адаптерный профиль крепится винтами к основному профилю.
Глубина модуля и количество плат варьируются.



Настенный модуль Railo
Имеет особые сменные боковые пластины для крепления к стене.

Модуль Railo с передней крышкой
Для оптимального теплообмена.
Индивидуальный дизайн, шелкография по желанию.

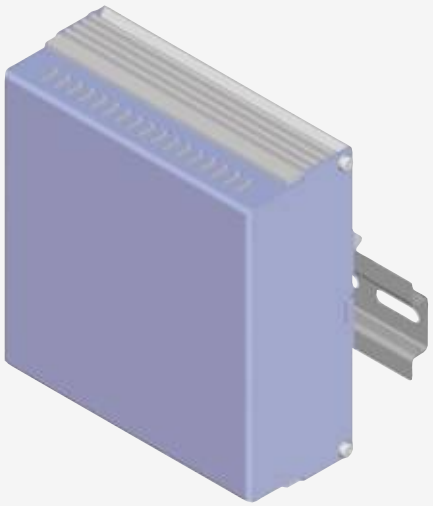

Модуль Railo с акриловой крышкой
Съемная акриловая крышка обеспечивает оптимальный доступ и возможность осмотра установленных компонентов при закрытом положении.

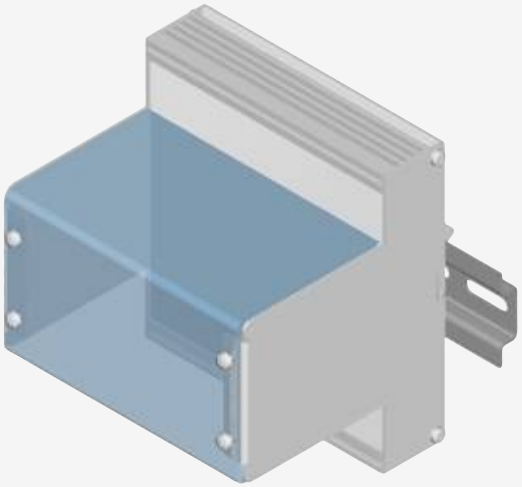

Модуль Railo с крышкой по индивидуальному заказу
Возможно изготовление модулей по индивидуальному заказу.
Индивидуальный дизайн, шелкография по желанию.

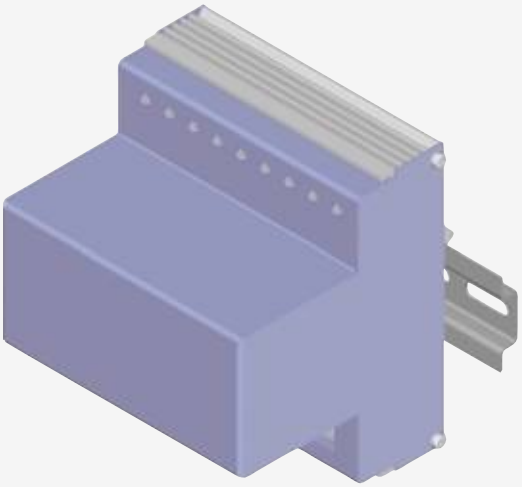

Модули Railo

Модули для установки печатных плат и электронных переключателей. Индивидуальный дизайн

ЭМС/ВЧ

Рисунок: Основной профиль с передней крышкой

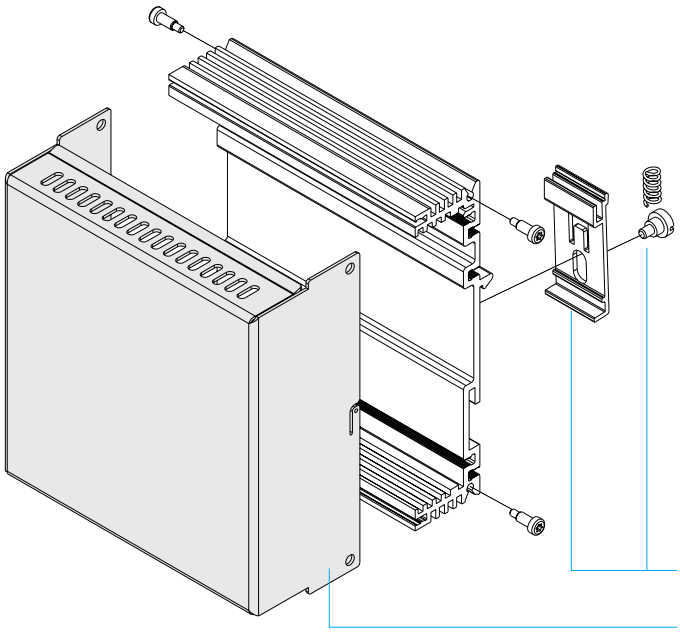

Основной профиль с боковыми пластинами и передней панелью

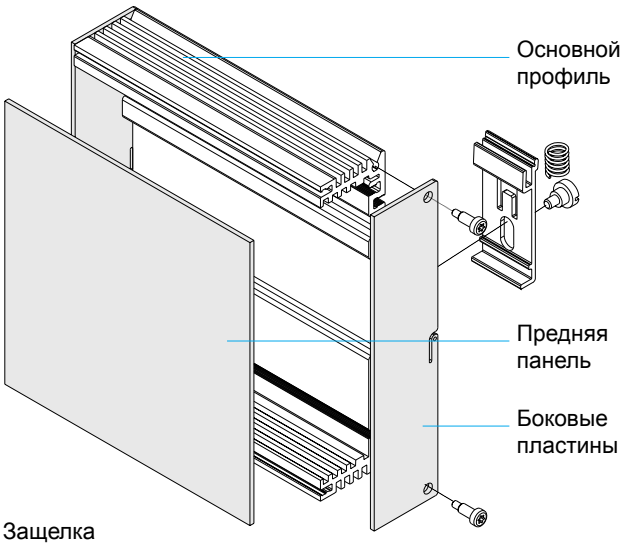

Диаграмма

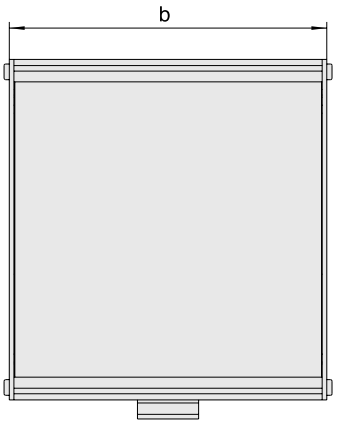

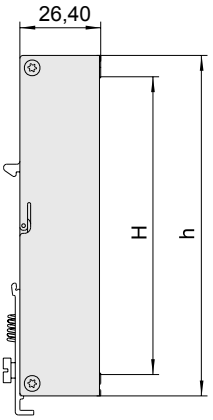

B = Ширина платы
H = Высота платы
L = Длина профиля
L = B + 0,5 мм
b = L + 2 x толщина боковой пластины
h = H + 11 мм

Профиль (Европлата 100 мм высотой)

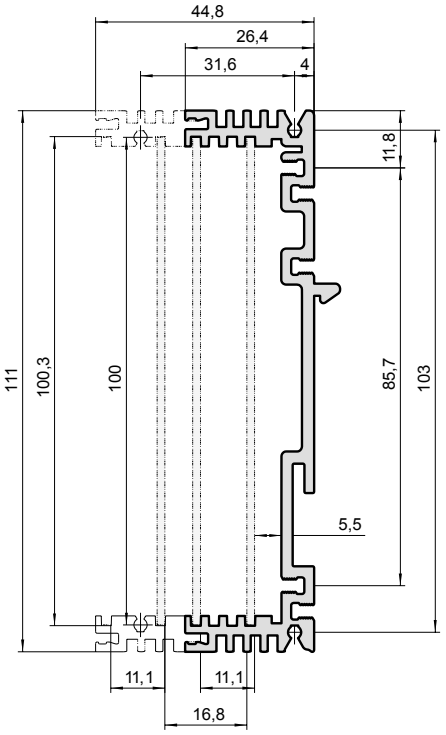

Модули Railo

Заказная спецификация

Модули для установки печатных плат и электронных переключателей

Применение
Модули Railo предназначены для установки печатных плат и индивидуальных электронных компонентов. Модули собираются из отдельных частей согласно спецификации. Модули Railo могут использоваться как настенные или монтироваться на монтажную шину.

Дизайн
Алюминиевый профиль, проводящий, хромированный.
Боковые пластины алюминиевые, хромированные.
Передняя панель алюминиевая, спереди анодированная/сзади хромированная.
Передняя крышка из нержавеющей стали 1.4016, акриловая крышка прозрачная.

Комплект поставки
Отдельные компоненты для индивидуальной сборки.

POLYRACK-СЕРВИС-ИНФОРМАЦИЯ

Индивидуальный дизайн
Боковые пластины и передние крышки по выбору
Наличие
Все артикулы имеются в наличии согласно прайс-листу.
Позиции без артикула, поставляются от 25 штук в заказе.

Ассортимент		Страница
Основной профиль		
для европлаты высотой 100 мм	1 шт.	06.50.06
Защелка	1 кпл. = 10 шт.	06.50.06
Комплектующие		
Адаптерный профиль (для 1-2 дополнительных европлат)	2 шт.	06.50.06
Дополнительные комплектующие		
Боковые пластины		
Стандартные	2 шт.	06.50.07
Настенные	2 шт.	06.50.07
Акриловые	2 шт.	06.50.07
Передние панели и крышки		
Передняя панель	1 шт.	06.50.07
Передняя крышка	1 шт.	06.50.07
Акриловая крышка	1 шт.	06.50.07

Стандарт ЭМС ВЧ IP

Модули Railo

Основной профиль, профильный адаптер, защелка

ЭМС/ВЧ

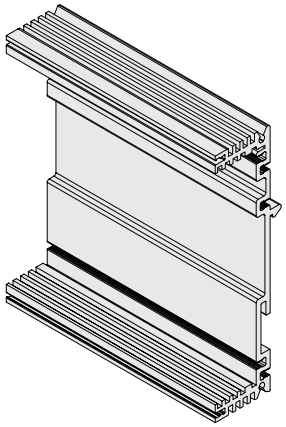

Основной профиль
для модулей Railo. Применяется для установки печатных плат.

Материал
алюминий.

Комплект поставки
Основной профиль.....1 шт.

Артикул №. **Основной профиль** (1 шт.)

B	Для европлат 100 мм высотой
80	**22 04 50 01**
100	**22 04 50 02**
160	**22 04 50 03**
Длина профиля = 1300 мм	**22 04 50 04**

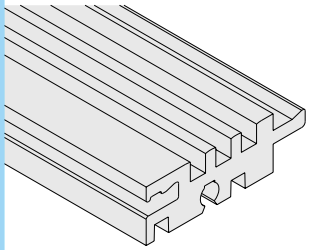

Адаптер
для модулей Railo. Применяется для установки двух дополнительных печатных плат.

Материал
хромированный алюминий.

Комплект поставки
Адаптер .....1 шт.

Артикул №. **Адаптер** (1 шт.)

B	Для европлат 100 мм высотой
80	**22 04 50 20**
100	**22 04 50 21**
160	**22 04 50 22**
Длина профиля = 1300 мм	**22 04 50 23**

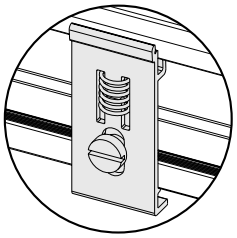

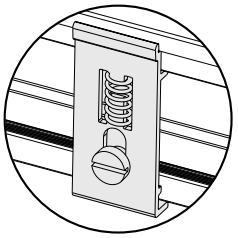

Защелка
для крепления модуля на монтажную шину (1 комплект – 10 шт.)

Комплект поставки
Защелка
(анодированный алюминий)....10 шт.
Пружины .....10 шт.
Шайбы.....10 шт.
Винты М3х6 .....80 шт.

Артикул №. **Защелка** для монтажных шин (10 шт. в комплекте)

Артикул №	**22 04 50 06**

Боковые пластины
Подходит для стандартных модулей, закрывает боковую сторону основного профиля
- для 1 или 2-3 плат
- для установки на несущие профили или настенного монтажа
- для акриловой крышки (только несущий профиль)

Материал
Хромированный алюминий

Комплект поставки
Боковая пластина .....1 шт.

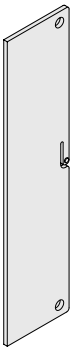

Стандартная боковая пластина

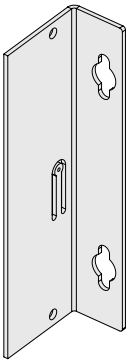

Настенная боковая пластина

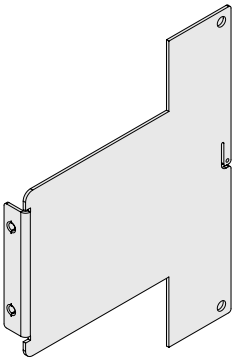

Боковая пластина для акриловой крышки

Артикул №. **Боковая пластина** (1 шт.)

Тип	Число плат	Для европлат 100 мм высотой
Стандартная (Алюминий, 1,5 мм)	1	**22 04 50 05**
	2-3	**22 04 50 19**
Настенная (Алюминий, 1,5 мм)	1	**22 04 50 17**
	2-3	**22 04 50 18**
Для акриловой крышки (Алюминий, 1,5 мм)	1	**22 04 50 16**
	2-3	**–**

Передняя панель/крышка
закрывает основной профиль по выбору:
- передняя панель алюминиевая, 1,5 мм, спереди анодированная/сзади хромированная
- крышка с вентиляционными отверстиями, нержавеющая сталь 1.4016, металлик, 1 мм.
- акриловая прозрачная крышка, 2 мм (установка только на несущий профиль)

Комплект поставки
Передняя панель/крышка .....1 шт.

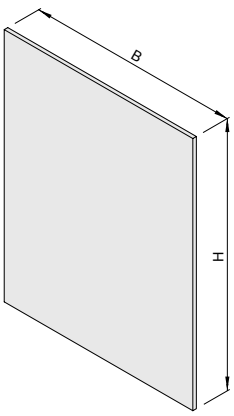

Передняя панель

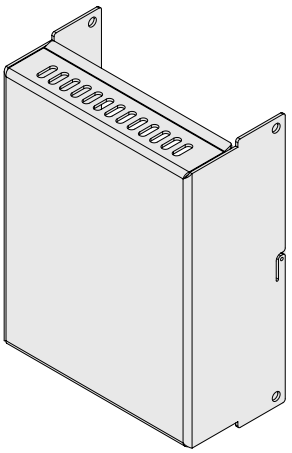

Передняя крышка

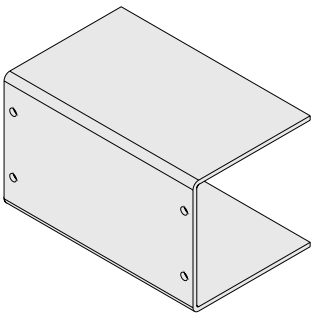

Акриловая крышка

Артикул №. **Передняя панель/крышка** (1 шт.)

Тип	B	Для европлат 100 мм высотой
Передняя панель	80	**22 04 50 07**
	100	**22 04 50 08**
	160	**22 04 50 09**
Передняя крышка	80	**22 04 50 10**
	100	**22 04 50 11**
	160	**22 04 50 12**
Акриловая крышка	80	**22 04 50 13**
	100	**22 04 50 14**
	160	**22 04 50 15**

19" крейты

08.00.02-03





19" крейты Future 08.05.01
Комплектующие 08.05.10
Передние панели 08.05.18

19" крейты HF 2000 08.10.01
Комплектующие 08.15.02
Передние панели 08.20.02





19" крейты серии 75 08.25.01

19" крейты серии 76 08.30.01





19" крейты серии 77 08.35.01

19" крейты серии 78 08.40.01



19" крейты,
смешанная сборка 08.45.01

19" крейты

Ассортимент продукции

ЭМС/ВЧ по выбору



19" крейты серии Future
- возможность усовершенствования экранирования
- используется как механическая базовая система для VME64 Extension и Compact PCI
- быстрая сборка
- все части хромированные
- профили с шагом перфорации 10 мм

(стр. 08.05.01)



19" крейты серии HF 2000
- экранирование по индивидуальному заказу
- все детали крейта токопроводящие, хромированные
- симметричный монтаж сзади и спереди
- дискретность установки горизонтальных профилей 10 мм

(стр. 08.10.01)





19" крейты серии 76
- для установки в контрольные панели
- цельный горизонтальный профиль
- дискретность установки горизонтальных профилей 30 мм

(стр. 08.30.01)

19" крейты серии 75
- экономичная версия
- цельный горизонтальный профиль с 19" монтажными уголками
- анодированный алюминий, по выбору хромированный проводящий
- дискретность установки горизонтальных профилей 30 мм

(стр. 08.25.01)

19" крейты серии 77

- с двумя профильными боковыми стенками, состоящими из боковых панелей и 19" монтажных уголков
- анодированный алюминий, по выбору хромированный проводящий
- дискретность установки горизонтальных профилей 30 мм
- возможно изготовление на заказ (дополнительная обработка, особые размеры)

(стр. 08.35.01)



19" крейты серии 78

- боковая панель цельная, изогнутая
- все детали проводящие, хромированные

(стр. 08.40.01)



Монтажный набор для смешанной сборки

- дискретность установки вертикальных/горизонтальных профилей 30 мм

(стр. 08.45.01)

- дискретность установки вертикальных профилей 10 мм

(стр. 08.15.07)



Стандарт ЭМС ВЧ IP

19" крейты серии Future

для установки встраиваемых модулей

ЭМС/ВЧ



Преимущество 19" крейтов серии Future заключается в техническом совершенстве и возможности создать любую требуемую конфигурацию. Удароустойчивость, усовершенствованное ЭМС/ВЧ экранирование, минимальные затраты на сборку, размеры и комплектующие соответствуют стандартам DIN 41494, IEC 297-3 и IEEE 1101.10.

POLY RACK

19" крейты серии Future
для установки встраиваемых модулей

Варианты сборки

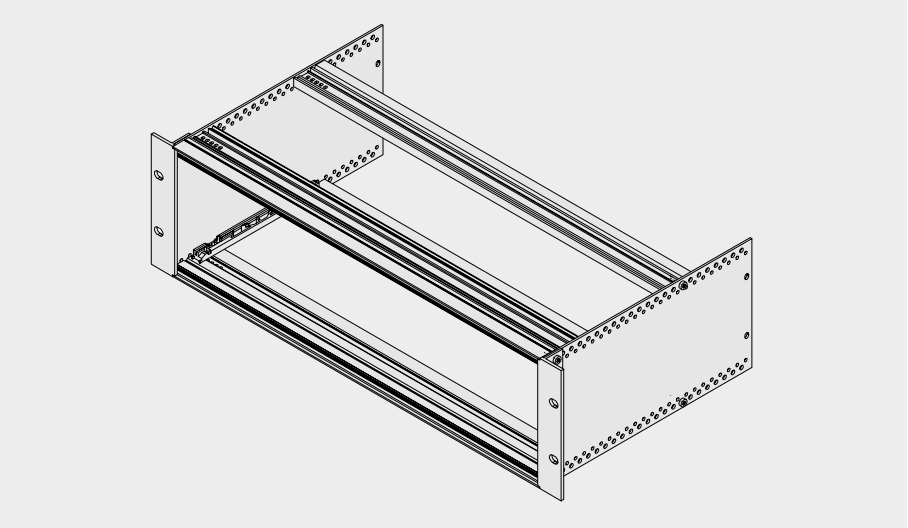

Базовая система
Базовая система состоит из простых боковых стенок в комбинации с двумя видами горизонтальных передних профилей и тремя видами горизонтальных задних профилей.

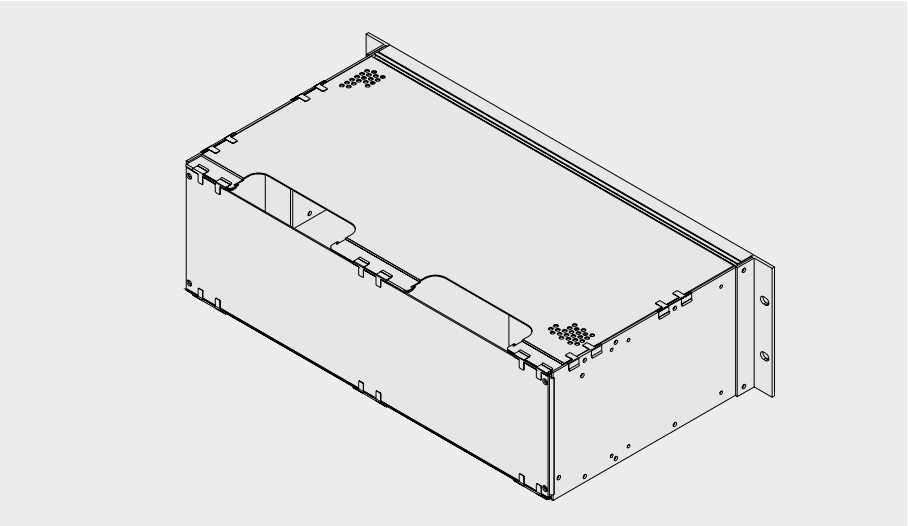

ЭМС/ВЧ
Задняя панель и крышка имеют кабельные вводы для установки систем коммуникации.

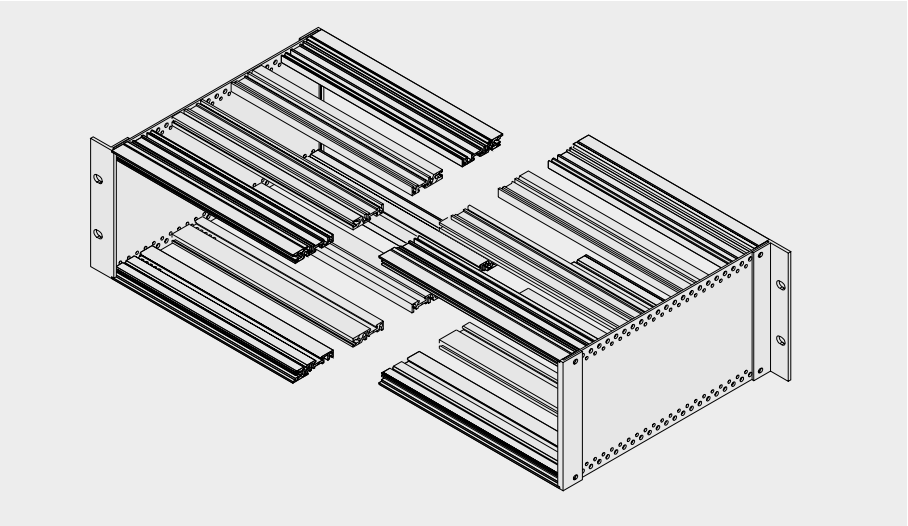

Возможность установки спереди и сзади
Комбинация монтажных уголков позволяет устанавливать крейты в шкафы и на монтажные шины.

Ударопрочность
Высокая прочность профильной конструкции обеспечивается двойным крепежом монтажных уголков к боковым панелям и креплением экранирующих пружин с крышкой. Соответствует стандарту LES-DB немецких железных дорог.

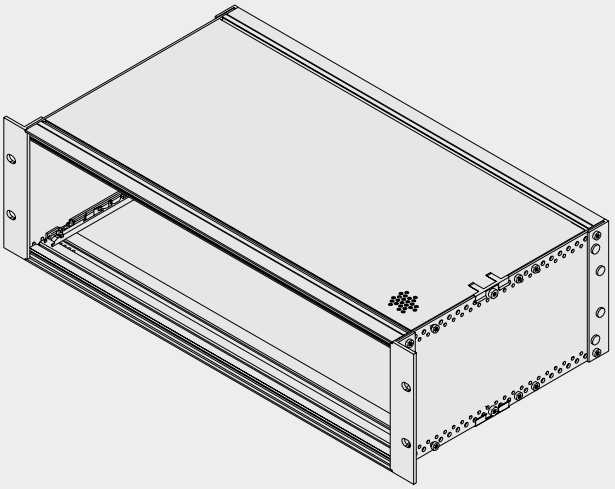

Универсальность
Может применяться для различных систем: VME, VME64, VME64 Extension и CompactPCI.
Возможность усовершенствования по требованию.

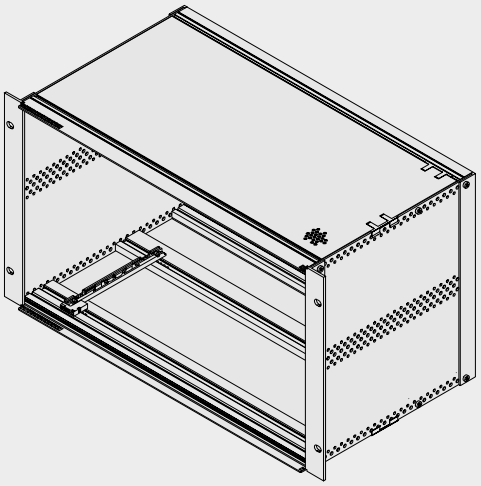

Экранирование
Экранирующие пружины крепятся без винтов и обеспечивают надежный контакт между частями крейта.
Минимальные затраты достигаются благодаря оптимальной конструкции.

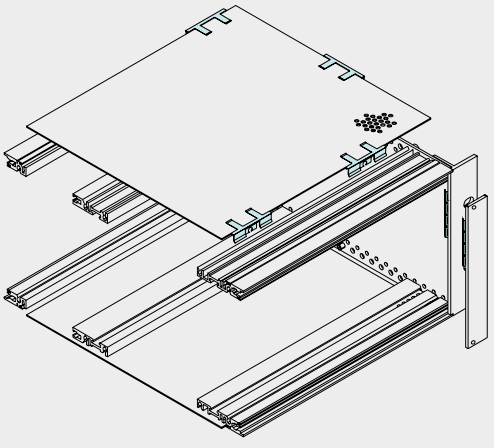

19" крейты серии Future

для установки встраиваемых модулей

Технические детали

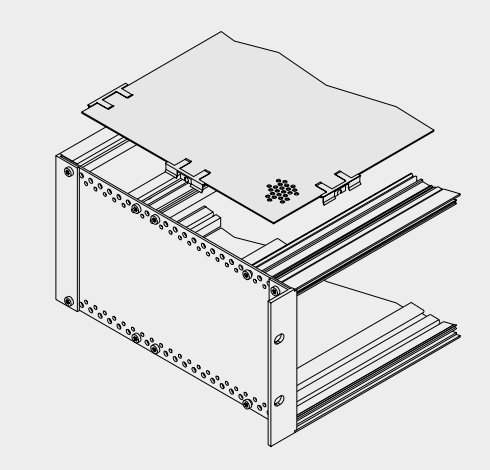

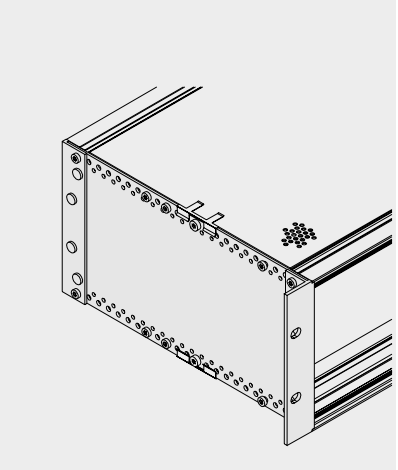

Быстрая установка
Преимущество этих крейтов быстрая невинтовая фиксация верхних панелей. Расстояние между экранирующими пружинами индивидуально.

На заказ, дополнительно можно укрепить пружину винтом для обеспечения ударопрочности.

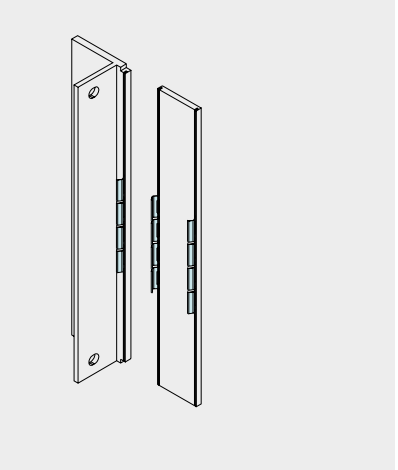

Экранирование
Экранирующие пружины крепятся в пазы на передних панелях и уголках. Дискретность установки индивидуальна.

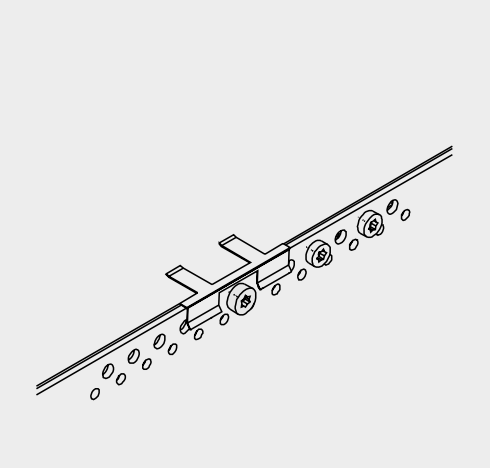

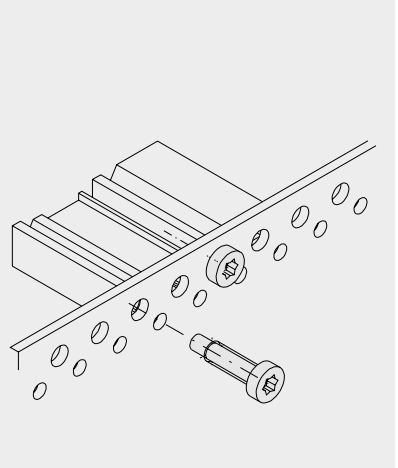

Варианты и монтаж
Крепление боковых панелей к монтажным уголкам возможно по всей глубине.

Саморезы для соединения горизонтальных профилей и боковых панелей имеют метрическую резьбу. Можно использовать двойной набор винтов для большей прочности конструкции.

Усовершенствования
Механизм извлечения и установки плат в комбинации с горизонтальными передними профилями
Совместим с IEEE 1101.10.

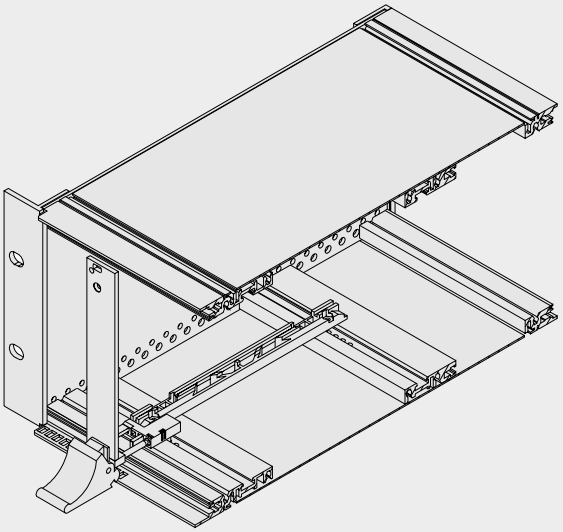

Отвод статического электричества
ESD-клипсы используются для отвода статического электричества. Дополнительная клипса может быть установлена на кодовом блоке при использовании ручки-защелки.

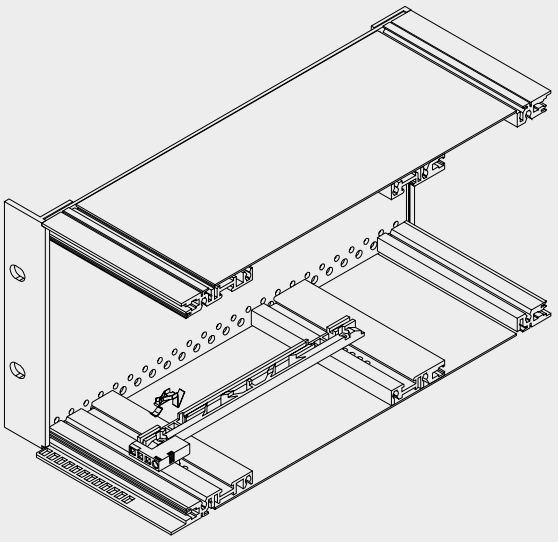

19" крейты серии Future

для установки встраиваемых модулей

ЭМС/ВЧ

Рисунок: **19" крейт серии Future 3U/224D, двойной**

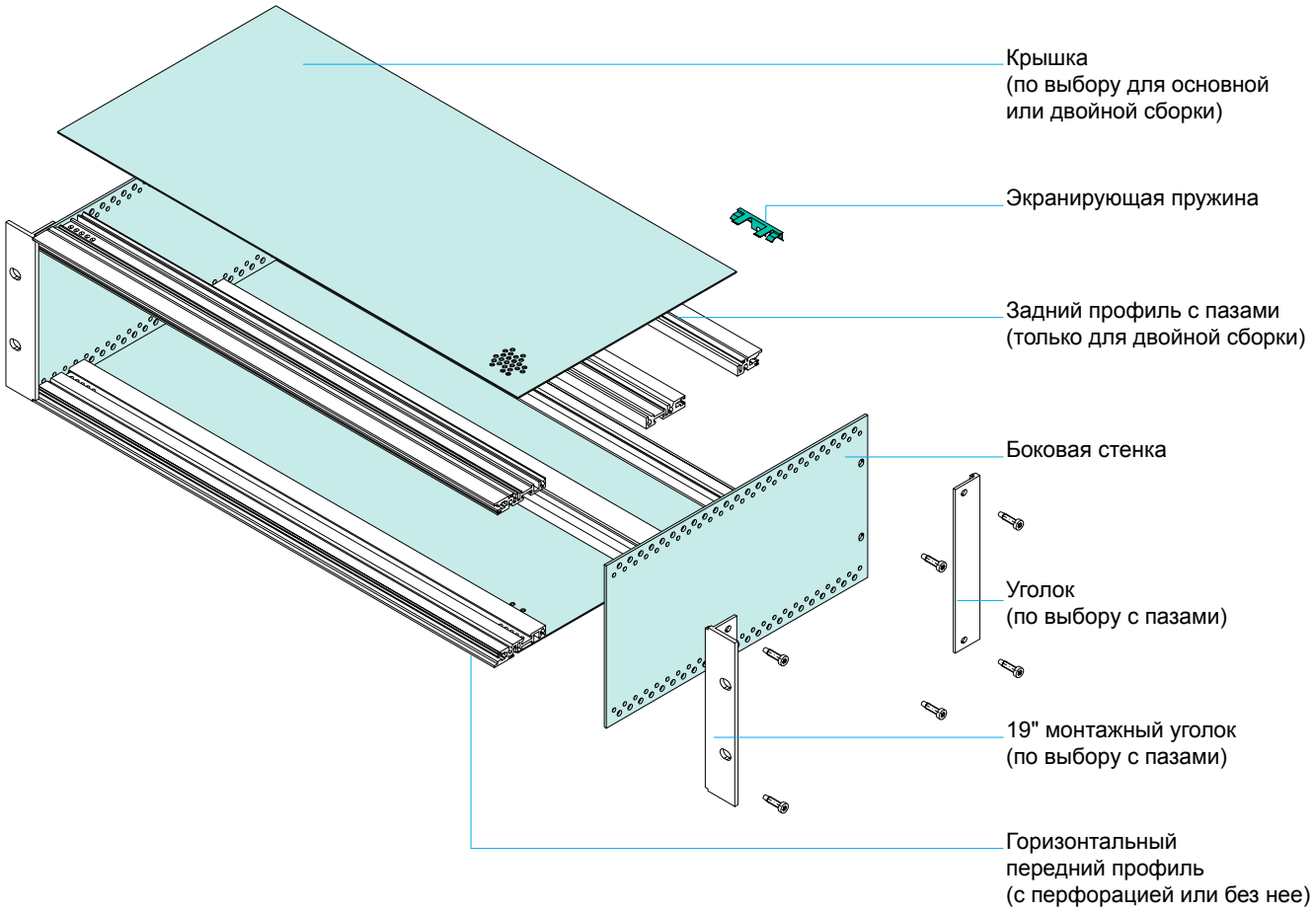

19" крейты серии Future
Заказная спецификация

ЭМС/ВЧ

Применение
19" крейты серии Future для установки встраиваемых модулей имеют стандартную или двойную конфигурацию.

Стандарты
Внутренние размеры крейта для установки модулей соответствуют стандарту DIN 41494, часть 5.
Внутренние размеры крейта для установки печатных плат соответствуют стандарту DIN 41494, часть 2.
Внешние размеры соответствуют DIN 41494, часть 1 и IEEE 1101.10.

Дизайн
Хромированный алюминий

Комплект поставки
19" монтажные уголки с пазами .....2 шт.
Боковая стенка.....2 шт.
Передний профиль .....2 шт.
Задний профиль (B, C, E).....2 шт.
Центральный профиль (только 6 U).....1 шт.
Крепеж .....1 кпл.

Поставляется
частично или полностью собранным по желанию

POLYRACKСЕРВИСИНФОРМАЦИЯ

Индивидуальный дизайн
Возможно подобрать различные варианты ширины, глубины и высоты, также возможна дополнительная механическая обработка боковых стенок и горизонтальных профилей.

Индивидуальная сборка
Подбор необходимых компонентов и изготовление оборудования на заказ.

Наличие
Все артикулы имеются в наличии согласно прайслисту.
Позиции без артикула, поставляются от 25 штук в заказе.

Основная/двойная сборка	Страница
19" крейты 3, 4 и 6 U D = 244 мм, 304 мм, 364 мм	08.05.08
Комплектующие (основная сборка)	
Крышка	08.05.09
Защитный кожух	08.05.09
Линейка с резьбой	08.05.15
Экранирующие пружины для крышки	08.05.16
Экранирующие пружины для уголков	08.05.16
Направляющие профили	08.05.17
Комплектующие (двойная сборка)	
Крышка	08.05.09
Линейка с резьбой	08.05.15
Экранирующие пружины для крышки	08.05.16
Экранирующие пружины для уголков	08.05.16
Направляющие профили	08.05.17
Передние панели	08.05.18
Крепеж	08.05.22
Для индивидуальной установки	
Боковые стенки	08.05.10
Боковые стенки удароустойчивые	08.05.10
19" монтажные уголки	08.05.11
Уголки	08.05.11
Горизонтальные профили	08.05.12
Крышки	08.05.14
Защитный кожух	08.05.14
Z-образные профили	08.05.15
Линейка с резьбой	08.05.15
Экранирующие пружины	08.05.16
Направляющие профили	08.05.17
Дополнительные комплектующие	
Передние панели	08.05.18
Передние панели для встраиваемых компонентов	08.05.19
Ручка-защелка	08.05.20

Стандарт ЭМС ВЧ IP

Примечание: Направляющие профили, защелки для плат и ручки-защелки, описанные в разделе "Комплектующие" (стр.10.00.00) не совместимы с крейтами серии Future.

19" крейты серии Future

Стандартная версия, двойная версия

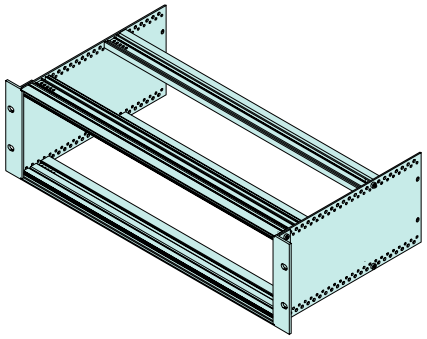

Применение
19" крейты серии Future для установки встраиваемых модулей имеют конфигурацию для стандартной или двойной установки.

Примечание
Экранирующие пружины усиливают ВЧ экранирование.

Комплект поставки
19" монтажные уголки
с пазами .....2 шт.
Боковая стенка .....2 шт.
Передний профиль.....2 шт.
Задний профиль (B, C, E) .....2 шт.
Центральный профиль
(только 6 U).....1 шт.
Крепеж .....1 кпл.

Поставляется
частично или полностью собранным по желанию

Артикул №. **Стандартная версия – ВЧ**

U	HP	Основная группа	D = 244	D = 304	D = 364
3	84	B	**23 10 00 30**	**23 10 00 40**	**23 10 00 50**
		C	**23 10 00 31**	**23 10 00 41**	**23 10 00 51**
		E	**23 10 00 32**	**23 10 00 42**	**23 10 00 52**
4	84	B	**23 10 00 33**	**23 10 00 43**	**23 10 00 53**
		C	**23 10 00 34**	**23 10 00 44**	**23 10 00 54**
		E	**23 10 00 35**	**23 10 00 45**	**23 10 00 55**
6	84	B	**23 10 00 36**	**23 10 00 46**	**23 10 00 56**
		C	**23 10 00 37**	**23 10 00 47**	**23 10 00 57**
		E	**23 10 00 38**	**23 10 00 48**	**23 10 00 58**

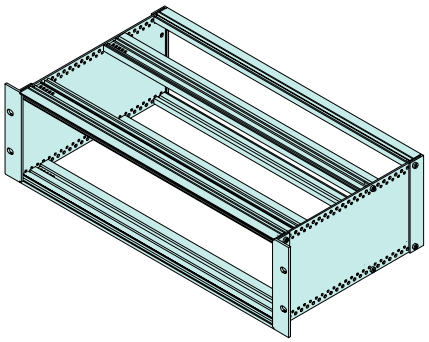

Применение
19" крейты серии Future для установки встраиваемых модулей имеют конфигурацию для стандартной или двойной установки.

Примечание
Экранирующие пружины усиливают ВЧ-экранирование.

Комплект поставки
19" монтажные уголки
с пазами .....2 шт.
Боковая стенка .....2 шт.
Передний профиль.....2 шт.
Задний профиль (B, C, E) .....2 шт.
Центральный профиль
(только 6 U) .....1шт.
Крепеж .....1 кпл.

Поставляется
частично или полностью собранным по желанию

Артикул №. **Версия для двойной установки – ВЧ**

U	HP	Основная группа	D = 244	D = 304	D = 364
3	84	B	**23 10 00 90**	**23 10 01 00**	**23 10 01 10**
		C	**23 10 00 91**	**23 10 01 01**	**23 10 01 11**
		E	**23 10 00 92**	**23 10 01 02**	**23 10 01 12**
4	84	B	**23 10 00 93**	**23 10 01 03**	**23 10 01 13**
		C	**23 10 00 94**	**23 10 01 04**	**23 10 01 14**
		E	**23 10 00 95**	**23 10 01 05**	**23 10 01 15**
6	84	B	**23 10 00 96**	**23 10 01 06**	**23 10 01 16**
		C	**23 10 00 97**	**23 10 01 07**	**23 10 01 17**
		E	**23 10 00 98**	**23 10 01 08**	**23 10 01 18**

Крышки, защитный кожух

Крышка для стандартной версии
Крышка обеспечивает экранирование и механическую защиту. Экранирующие пружины закрепляют крышку и обеспечивают проводимость.

Материал
Хромированный алюминий 1 мм, перфорация RV 3.2-5

Комплект поставки
Крышка.....1 шт.

Экранирующие пружины заказываются отдельно

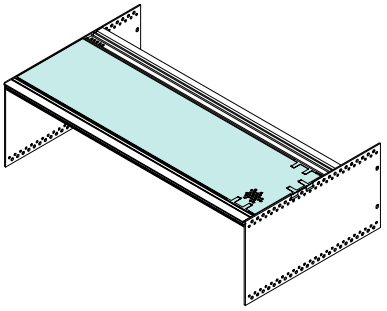

Артикул №. **Крышка для стандартной версии** (1 шт.)

HP	установка плат 160 мм	установка плат 220 мм
84	**23 10 02 41**	**23 10 02 43**

Крышка для двойной сборки или задних профилей с каналом
Крышка обеспечивает экранирование и механическую защиту. Экранирующие пружины закрепляют крышку и обеспечивают проводимость.

Материал
Хромированный алюминий 1 мм, перфорация RV 3.2-5

Комплект поставки
Крышка .....1 шт.

Экранирующие пружины заказываются отдельно

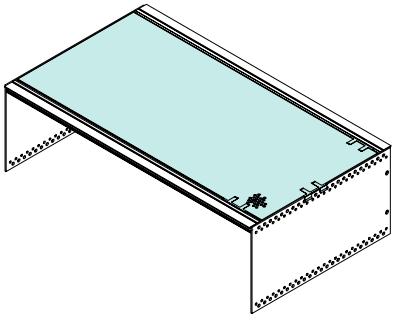

Артикул №. **Крышка для двойной сборки** (1 шт.)

HP	D = 244	D = 304	D = 364 mm
84	**23 10 02 45**	**23 10 02 47**	**23 10 02 49**

Защитный кожух
Защитный кожух обеспечивает экранирование и механическую защиту, соответствует монтажной глубине крейтов. Экранирующие пружины закрепляют кожух и обеспечивают проводимость.

Материал
Хромированный алюминий 1 мм.

Комплект поставки
Защитный кожух .....1 шт.

Экранирующие пружины заказываются отдельно

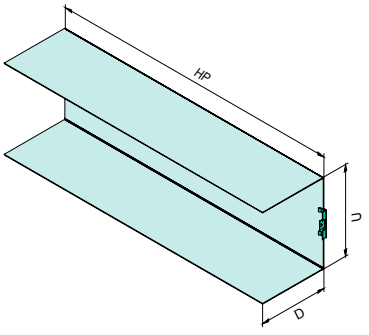

Артикул №. **Защитный кожух** (1 шт.)

HP	U	Внутренние размеры		
		установка плат 160 мм глубина крейта 244 мм	установка плат 220 мм глубина крейта 244 мм	установка плат 220 мм глубина крейта 304 мм
84	3	**23 10 02 61**	**23 10 02 67**	**23 10 02 61**
	4	**23 10 02 63**	**23 10 02 69**	**23 10 02 63**
	6	**23 10 02 65**	**23 10 02 71**	**23 10 02 65**

19" крейты серии Future

Комплектующие/индивидуальная сборка

Боковые стенки для стандартной или ударoустойчивой версии

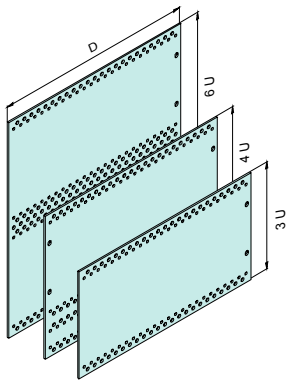

Боковые стенки
для индивидуальной установки 19" крейтов серии Future.

Материал
Хромированный алюминий, 2 мм.

Комплект поставки
Боковая стенка .....1 шт.

На заказ поставляется ударoустойчивая боковая стенка, 19" монтажные уголки, уголки.

Артикул №. **Боковая стенка** (1 шт.)

U	D = 244	D = 304	D = 364
3	**23 10 01 70**	**23 10 01 73**	**23 10 01 76**
4	**23 10 01 71**	**23 10 01 74**	**23 10 01 77**
6	**23 10 01 72**	**23 10 01 75**	**23 10 01 78**

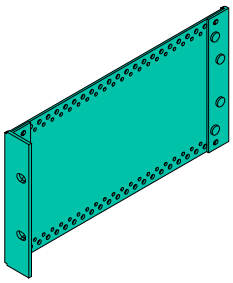

Артикул №. **Ударoустойчивая боковая стенка, ВЧ** (1 шт.)

U	D = 244	D = 304	D = 364
3	**23 10 01 90**	**23 10 01 93**	**23 10 01 96**
4	**–**	**–**	**–**
6	**23 10 01 92**	**23 10 01 95**	**23 10 01 98**

19" монтажные уголки, уголки

19" монтажные уголки
Алюминиевый профиль, хромированный
на заказ с дополнительными пазами или окрашенный

Комплект поставки
19" монтажный уголок.....1 шт.

Экранирующие пружины заказываются отдельно (стр. 08.05.16)

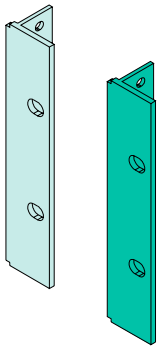

Артикул №. **19" монтажные уголки** (1 шт.)

U	ЭМС версия	ВЧ
3	**80 41 10 03**	**23 10 01 60**
4	**–**	**23 10 01 61**
6	**80 41 10 08**	**23 10 01 62**

Уголки
Алюминиевый профиль, хромированный

Комплект поставки
Уголок .....1 шт.

Экранирующие пружины заказываются отдельно (стр. 08.05.16)

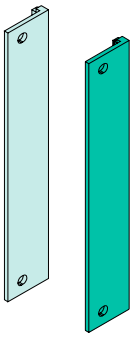

Артикул №. **Уголок** (1 шт.)

U	ЭМС версия	ВЧ
3	**80 41 10 20**	**23 10 01 65**
4	**–**	**23 10 01 66**
6	**80 41 10 21**	**23 10 01 67**

19" крейты серии Future

Комплектующие/индивидуальная сборка

Горизонтальные профили

Горизонтальные профили
для установки встраиваемых модулей. Дискретная установка по глубине с шагом 10 мм. Легкая сборка благодаря поддерживающим кнопкам в боковых стенках.

Центральные горизонтальные профили
используются для крейтов 6 U с двойными европлатами.

Материал
Алюминиевый профиль, хромированный.
Лицевая сторона имеет профильный канал для саморезов.
Для достижения прочности профиль крепится двумя винтами с каждой стороны.

Горизонтальный передний профиль

Артикул №. **Горизонтальный передний профиль** (1 шт.)



HP полезная ширина	Артикул №
42	**23 10 02 00**
63	**–**
84	**23 10 02 02**

Артикул №. **Горизонтальный передний профиль с перфорацией** (1 шт.)

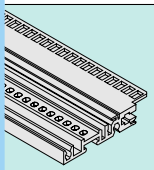

HP полезная ширина	Артикул №
42	**23 10 02 06**
63	**–**
84	**23 10 02 08**

Артикул №. **Горизонтальный передний профиль двойной установки** (1 шт.)

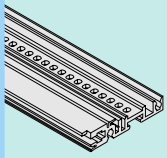

HP полезная ширина	Артикул №
42	**23 10 02 12**
63	**–**
84	**23 10 02 14**

Горизонтальный задний профиль с пазами под винт M3 для крепления к крышке

Артикул №. **Горизонтальный задний профиль** (1 шт.)



HP полезная ширина	Артикул №
42	**23 10 02 09**
63	**–**
84	**23 10 02 11**

Горизонтальные профили

Группа B для установки задних панелей и Z-образных профилей

Артикул №. **Горизонтальный задний профиль группы B** (1 шт.)

	HP полезная ширина	Артикул№
	42	**23 10 02 27**
	63	**–**
	84	**23 10 02 29**

Артикул №. **Центральный горизонтальный профиль группы B** (1 шт.)

	HP полезная ширина	Артикул№
	42	**23 10 02 15**
	63	**–**
	84	**23 10 02 17**

Группа C с интегрированным Z-образным профилем для установки коннектора DIN 41612

Артикул №. **Горизонтальный задний профиль группы C** (1 шт.)

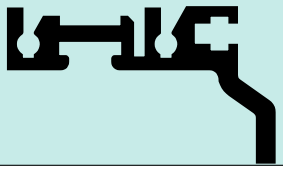	HP полезная ширина	Артикул№
	42	**23 10 02 18**
	63	**–**
	84	**23 10 02 20**

Группа E для установки задних панелей (3 мм)

Артикул №. **Горизонтальный задний профиль группы E** (1 шт.)

	HP полезная ширина	Артикул№
	42	**23 10 02 21**
	63	**–**
	84	**23 10 02 23**

Артикул №. **Горизонтальный центральный профиль группы E** (1 шт.)

	HP полезная ширина	Артикул№
	42	**23 10 02 24**
	63	**–**
	84	**23 10 02 26**

19" крейты серии Future

Крышки, защитный кожух

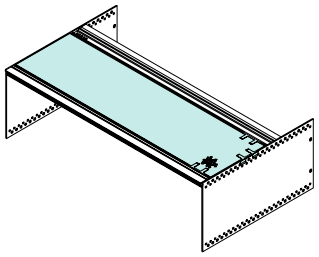

Крышка для стандартной версии
Крышка обеспечивает экранирование и механическую защиту. Экранирующие пружины закрепляют крышку и обеспечивают проводимость.

Материал
Хромированный алюминий, 1 мм, перфорация RV 3.2-5

Комплект поставки
Крышка .....1 шт.

Экранирующие пружины заказываются отдельно (стр. 08.05.16)

Артикул №. **Крышка для стандартной версии** (1 шт.)

HP	установка плат 160 мм	установка плат 220 мм
42	**23 10 02 40**	**23 10 02 42**
84	**23 10 02 41**	**23 10 02 43**

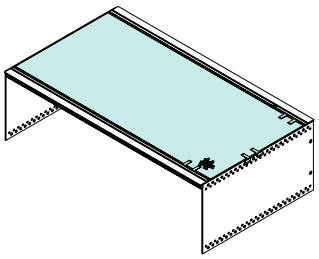

Крышка для двойной сборки
Крышка обеспечивает экранирование и механическую защиту. Экранирующие пружины закрепляют крышку и обеспечивают проводимость.

Материал
Хромированный алюминий, 1 мм, перфорация RV 3.2-5

Комплект поставки
Крышка.....1 шт.

Экранирующие пружины заказываются отдельно (стр. 08.05.16)

Артикул №. **Крышка для двойной сборки** (1 шт.)

HP	D = 244	D = 304	D = 364
42	**23 10 02 44**	**23 10 02 46**	**23 10 02 48**
84	**23 10 02 45**	**23 10 02 47**	**23 10 02 49**

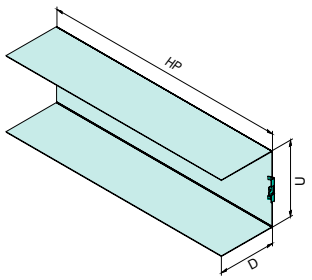

Защитный кожух
Защитный кожух обеспечивает экранирование и механическую защиту, соответствует монтажной глубине крейтов. Экранирующие пружины закрепляют кожух и обеспечивают проводимость.

Материал
Хромированный алюминий 1 мм.

Комплект поставки
Защитный кожух.....1 шт.

Экранирующие пружины заказываются отдельно (стр. 08.05.16)

Артикул №. **Защитный кожух** (1 шт.)

HP	U	Внутренние размеры		
		установка плат 160 мм глубина крейта 244 мм	установка плат 220 мм глубина крейта 244 мм	установка плат 220 мм глубина крейта 304 мм
42	3	**23 10 02 60**	**–**	**23 10 02 60**
84		**23 10 02 61**	**23 10 02 67**	**23 10 02 61**
42	4	**–**	**–**	**–**
84		**23 10 02 63**	**23 10 02 69**	**23 10 02 63**
42	6	**–**	**–**	**–**
84		**23 10 02 65**	**23 10 02 71**	**23 10 02 65**

Z-образные профили для горизонтальных задних профилей группы B, линейка с резьбой

Z-образные профили для горизонтальных задних профилей гр. B
для установки разъемов DIN 41612/41617

Материал
Анодированный алюминий
ЭМС версия: хромированный алюминий

Комплект поставки
Z-образный профиль
(вкл. крепеж) .....1 шт.

DIN 41612

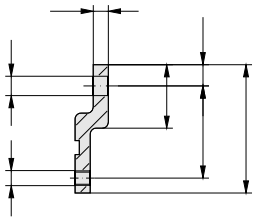

DIN 41617

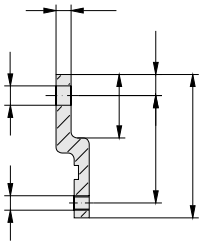

Артикул №. **Z-образные профили для горизонтальных задних профилей группы B, анодированные или хромированные** (1 шт.)

HP	Длина, мм	DIN 41612 анодированный	DIN 41617 анодированный	DIN 41612 хромированный	DIN 41617 хромированный
42	216.5	**90 41 11 50**	**90 41 11 53**	**90 41 11 56**	**90 41 11 59**
63	323.1	**90 41 11 51**	**90 41 11 54**	**90 41 11 57**	**90 41 11 60**
84	429.8	**90 41 11 52**	**90 41 11 55**	**90 41 11 58**	**90 41 11 61**

Линейка с резьбой
Применяется для всех горизонтальных профилей

Материал
Сталь оцинкованная, 5 x 2 мм

Дизайн
Пазы для винта M 2,5 или M3 по выбору с шагом 5,08 мм (1 HP)

Размеры
Общая длина = HP + 1 HP - 0,4 мм, т.е.
84 x 5,08 + 1 x 5,08 - 0,4мм = 431,4мм

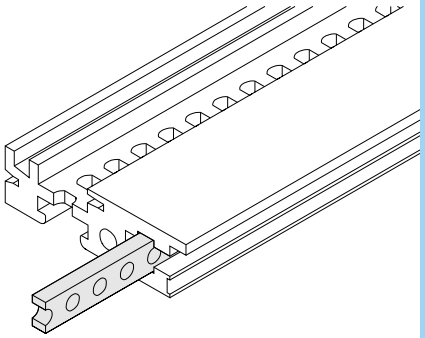

Артикул №. **Линейка с резьбой** (1 шт.)

HP	M2,5	M3
42	**79 32 14 00**	**79 33 14 00**
84	**79 32 17 00**	**79 33 17 00**

19" крейты серии Future

Изоляционные полоски, экранирующие пружины, винты

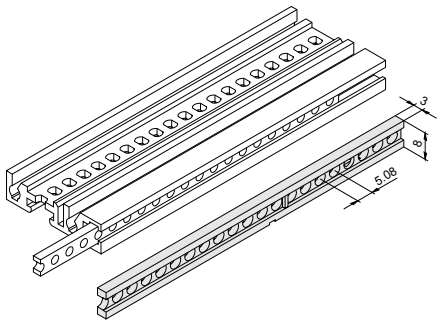

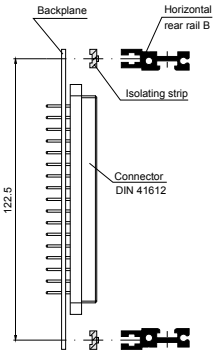

Изоляционные полоски
Для изоляции задних панелей от горизонтальных профилей и обеспечения стандартной глубины установки встраиваемых модулей.

Материал
ABS (UL 94 VO)

Артикул №. **Изоляционная полоска** (1 шт.)

42 HP	**79 38 01 00**
84 HP	**79 38 02 00**

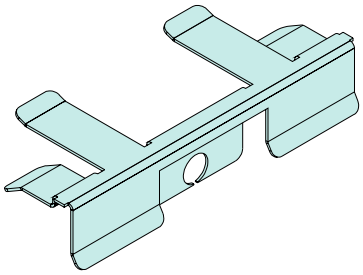

Экранирующие пружины
Служит для крепления крышки и защитного кожуха. Для увеличения ударопрочности пружину можно укрепить винтом.

Материал
Рессорная сталь 0,3 мм

Комплект поставки
Экранирующие пружины
для крышки .....50 шт.

Артикул №. **Экранирующие пружины** (50 шт. = 1 комплект)

Order No.	**23 10 01 55**

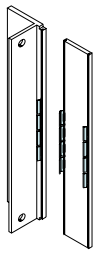

Экранирующие пружины для передних панелей/уголков
Устанавливаются в пазы на внутренней стороне передних панелей, 19" монтажных уголков или уголков. Количество экранирующих пружин зависит от требований к экранированию встроенной электроники.
В комплект поставки может быть включен монтажный инструмент для установки экранирующих пружин.

Материал
Рессорная сталь 0,3 мм

Комплект поставки
Экранирующие пружины.....50 шт.
Монтажный инструмент .....1 шт.

Артикул №. **Экранирующие пружины для передних панелей/уголков** (1 комплект)

С монтажным инструментом	**23 10 04 23**
Без монтажного инструмента	**23 10 04 24**

Артикул №. **Винты** (100 шт.)

Саморез DIN 7500 с крестовым шлицем, M4x12, A2, для крепления горизонтальных профилей	**23 10 03 27**
Винт с полукруглой головкой, гровер, DIN 7500, M4x8, A2, для крепления экранирующих пружин	**23 10 03 28**
Саморез DIN 7500 с шлицем Tox, M4x12, никелированная сталь, для крепления горизонтальных профилей	**23 10 04 10**

Направляющие для плат, направляющие из трех частей, ESD-пружины

Направляющие для плат
применяются для установки европлат в 19" крейты серии Future. Возможна установка ESD-пружин и кодового блока по IEEE 1101.10.

Материал
PA, UL 94 VO

Примечание
Направляющие из трех частей могут быть использованы для плат различной длины.

Длина профиля = длина платы минус 59 мм.

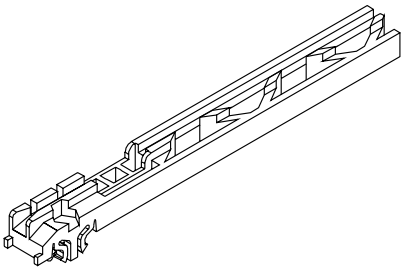

Артикул №. **Направляющие для плат** (1 шт.)

Длина платы 160 мм	**23 10 04 02**
Длина платы 220 мм	**23 10 04 03**

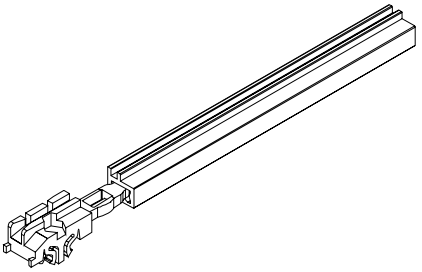

Артикул №. **Направляющие из трех частей для плат различной длины**

Стандартная направляющая из 3-х частей для специальной длины платы	1 пара торцевых вставок (для обоих профилей)	**79 31 62 00**
	Алюминиевый профиль, длина до 2750 мм	**90 16 00 00**
Выборочно	Пластиковый профиль, длина до 2750 мм	**90 42 40 01**
Специальное исполнение	Длина профиля = длина платы - 59 мм	На заказ

ESD-пружины
Крепится на направляющую для плат
Материал
Сплав олова и бронзы, луженый

Применение
После установки направляющих для плат на горизонтальные профили, электростатический заряд отводится на корпус.

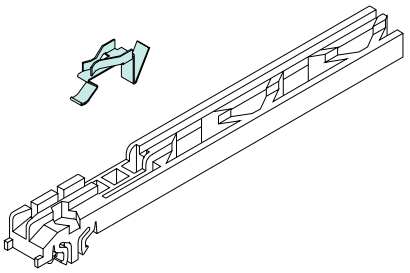

Артикул №. **ESD-пружина для контакта печатных плат** (1 шт.)

Артикул №	**79 41 71 02**

19" крейты серии Future

Передние панели

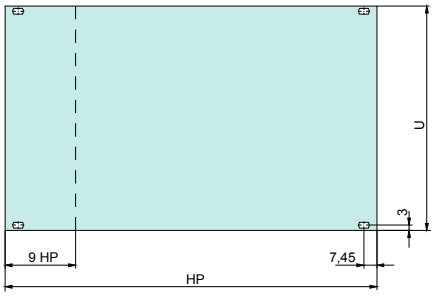

Передние панели
для 19" крейтов, имеют пазы для крепления экранирующих пружин.

Материал
Алюминий 2,5 мм, передняя сторона анодированная/задняя хромированная

Комплект поставки
Передняя панель.....1 шт.

Примечание
Крепеж заказывается отдельно

Артикул №. **Передняя панель** (1 шт.)

U	HP	Проводящая	Экранированная
3	4	**79 41 54 00**	**23 10 03 00**
3	6	**79 41 54 01**	**23 10 03 01**
3	8	**79 41 54 02**	**23 10 03 02**
3	10	**79 41 54 03**	**23 10 03 03**
3	12	**79 41 54 04**	**23 10 03 04**
3	42	**79 41 54 05**	**23 10 03 05**
3	84	**79 41 54 07**	**23 10 03 07**
6	4	**79 41 54 08**	**23 10 03 08**
6	6	**79 41 54 09**	**23 10 03 09**
6	8	**79 41 54 10**	**23 10 03 10**
6	10	**79 41 54 11**	**23 10 03 11**
6	12	**79 41 54 12**	**23 10 03 12**
6	42	**79 41 54 13**	**23 10 03 13**
6	84	**79 41 54 15**	**23 10 03 15**

Передняя панель для встраиваемых модулей и ручказащелка
Имеет пазы для крепления экранирующих пружин. Позиции и количество экранирующих элементов соответствует ЭМС/ВЧ.

Материал
Алюминий 2,5 мм, передняя сторона анодированная/задняя хромированная

Комплект поставки
Передняя панель .....1 шт.

Примечание
Крепеж, ручка-защелка и держатель для плат заказываются отдельно

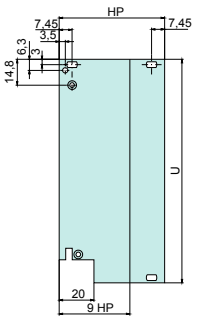

Артикул №. **Передние панели для встраиваемых модулей с ручкой-защелкой** (1 шт.)

U	HP	Экранированные
3	4	**23 10 03 50**
3	6	**23 10 03 51**
3	8	**23 10 03 52**
3	10	**23 10 03 53**
3	12	**23 10 03 54**
6	4	**23 10 03 70**
6	6	**23 10 03 71**
6	8	**23 10 03 72**
6	10	**23 10 03 73**
6	12	**23 10 03 74**

Экранирующие пружины для передних панелей/уголков
Экранирующие пружины крепятся в пазы на внутренней стороне передних панелей или 19" монтажных уголков. Количество пружин зависит от требований к экранированию встроенного оборудования. В комплект поставки может выть включен монтажный инструмент для установки экранирующих пружин.

Материал
Рессорная сталь 0,3 мм

Комплект поставки
Экранирующие пружины .....50 шт.
Монтажный инструмент .....1 шт.

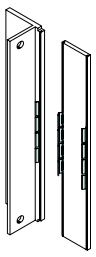

Артикул №. **Экранирующие пружины для передних панелей/уголков** (1 комплект)

С монтажным инструментом	**23 10 04 23**
Без монтажного инструмента	**23 10 04 24**

19" крейты серии Future

Ручка-защелка

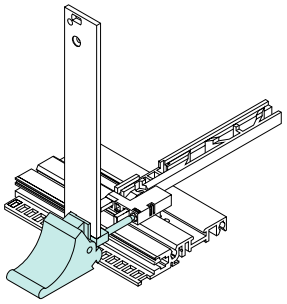

Ручказащелка
в комбинации с передней панелью применяется для установки и извлечения разъемов.
Возможна установка контактного штифта ESD.

Комплект поставки
Ручка-защелка.....1 шт.
Крепеж.....1 кпл.

Материал
Пластик RAL 7032,
штампованный цинк

Примечание
Применяется только для крейтов серии Future и передних профилей с перфорацией. При высоте до 3 U достаточно одной ручки снизу.

Артикул №. **Нижняя ручказащелка с контактным штифтом ESD** (1 шт.)

Артикул №	**23 10 01 53**

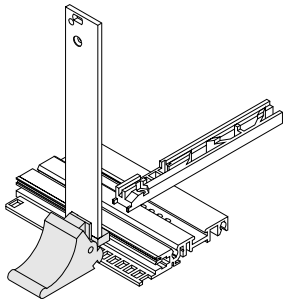

Артикул №. **Нижняя ручказащелка без контактного штифта ESD** (1 шт.)

Артикул №	**23 10 04 00**

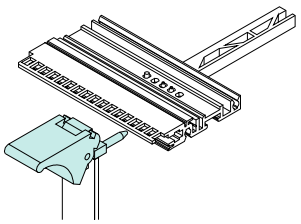

Артикул №. **Верхняя ручказащелка с контактным штифтом ESD** (1 шт.)

Артикул №	**23 10 01 54**

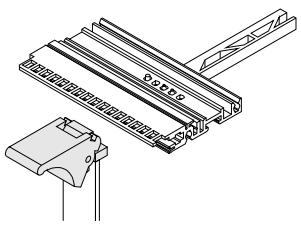

Артикул №. **Верхняя ручказащелка без контактного штифта ESD** (1 шт.)

Артикул №	**23 10 04 01**

Кодовый блок
используется в комбинации с ручкой-защелкой.
Возможна установка ESD-пружин.

Материал
PA, UL 94 VO

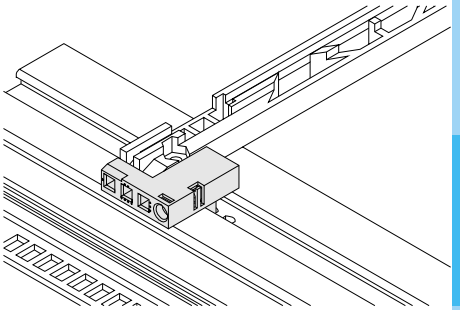

Артикул №. **Кодовый блок** (1 шт.)

Верхний	**23 10 01 50**
Нижний	**23 10 01 51**

ESDпружины для кодового блока
используется в комбинации с ручкой-защелкой.
Электростатический заряд отводится после полной установки встраиваемого модуля.

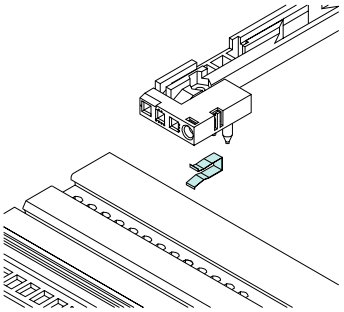

Артикул №. **ESDпружины для кодового блока** (50 шт. = 1 комплект)

Артикул №	**23 10 01 52**

Кодовый штифт
для окончательной установки встраиваемых модулей

Материал
PA, UL 94 VO

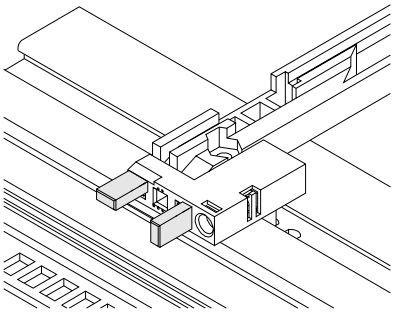

Артикул №. **Кодовый штифт** (50 шт. = 1 комплект)

Артикул №	**23 10 01 57**

19" крейты серии Future

Комплектующие для смешанной сборки

Держатель для плат, винты

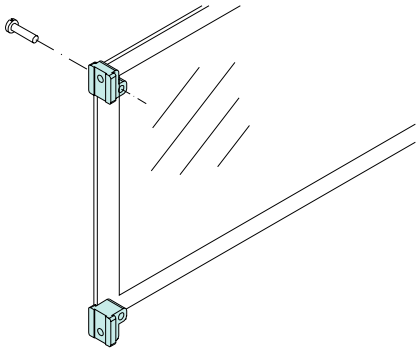

Универсальный металлический держатель для плат
с пазами для винтов M2,5 для установки на передние панели и печатные платы.

Материал
Штампованный цинк

Артикул №. **Цинковый держатель для печатных плат** (1 шт.)

Для универсальной высоты плат	**79 30 02 00**

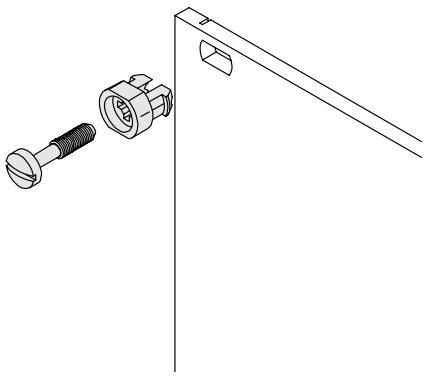

Крепеж для задних панелей ЭМС
Комбинация пластиковой муфты и винта M3 для установки стандартных передних панелей и задних панелей ЭМС.

Артикул №. **Крепеж для задних панелей ЭМС**

Артикул №	**22 10 03 20**

Артикул №. **Винты** (100 шт.)

Винт с потайной головкой с крестовым шлицем, M2,5x8, никелированный для крепления держателей плат к передним панелям	**79 91 05 00**
Винт несъемный с накатанной головкой, M2,5, никелированный для крепления передних панелей и встраиваемых модулей	**79 51 50 01**
Винт несъемный с прямым шлицем, M2,5, никелированный для крепления передних панелей и встраиваемых модулей	**79 51 50 03**
Винт несъемный с крестовым шлицем, M2,5, никелированный для крепления передних панелей и встраиваемых модулей	**79 51 50 05**
Пластиковая втулка серая в комбинации с несъемным винтом	**79 51 40 01**
Металлическая втулка, сталь, никелированная для заземления передних панелей	**79 51 50 10**

19" крейты серии HF2000

для установки встраиваемых модулей

ЭМС/ВЧ



19" крейты серии HF2000 - техническое решение для оптимизации экранирования передних панелей, встраиваемых модулей и крейтов. Богатая вариантами конструкция позволяет дополнительно устанавливать экранирующий материал в соответствии с CE-требованиями.

POLY RACK

19" крейты серии HF2000

для установки встраиваемых модулей

ЭМС/ВЧ

Рисунок: 19" крейт HF2000 – концепция экранирования

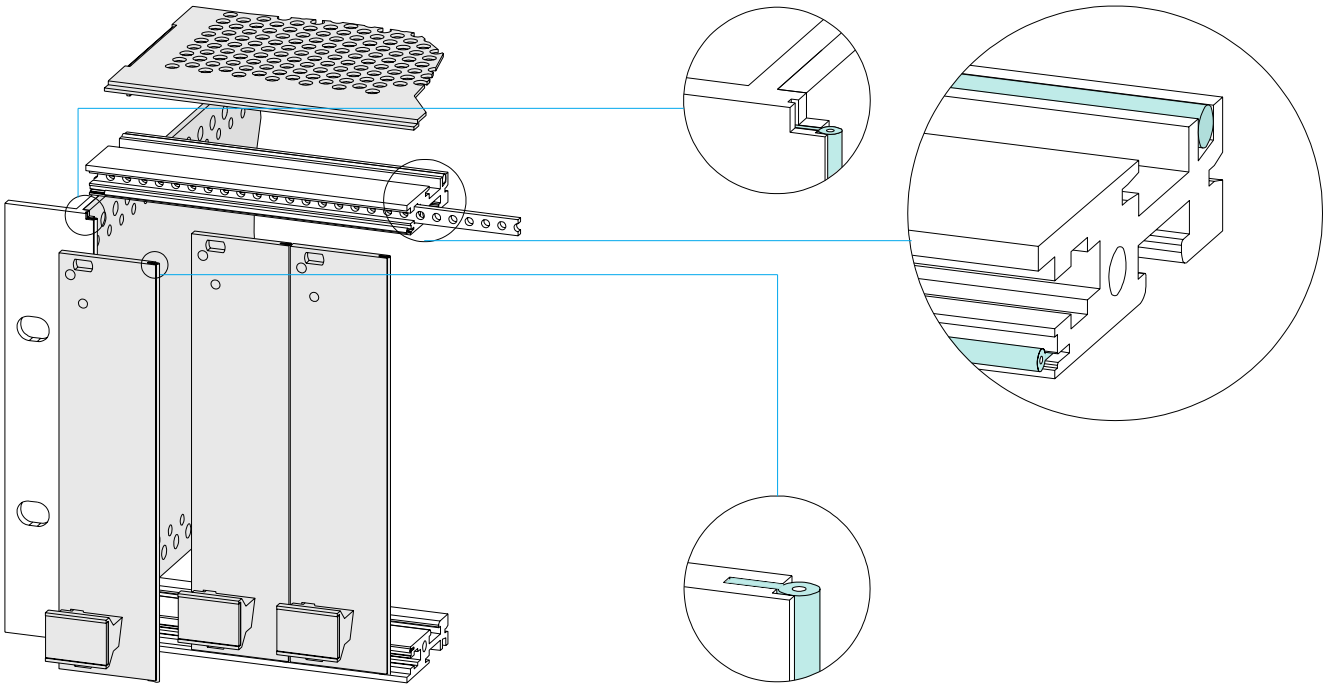

Диаграмма

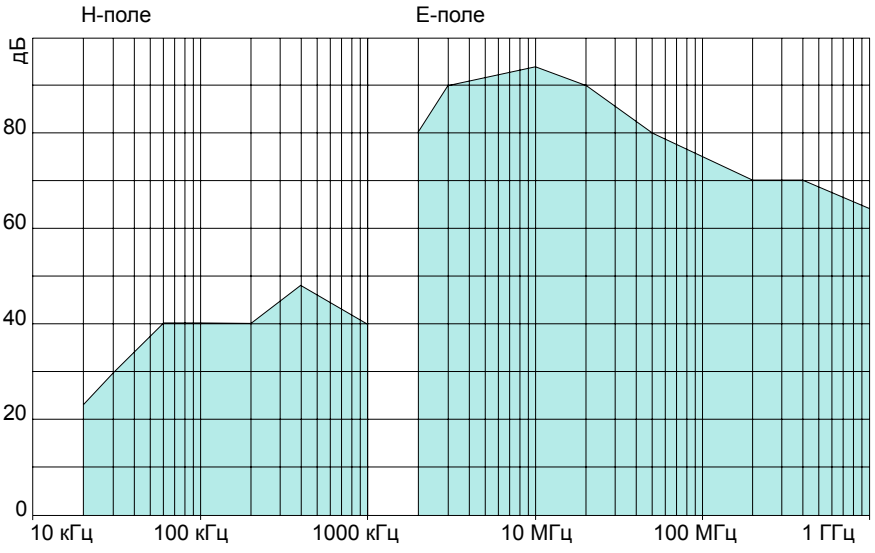

H-поле: магнитное
E-поле: электрическое

Условия теста
в соответствии с VG-стандартами 95373 часть 15.
Измерения производились на пустом крейте с перфорированным корпусом (RV 4.0-6) в экранированной измерительной комнате. Крейт укомплектован передними панелями 4 HP.

Объект измерений
19" крейт HF 2000
3 U/84 HP/300 Г

19" крейты серии HF 2000

для установки встраиваемых модулей

ЭМС/ВЧ

Применение
19" крейты серии HF 2000 предназначены для установки европлат и индивидуальных электронных компонентов и экранирования высокочастотного электромагнитного излучения.

Стандарты
Внутренние размеры крейта соответствуют стандарту DIN 41494 часть 5 для установки встраиваемых модулей и DIN 41494 часть 2 для установки европлат.
Внешние размеры соответствуют DIN 41494, часть 1.

Дизайн
Хромированный алюминий

Комплект поставки

Боковая стенка	2 шт.
Передний профиль HF 2000	4 шт.
Линейка с резьбой	4 шт.
Верхняя/нижняя крышка	2 шт.
Уголки	1 кпл.
Крепеж	1кпл.

Поставляется
частично или полностью собранным по желанию

POLYRACK-СЕРВИС-ИНФОРМАЦИЯ

Индивидуальный дизайн
Возможно подобрать различные варианты ширины, глубины и высоты, также возможна дополнительная механическая обработка боковых стенок и горизонтальных профилей.

Индивидуальная сборка
Подбор необходимых компонентов и изготовление оборудования на заказ.

Наличие
Все артикулы имеются в наличии согласно прайс-листу.
Позиции без артикула, поставляются от 25 штук в заказе.

Ассортимент	Страница
19" крейты 3 U/6 U D = 210/240/300/360	08.10.03
Комплектующие	
Монтажный набор	08.10.04
19" монтажные уголки	08.10.05
Комплект для экранирования	08.10.05
Напр. профили для ESD-пружин	08.20.04
ESD-пружины	08.20.04
Винт для заземления пер. панелей	08.20.04
Линейка с резьбой	10.20.06
Для индивидуальной установки	
Боковые стенки	08.15.02
Крышка на винтах	08.15.02
Крышка выдвижная	08.15.02
Уголки	08.15.03
Горизонтальные профили	08.15.04
Z-образные профили	08.15.06
Разделительная стенка для смешанной сборки	08.15.07
Дополнительные комплектующие	
Ручки	10.30.06
Передние панели для встраиваемых компонентов экранированные	08.20.03
Передние панели для встраиваемых компонентов проводящие	09.15.03
Линейка с резьбой	10.20.06
Изоляционные полоски	10.20.06
Ручка-защелка	10.20.10
Направляющие профили	10.20.08
Направляющий блок	10.20.09
Защелка для плат	10.20.10
Идентификационные полоски	10.20.07
Передние панели экранированные	08.20.02
Передние панели проводящие	09.10.03
Блокирующий профиль	10.20.11
Крепеж	10.40.01

Стандарт ЭМС ВЧ IP

Артикул №. **19" крейты серии HF 2000, экранированные**

U	HP полезная ширина	D = 210 ПП 100 мм	D = 240 ПП 100 / 160 мм	D = 300 ПП 100 / 160 / 220 мм	D = 360 ПП 160 / 220 / 280 мм
3	42	**95 00 00 50**	**95 00 00 51**	**95 00 00 52**	**95 00 00 53**
	63	**95 00 00 30**	**95 00 00 31**	**95 00 00 32**	**95 00 00 33**
	84	**95 00 00 10**	**95 00 00 11**	**95 00 00 12**	**95 00 00 13**
6	42	**95 00 00 60**	**95 00 00 61**	**95 00 00 62**	**95 00 00 63**
	63	**95 00 00 40**	**95 00 00 41**	**95 00 00 42**	**95 00 00 43**
	84	**95 00 00 20**	**95 00 00 21**	**95 00 00 22**	**95 00 00 23**

19" крейты серии HF 2000

Монтажный набор

ЭМС

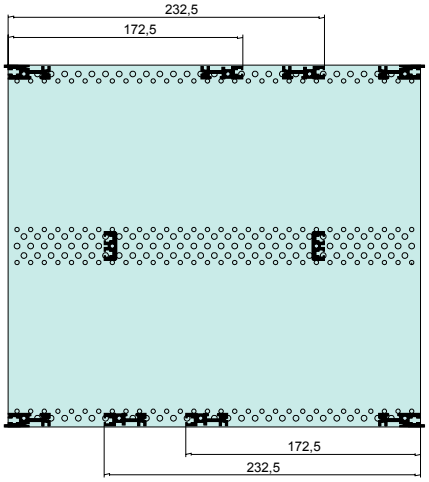

Монтажный набор
Монтажный набор и профили позволяют устанавливать встраиваемые модули одинарного или двойного формата. Глубина установки зависит от размера европлат.

Примечание
Монтажный набор и профили для 19" крейтов HF 2000 поставляются трех основных групп B, C и E.

Материал
Хромированный алюминий

Комплект поставки 3 U/6 U
Горизонтальные задние профили .....2 шт.
Горизонтальный центральный профиль (только 6 U).....1 шт.
(Передние профили уже включены в комплект поставки 19" крейтов серии HF 2000)

Поставляется
в разобранном виде

Артикул №. **Монтажный набор группы B** для установки Z-образных профилей и задних панелей

Основная группа	U	HP	Артикул №
B	3	42	**80 21 70 10**
		63	**80 21 70 05**
		84	**80 21 70 01**
	6 одиночный уровень	42	**80 21 70 30**
		63	**80 21 70 25**
		84	**80 21 70 20**

Артикул №. **Монтажный набор группы C** с интегрированным Z-образным профилем для установки разъема DIN 41612

Основная группа	U	HP	Артикул №
C	3	42	**80 21 70 11**
		63	**80 21 70 06**
		84	**80 21 70 08**
	6 одиночный уровень	42	**80 21 70 31**
		63	**80 21 70 26**
		84	**80 21 70 21**

Артикул №. **Монтажный набор группы E** для установки задних панелей (3 мм)

Основная группа	U	HP	Артикул №
E	3	42	**80 21 70 12**
		63	**80 21 70 07**
		84	**80 21 70 00**
	6 одиночный уровень	42	**80 21 70 32**
		63	**80 21 70 27**
		84	**80 21 70 22**

19" монтажные уголки, комплект для экранирования

ЭМС/ВЧ

19" монтажные уголки
Алюминиевый профиль
по выбору хромированный, с отверстиями для ручки

Комплект поставки
19" монтажный уголок
с пазами 1 шт.
19" монтажный уголок
без пазов 1 шт.

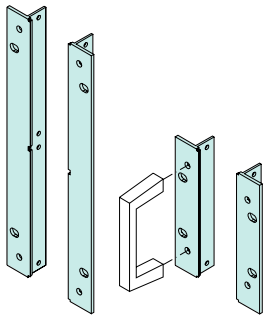

Артикул №. **19" монтажный уголок, хромированный** (1 комплект)

U	Хромированный с отверстиями для ручек	Хромированный без отверстий для ручек
3	**95 21 20 15**	**95 21 20 10**
6	**95 21 20 16**	**95 21 20 11**

Комплект для экранирования
создает контакт между
- горизонтальным профилем и крышкой
- горизонтальным профилем и передней панелью
- уголками и передней панелью

Артикул №. **Комплект для экранирования**

HP	U	Артикул №
42 - 84	3	**95 41 70 10**
	6	**95 41 70 11**
	6 двойной уровень	**95 41 70 12**
	6 смешанный	**95 41 70 13**

19" крейты серии HF2000

Комплектующие/индивидуальная сборка

Боковые стенки, крышки

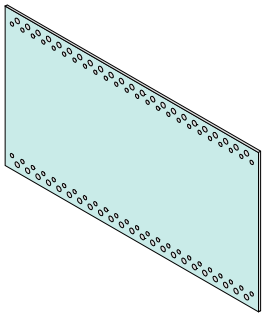

Боковые стенки
для 19" крейтов серии HF 2000

Материал
Хромированный алюминий, 2 мм

Комплект поставки
Боковая стенка .....1 шт.

Артикул №. **Боковая стенка** (1 шт.)

U	D = 210	D = 240	D = 300	D = 360
3	**95 41 40 00**	**95 41 40 01**	**95 41 40 02**	**95 41 40 03**
6	**95 41 40 10**	**95 41 40 11**	**95 41 40 12**	**95 41 40 13**

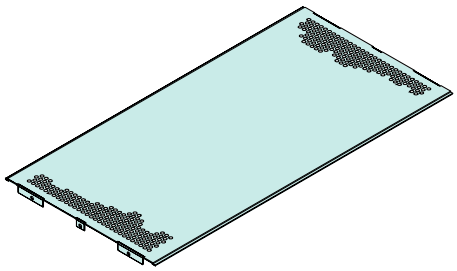

Крышка на винтах
для 19" крейтов серии HF 2000, крышка крепится винтами к боковым стенкам.

Материал
Хромированный алюминий, 1 мм

Комплект поставки
Крышка .....1 шт.

Артикул №. **Крышка на винтах** (1 шт.)

HP	D = 210 ПП 100 мм	D = 240 ПП 100 / 160 мм	D = 300 ПП 100 / 160 / 220 мм	D = 360 ПП 100 / 160 / 220 / 280 мм
42	**80 41 32 35**	**80 41 32 39**	**80 41 32 43**	**80 41 32 47**
63	**80 41 32 34**	**80 41 32 38**	**80 41 32 42**	**80 41 32 46**
84	**80 41 32 33**	**80 41 32 37**	**80 41 32 41**	**80 41 32 45**

19" монтажные уголки, уголки

19" монтажные уголки
Алюминиевый профиль
по выбору хромированный, с отверстиями для ручки

Комплект поставки
19" монтажный уголок
с пазами.....1 шт.
19" монтажный уголок
без пазов.....1 шт.

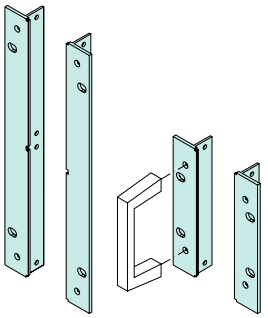

Артикул №. **19" монтажный уголок, хромированный** (1 комплект)

U	Хромированный с отверстиями для ручек	Хромированный без отверстий для ручек
3	**95 21 20 15**	**95 21 20 10**
6	**95 21 20 16**	**95 21 20 11**

19" монтажные уголки
Алюминиевый профиль без пазов

По выбору хромированный или окрашенный/хромированный с отверстиями для ручки или без них.

Комплект поставки
19" монтажный уголок
без пазов .....1 шт.

Артикул №. **19" монтажный уголок без пазов, хромированный** (1 шт.)

U	Хромированный с отверстиями для ручек	Хромированный без отверстий для ручек
3	**80 41 10 04**	**80 41 10 03**
6	**80 41 10 07**	**80 41 10 08**

Уголки
для 19" крейтов серии HF2000.
Материал
Хромированный алюминиевый профиль

Комплект поставки
Уголок с пазами.....1 шт.
Уголок без пазов.....1 шт.

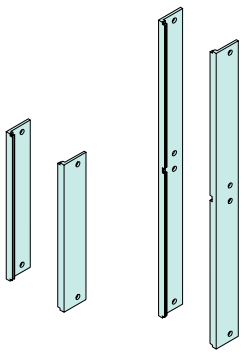

Артикул №. **Уголки** (1 комплект)

3 U	**95 21 20 20**
6 U	**95 21 20 21**

Уголки без пазов
для 19" крейтов серии HF2000.

Дизайн
Хромированный алюминиевый профиль без пазов

Комплект поставки
Уголок без пазов .....1 шт.

Артикул №. **Уголок без пазов** (1 шт.)

3 U	**80 41 10 20**
6 U	**80 41 10 21**

19" крейты серии HF2000

Комплектующие/индивидуальная сборка

Горизонтальные профили



Горизонтальные профили
для установки встраиваемых модулей. Дискретная установка по глубине с шагом 10 мм. Легкая сборка благодаря поддерживающим кнопкам в боковых стенках.

Центральные горизонтальные профили
используются для крейтов 6 U с двойными европлатами.

Материал
Алюминиевый профиль, хромированный.
Лицевая сторона имеет профильный канал для саморезов.
Для достижения прочности профиль крепится винтами M4 с каждой стороны.

Горизонтальный передний профиль

Артикул №. **Горизонтальный передний профиль HF 2000** (1 шт.)

	HP полезная ширина	Хромированный
	21	**95 41 10 04**
	42	**95 41 10 01**
	63	**95 41 10 02**
	84	**95 41 10 03**

Группа B для задних панелей и Z-образных профилей

Артикул №. **Горизонтальный задний профиль B** (1 шт.)

	HP полезная ширина	Хромированный
	21	**90 41 11 32**
	42	**90 41 11 20**
	63	**90 41 11 21**
	84	**90 41 11 22**

Артикул №. **Горизонтальный центральный профиль B** (1 шт.)

	HP полезная ширина	Хромированный
	42	**90 41 12 22**
	63	**90 41 12 21**
	84	**90 41 12 20**
	Для смешанной сборки	
	40 HP + 2 HP - 2,5 мм	**90 41 12 26**
	61 HP + 2 HP - 2,5 мм	**90 41 12 27**

Горизонтальные профили

Группа C с интегрированным Z-образным профилем для разъема DIN 41612

Артикул №. **Горизонтальный задний профиль C** (1 шт.)

	HP полезная ширина	Хромированный
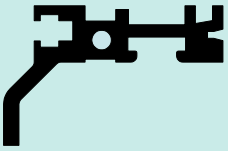	21	**90 41 11 33**
	42	**90 41 11 28**
	63	**90 41 11 27**
	84	**90 41 11 26**

Артикул №. **Горизонтальный центральный профиль C** (1 шт.)

	HP полезная ширина	Хромированный
	42	**90 41 12 32**
	63	**90 41 12 31**
	84	**90 41 12 30**
	Для смешанной сборки	
	40 HP + 2 HP - 2,5 мм	**90 41 12 36**
	61 HP + 2 HP - 2,5 мм	**90 41 12 37**

Группа E для углубленной установки задних панелей (3 мм)

Артикул №. **Горизонтальный задний профиль E** (1 шт.)

	HP полезная ширина	Хромированный
	21	**90 41 12 06**
	42	**90 41 12 02**
	63	**90 41 12 01**
	84	**90 41 12 00**

Артикул №. **Горизонтальный центральный профиль E** (1 шт.)

	HP полезная ширина	Хромированный
	42	**90 41 12 12**
	63	**90 41 12 11**
	84	**90 41 12 10**
	Для смешанной сборки	
	40 HP + 2 HP - 2,5 мм	**90 41 12 16**
	61 HP + 2 HP - 2,5 мм	**90 41 12 17**

19" крейты серии HF2000

Комплектующие для смешанной сборки

Z-образные профили для задних профилей B

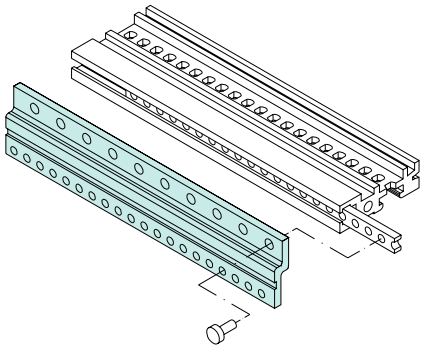

Z-образные профили для задних профилей B
для установки разъемов DIN 41612 и DIN 41617

Материал
Анодированный алюминий
ЭМС: хромированный алюминий

Комплект поставки
Z-образный профиль (вкл. крепеж).....1 шт.

Артикул №. **Z-образный профиль для задних профилей B, анодированный 1** (1 шт.)

HP	Длина, мм	DIN 41612	DIN 41617
42	216,5	**90 41 11 50**	**90 41 11 53**
63	323,1	**90 41 11 51**	**90 41 11 54**
84	429,8	**90 41 11 52**	**90 41 11 55**

Артикул №. **Z-образный профиль для задних профилей B, хромированный - ЭМС** (1 шт.)

HP	Длина, мм	DIN 41612	DIN 41617
42	216,5	**90 41 11 56**	**90 41 11 59**
63	323,1	**90 41 11 57**	**90 41 11 60**
84	429,8	**90 41 11 58**	**90 41 11 61**

Комплектующие для смешанной сборки

Перегородки, примерный расчет для смешанной сборки

Перегородки
для 19" крейтов серии HF 2000

Применение
для комбинированной установки плат различного размера. 1 x 6 U/2 x 3 U в 19" крейты серии HF 2000. Перегородки крепятся винтами на горизонтальные профили.

Материал
Алюминий, 2,5 мм толщиной, по выбору передняя сторона анодированная/задняя хромированная или передняя сторона окрашенная/задняя хромированная.

Комплект поставки
Перегородки .....2 шт.
Крышка 6 U/2 HP
(вкл. крепеж) .....1 шт.

Примечание
Перегородки в сочетании с концепцией экранирования HF 2000 применяется для установки 2 x 3 U слева.
Конструкции для установки справа только на заказ.

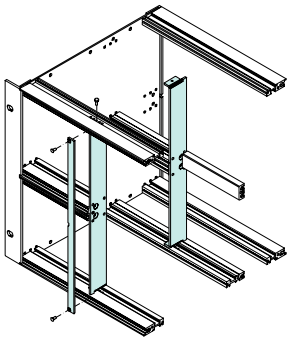

Артикул №. **Перегородка 1 x 6 U/2 x 3 U** (1 комплект)

Для глубины установки D	Спереди анодированная/сзади хромированная
D = 172,5/232,5/292,5	**95 21 70 00**

Примерный расчет

Монтажная ширина A = 84 HP
Длина профиля B = 84 + 1 HP

Монтажное пространство 3 U
Монтажная ширина C = 42 HP
Длина профиля D = 42 + 1 HP

Монтажное пространство 6 U
Монтажная ширина E = 40 HP
Длина профиля F = B - D - 2,5 мм

HP = по горизонтали
1 HP = 2/10" = 5,08 мм

U = по вертикали
1 U = 44,45 мм

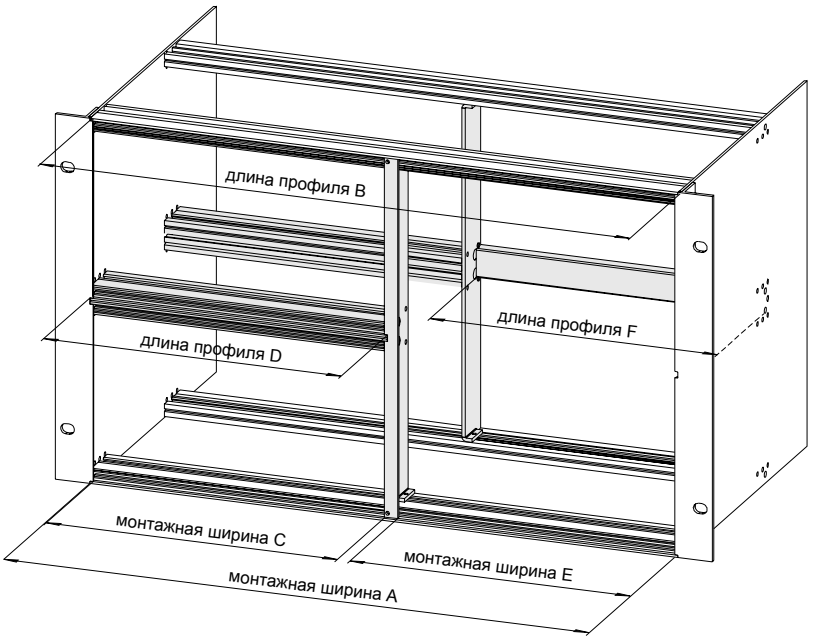

Примечание
Комплектующие для стандартной установки 21 HP и 42 HP см. стр. 10.20.04.-.06.

Индивидуальный размер перегородок на заказ.

19" крейты серии HF2000

Экранированные передние панели

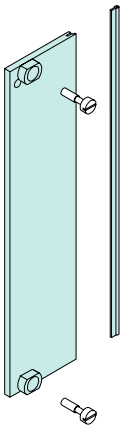

Экранированные передние панели
подходят для любого 19" оборудования

Материал
Алюминий 2,5 мм

Покрытие
см. таблицу

Комплект поставки
Передняя панель .....1 шт.
Экранирующая полоска.....1 шт.
Крепеж вкл. пластиковую муфту и винт с прямым шлицем несъемный.....1 кпл.

Поставляется
в разобранном виде

Артикул №. **Экранированные передние панели** (1 комплект)

U	Ширина передней панели, HP расчетный размер - 0,3 мм	Спереди анодированные/ сзади хромированные	Бесцветно хроматированные
3	3	**95 11 50 70**	**95 11 50 50**
	4	**95 11 50 71**	**95 11 50 51**
	6	**95 11 50 73**	**95 11 50 53**
	8	**95 11 50 74**	**95 11 50 54**
	10	**95 11 50 75**	**95 11 50 55**
	12	**95 11 50 76**	**95 11 50 56**
	42	**95 11 50 78**	**95 11 50 58**
	63	**95 11 50 79**	**95 11 50 59**
	84	**95 11 50 80**	**95 11 50 60**
6	3	**95 11 52 70**	**95 11 52 50**
	4	**95 11 52 71**	**95 11 52 51**
	6	**95 11 52 73**	**95 11 52 53**
	8	**95 11 52 74**	**95 11 52 54**
	10	**95 11 52 75**	**95 11 52 55**
	12	**95 11 52 76**	**95 11 52 56**
	42	**95 11 52 78**	**95 11 52 58**
	63	**95 11 52 79**	**95 11 52 59**
	84	**95 11 52 80**	**95 11 52 60**

Экранированные передние панели для встраиваемых модулей

Экранированные передние панели для встраиваемых модулей
подходят для любого 19" оборудования

Материал
Алюминий 2,5 мм

Комплект поставки
Передняя панель .....1 шт.
Ручка-защелка.....1 шт.
Держатель для плат, цинковый ..1 шт.
Крепеж вкл. пластиковую муфту и винт с прямым шлицем несъемный .....1 кпл.

Дополнительно для 6 U
Ручка-защелка верхняя с идентификационной пластиной .....1 шт.

Поставляется
в разобранном виде

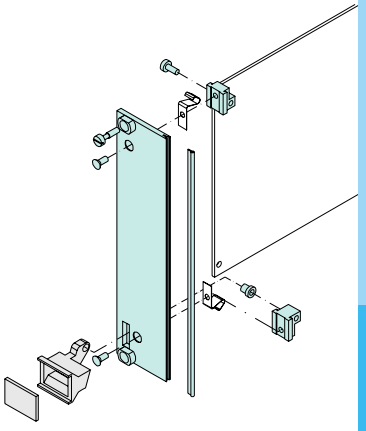

Артикул №. **Экранированные передние панели для встраиваемых модулей** (1 комплект)

U	Ширина передней панели, HP расчетный размер - 0,3 мм	Спереди анодированные/ сзади хромированные	Бесцветно хроматированные
3	3	–	–
	4	**95 11 51 31**	**95 11 51 11**
	6	**95 11 51 33**	**95 11 51 13**
	8	**95 11 51 34**	**95 11 51 14**
	10	**95 11 51 35**	**95 11 51 15**
	12	**95 11 51 36**	**95 11 51 16**
6	3	–	–
	4	**95 11 53 31**	**95 11 53 11**
	6	**95 11 53 33**	**95 11 53 13**
	8	**95 11 53 34**	**95 11 53 14**
	10	**95 11 53 35**	**95 11 53 15**
	12	**95 11 53 36**	**95 11 53 16**

19" крейты серии HF2000

Комплектующие

Направляющие профили, ESD-пружины, винты для заземления передних панелей

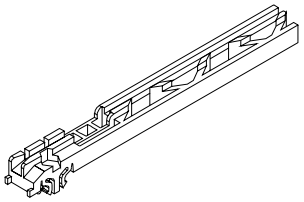

Направляющие профили
для установки европлат, с пазами для ESD-пружин, крепятся винтами.
Ширина паза 2 мм.

Материал
PA, UL 94 VO, черный

Артикул №. **Направляющие профили для ESD-пружин** (1 шт.)

Длина платы 160 мм	**79 31 04 00**
Длина платы 220 мм	**79 31 12 00**

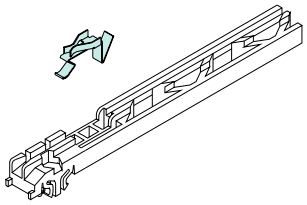

ESD-пружины для плат
крепятся на направляющие профили

Материал
Сплав олова и бронзы, луженый

Применение
После установки направляющих для плат на горизонтальные профили, электростатический заряд отводится на корпус.

Артикул №. **ESD-пружины для плат** (1 шт.)

Артикул №	**79 41 71 02**

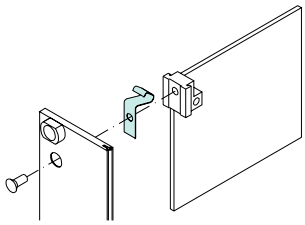

ESD-пружины
для встраиваемых модулей
крепятся на винты между передней панелью и держателем для плат

Материал
Сплав олова и бронзы, луженый

Применение
Создает контакт между модулем и горизонтальным профилем для отвода электростатического заряда.

Артикул №. **ESD-пружины для встраиваемых модулей** (1 шт.)

Артикул №	**79 21 70 02**

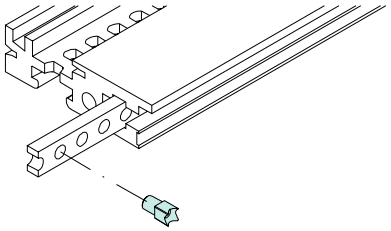

Винт для заземления передних панелей

Материал
Нержавеющая сталь

Применение
Винт устанавливается в пазы линейки с резьбой и на проводящий профиль и обеспечивает заземление передней панели.

Артикул №. **Винт для заземления передних панелей** (1 комплект - 100 шт.)

Артикул №	**79 51 50 49**

19" крейты серии 75

для установки встраиваемых модулей

ЭМС

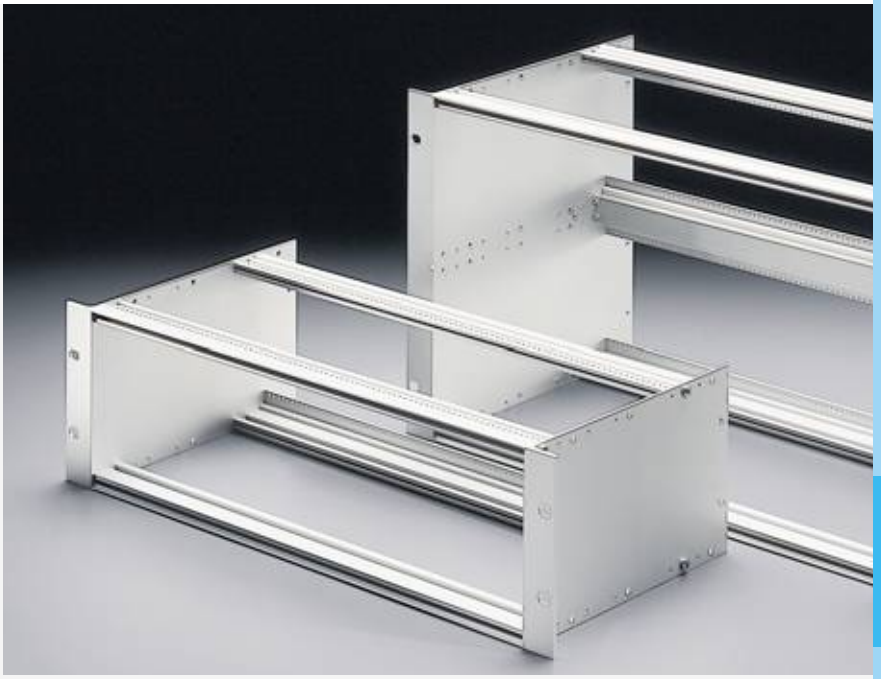

19" крейты серии 75 - недорогая альтернатива.
Это достигается благодаря цельным профильным стенкам с интегрированными монтажными уголками.
Имеется два варианта крейтов по высоте для установки одинарных или двойных европлат в трех вариантах по глубине.

POLY RACK

19" крейты серии 75

для установки встраиваемых модулей

ЭМС

Рисунок: 19" крейт серии 75, 3 U/84 HP

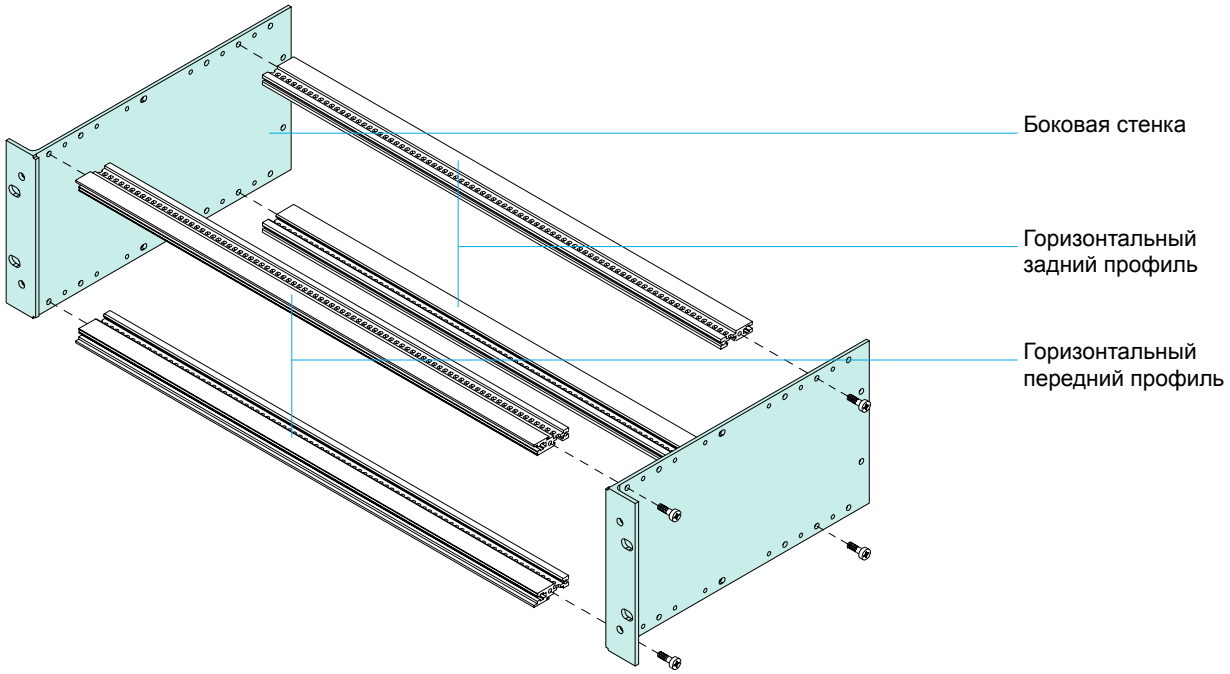

Горизонтальные задние профили – группы B, C, D

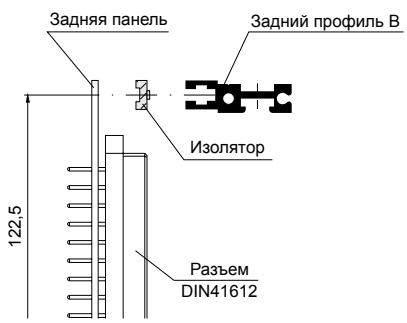

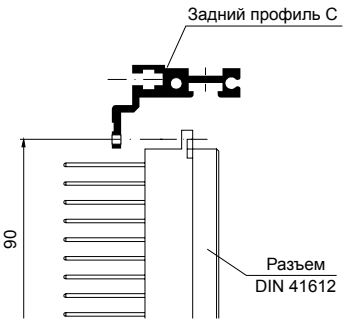

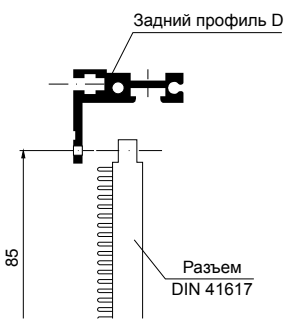

19" крейты серии 75

Заказная спецификация

ЭМС

Применение
19" крейты серии 75 для установки встраиваемых модулей.

Стандарты
в соответствии с DIN 41494, часть 1 и 5.
Установочные размеры для плат соответствуют стандарту DIN 41494, часть 2.

Дизайн
Алюминиевые профильные стенки 2–2,5 мм толщиной, анодированный.
Алюминиевые горизонтальные профили, анодированные.

ЭМС
Все части проводящие, хромированные

Поставляется
частично или полностью собранным по желанию

POLYRACK–СЕРВИС–ИНФОРМАЦИЯ

Индивидуальный дизайн
Возможно подобрать различные варианты ширины, также возможна дополнительная механическая обработка боковых стенок и горизонтальных профилей.

Индивидуальная сборка
Подбор необходимых компонентов и изготовление оборудования на заказ.

Наличие
Все артикулы имеются в наличии согласно прайс–листу.
Позиции без артикула, поставляются от 25 штук в заказе.

Горизонтальный задний профиль – группа E

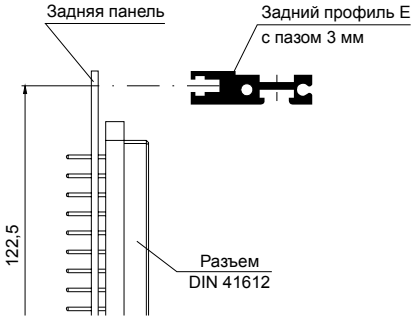

Ассортимент	Страница
19" крейты 3 U/84 HP	
D = 172,5	08.25.05
D = 210	08.25.05
D = 240	08.25.05
19" крейты 6 U одноуровн./84 HP	
D = 172,5	08.25.07
D = 210	08.25.07
D = 240	08.25.07
19" крейты 6 U двухуровн. /84 HP	
D = 172,5	08.25.09
D = 210	08.25.09
D = 240	08.25.09
Комплектующие	
Крышка выдвижная	10.10.10
Крышка на винтах	10.10.10
Защитный кожух	10.10.11
Задняя панель	10.10.12
Линейка с резьбой	10.10.08
Для индивидуальной установки	
Боковые стенки	10.10.02
Горизонтальные профили	10.10.05
Крышка выдвижная	10.10.10
Крышка на винтах	10.10.10
Защитный кожух	10.10.11
Задняя панель	10.10.12
Линейка с резьбой	10.10.08
Дополнительные комплектующие	
Монтажные уголки	10.10.12
Настенное крепление	10.10.12
Ручки	10.30.06
Изоляционные полоски	10.10.08
Ручка–защелка	10.10.16
Направляющие профили	10.10.14
Направляющий блок	10.10.15
Защелка для плат	10.10.16
Идентификационные полоски	10.10.09
Встраиваемые модули	09.00.00
Z–образные профили	10.10.09
Блокирующий профиль	10.10.17
Перегородки	10.10.13
Крепеж	10.40.01

Стандарт ЭМС ВЧ IP

19" крейты серии 75

для установки встраиваемых модулей

3 U/84 HP

Диаграммы

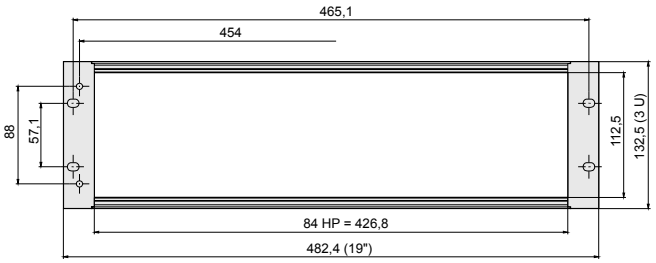

Вид спереди

D = 172,5 мм

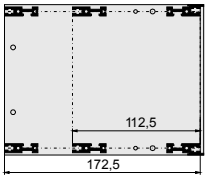

D = 210 мм

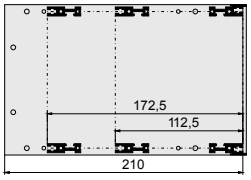

= 240 мм

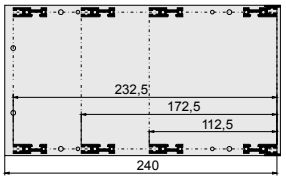

Диаграмма – отверстия для ручки

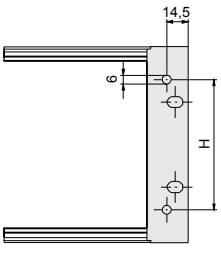

H = 88 мм для 3 U

Комплект поставки

Боковая стенка .....2 шт.
Передний профиль.....2 шт.
Задний профиль .....2 шт.
Крепеж .....1 кпл.

19" крейты 3 U/84 HP

ЭМС

Артикул №. **19" крейты серии 75**, без отверстий для ручки, анодированный

U	HP	Группа	D = 172,5	D = 210	D = 240
3	84	B	**75 30 10 00**	**75 31 10 00**	**75 00 00 02**
		C	**75 30 20 00**	**75 31 20 00**	**75 00 00 03**
		D	**75 30 30 00**	**75 31 30 00**	**75 00 00 04**

Артикул №. **19" крейты серии 75,** с отверстиями для ручки, анодированный

U	HP	Группа	D = 172,5	D = 210	D = 240
3	84	B	**75 30 11 00**	**75 31 11 00**	**75 00 00 06**
		C	**75 30 21 00**	**75 31 21 00**	**75 00 00 07**
		D	**75 30 31 00**	**75 31 31 00**	**75 00 00 08**

Артикул №. **19" крейты серии 75,** без отверстий для ручки, ЭМС – хромированный

U	HP	Группа	D = 172,5	D = 210	D = 240
3	84	B	**75 30 10 10**	**75 31 10 10**	**75 00 01 02**
		C	**75 30 20 10**	**75 31 20 10**	**75 00 01 03**
		D	**75 30 30 10**	**75 31 30 10**	**75 00 01 04**
		E	**75 30 40 10**	**75 31 40 10**	**75 00 01 05**

Артикул №. **19" крейты серии 75,** с отверстиями для ручки, ЭМС – хромированный

U	HP	Группа	D = 172,5	D = 210	D = 240
3	84	B	**75 30 11 10**	**75 31 11 10**	**75 00 01 06**
		C	**75 30 21 10**	**75 31 21 10**	**75 00 01 07**
		D	**75 30 31 10**	**75 31 31 10**	**75 00 01 08**
		E	**75 30 41 10**	**75 31 41 10**	**75 00 01 09**

Поперечное сечение – группы B, C, D, E

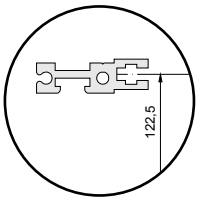

Группа B для задних панелей и Z–образных профилей

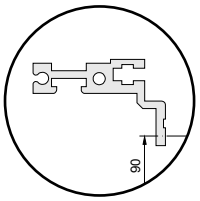

Группа C со встроенным Z–образным профилем по DIN 41612

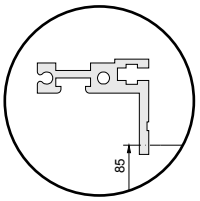

Группа D со встроенным Z–образным профилем по DIN 41617

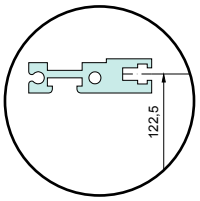

Группа E для углубленной установки задних панелей (3 мм)

19" крейты серии 75

для установки встраиваемых модулей

6 U одинарный уровень/84 HP

Диаграммы

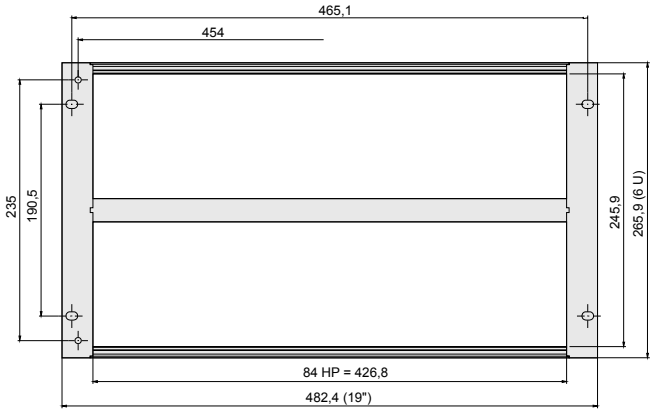

Вид спереди

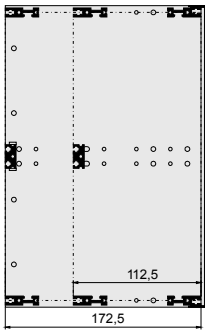

D = 172,5 мм

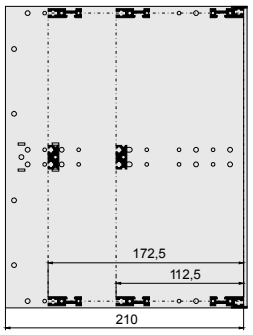

D = 210 мм

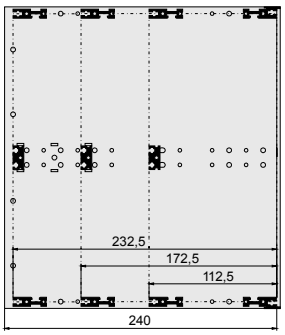

D = 240 мм

Диаграмма – отверстия для ручки

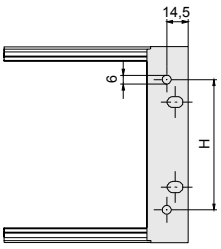

H = 235 мм для 6 U

Комплект поставки

Боковая стенка.....2 шт.
Передний профиль.....2 шт.
Задний профиль .....2 шт.
Центральный профиль.....1 шт.
Крепеж.....1 кпл.

19" крейты 6 U одноуровневые/84 HP

ЭМС

Артикул №. **19" крейты серии 75**, без отверстий для ручки, анодированный

U	HP	Basic unit	D = 172.5	D = 210	D = 240
6 одиночный уровень	84	B	**75 60 10 00**	**75 61 10 00**	**75 00 00 31**
		C	**75 60 20 00**	**75 61 20 00**	**75 00 00 32**
		D	**75 60 30 00**	**75 61 30 00**	**75 00 00 33**

Артикул №. **19" крейты серии 75,** с отверстиями для ручки, анодированный

U	HP	Basic unit	D = 172.5	D = 210	D = 240
6 одиночный уровень	84	B	**75 60 11 00**	**75 61 11 00**	**75 00 00 35**
		C	**75 60 21 00**	**75 61 21 00**	**75 00 00 36**
		D	**75 60 31 00**	**75 61 31 00**	**75 00 00 37**

Артикул №. **19" крейты серии 75,** без отверстий для ручки, ЭМС – хромированный

U	HP	Basic unit	D = 172.5	D = 210	D = 240
6 одиночный уровень	84	B	**75 60 10 10**	**75 61 10 10**	**75 00 01 31**
		C	**75 60 20 10**	**75 61 20 10**	**75 00 01 32**
		D	**75 60 30 10**	**75 61 30 10**	**75 00 01 33**
		E	**75 60 40 10**	**75 61 40 10**	**75 00 01 34**

Артикул №. **19" крейты серии 75,** с отверстиями для ручки, ЭМС – хромированный

U	HP	Basic unit	D = 172.5	D = 210	D = 240
6 одиночный уровень	84	B	**75 60 11 10**	**75 61 11 10**	**75 00 01 35**
		C	**75 60 21 10**	**75 61 21 10**	**75 00 01 36**
		D	**75 60 31 10**	**75 61 31 10**	**75 00 01 37**
		E	**75 60 41 10**	**75 61 41 10**	**75 00 01 38**

Поперечное сечение – группы B, C, D, E

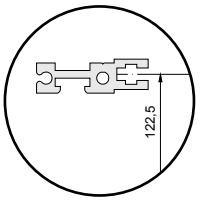

Группа B для задних панелей и Z–образных профилей

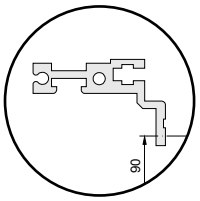

Группа C со встроенным Z–образным профилем по DIN 41612

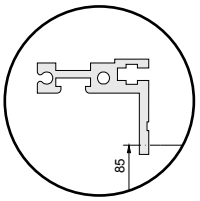

Группа D со встроенным Z–образным профилем по DIN 41617

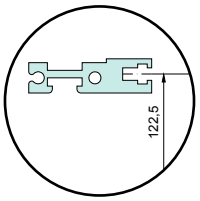

Группа E для углубленной установки задних панелей (3 мм)

19" крейты серии 75

для установки встраиваемых модулей

6 U двойной уровень/84 HP

Диаграммы

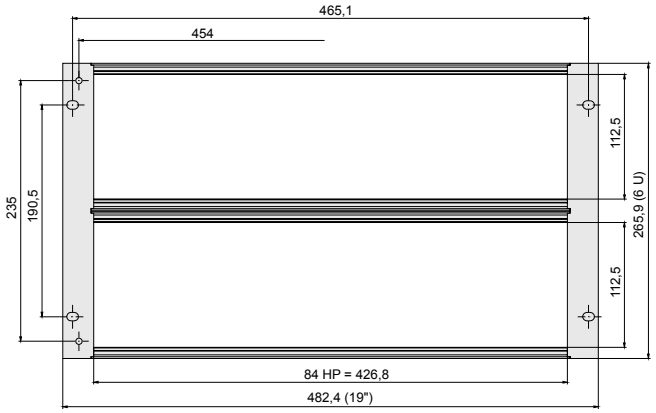

Вид спереди

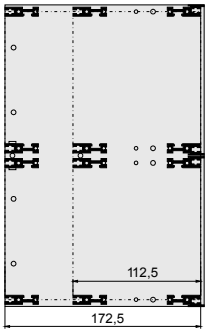

D = 172,5 мм

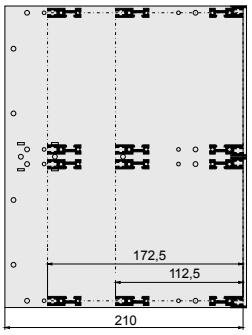

D = 210 мм

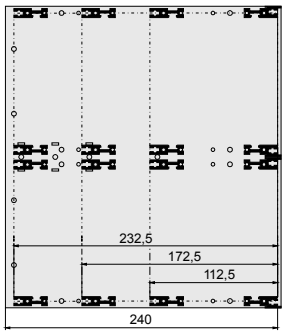

D = 240 мм

Диаграмма – отверстия для ручки

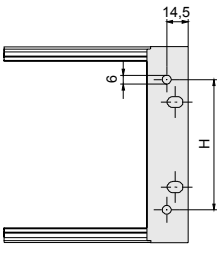

H = 235 мм для 6 U

Комплект поставки

Боковая стенка.....2 шт.
Передний профиль.....4 шт.
Задний профиль .....4 шт.
Крепеж.....1 кпл.

19" крейты 6 U двухуровневые/84 HP

ЭМС

Артикул №. **19" крейты серии 75**, без отверстий для ручки, анодированный

U	HP	Basic unit	D = 172,5	D = 210	D = 240
6 двойной уровень	84	B	**75 63 10 00**	**75 64 10 00**	**75 00 00 61**
		C	**75 63 20 00**	**75 64 20 00**	**75 00 00 62**
		D	**75 63 30 00**	**75 64 30 00**	**75 00 00 63**

Артикул №. **19" крейты серии 75,** с отверстиями для ручки, анодированный

U	HP	Basic unit	D = 172,5	D = 210	D = 240
6 двойной уровень	84	B	**75 63 11 00**	**75 64 11 00**	**75 00 00 65**
		C	**75 63 21 00**	**75 64 21 00**	**75 00 00 66**
		D	**75 63 31 00**	**75 64 31 00**	**75 00 00 67**

Артикул №. **19" крейты серии 75,** без отверстий для ручки, ЭМС – хромированный

U	HP	Basic unit	D = 172,5	D = 210	D = 240
6 двойной уровень	84	B	**75 63 10 10**	**75 64 10 10**	**75 00 01 61**
		C	**75 63 20 10**	**75 64 20 10**	**75 00 01 62**
		D	**75 63 30 10**	**75 64 30 10**	**75 00 01 63**
		E	**75 63 40 10**	**75 64 40 10**	**75 00 01 64**

Артикул №. **19" крейты серии 75,** с отверстиями для ручки, ЭМС – хромированный

U	HP	Basic unit	D = 172,5	D = 210	D = 240
6 двойной уровень	84	B	**75 63 11 10**	**75 64 11 10**	**75 00 01 65**
		C	**75 63 21 10**	**75 64 21 10**	**75 00 01 66**
		D	**75 63 31 10**	**75 64 31 10**	**75 00 01 67**
		E	**75 63 41 10**	**75 64 41 10**	**75 00 01 68**

Поперечное сечение – группы B, C, D, E

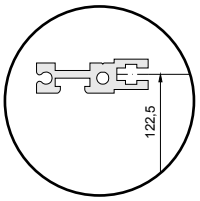

Группа B для задних панелей и Z–образных профилей

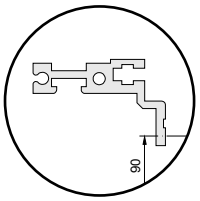

Группа C со встроенным Z–образным профилем по DIN 41612

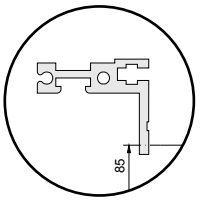

Группа D со встроенным Z–образным профилем по DIN 41617

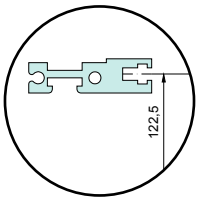

Группа E для углубленной установки задних панелей (3 мм)

19" крейты серии 76

для установки в контрольные панели



19" крейты серии 76
Благодаря декоративным передним профилям особенно подходят для установки в консоли контрольных панелей.

19" крейты серии 76
для установки в контрольные панели

Рисунок: 19" крейты для установки в контрольные панели

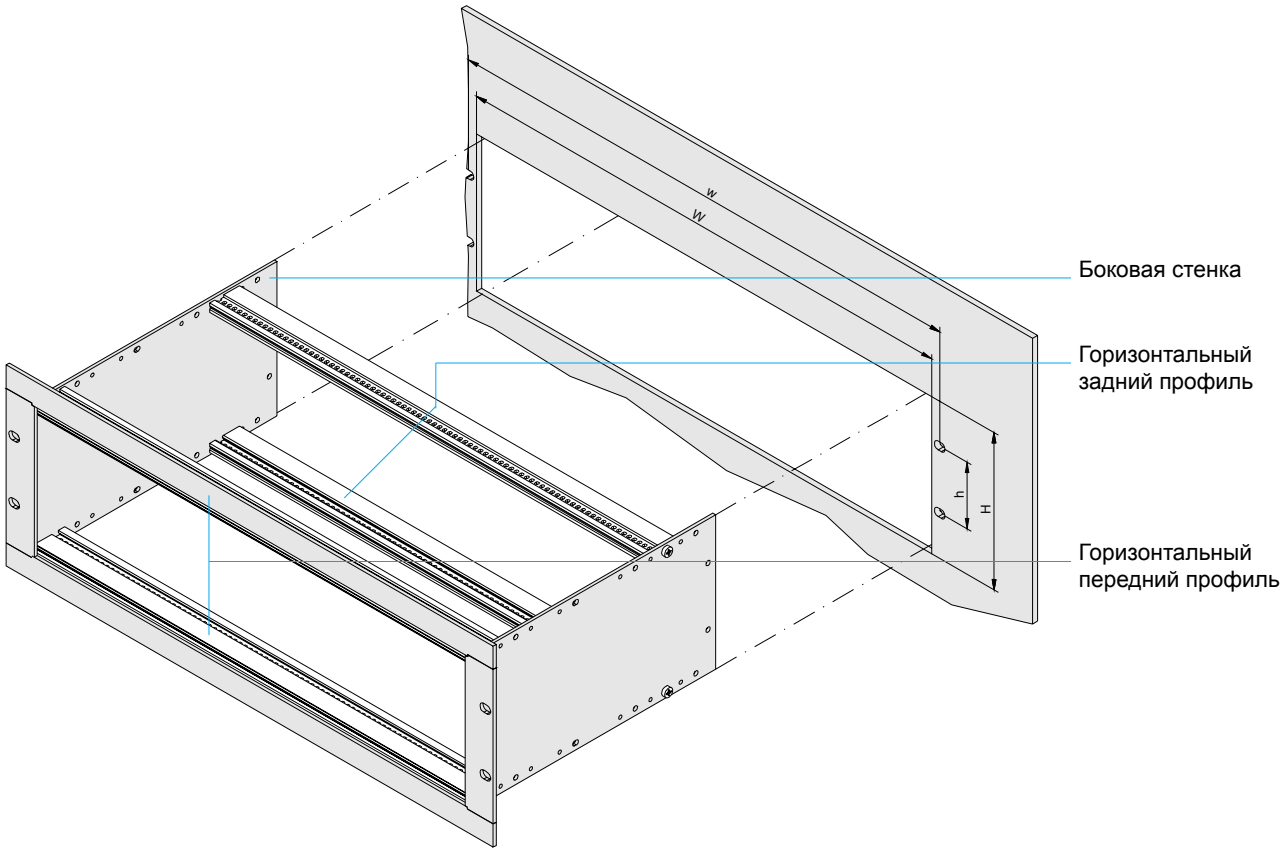

Размеры выреза для крейтов в контрольной панели

Высота крейта U	Ширина крейта HP	H	h	W	w
3	84	135	57,1	451	465

U = единица высоты, 1 U = 44,45 мм, HP = единица ширины, 1 HP = 2/10" = 5,08 мм

Горизонтальные задние профили – группы B, C, D

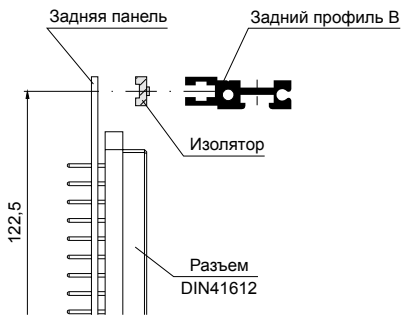

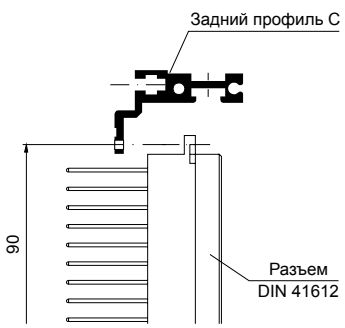

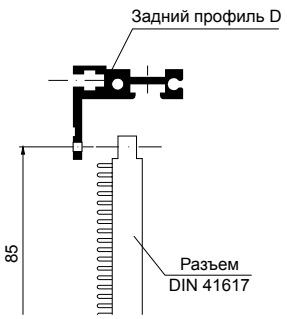

19" крейты серии 76
Заказная спецификация

Применение
Для установки в консоли контрольных панелей.

Стандарты
в соответствии с DIN 41494, часть 1 и 5.
Установочные размеры для плат соответствуют стандарту DIN 41494, часть 2.

Дизайн
Алюминиевые профильные стенки глубиной 172,5, 210 или 240 мм.
Алюминиевые передние/задние профили.

Покрытие
Все части анодированные.

Поставляется
частично или полностью собранным по желанию

POLYRACK–СЕРВИС–ИНФОРМАЦИЯ

Индивидуальный дизайн
Возможно подобрать различные варианты ширины, также возможна дополнительная механическая обработка боковых стенок и горизонтальных профилей.

Индивидуальная сборка
Подбор необходимых компонентов и изготовление оборудования на заказ.

Наличие
Все артикулы имеются в наличии согласно прайс–листу.
Позиции без артикула, поставляются от 25 штук в заказе.

Ассортимент	Страница
19" крейты 3 U/84 HP	
D = 172.5	08.30.05
D = 210	08.30.05
D = 240	08.30.05
Комплектующие	
Крышка выдвижная	10.10.10
Крышка на винтах	10.10.10
Защитный кожух	10.10.11
Задняя панель	10.10.12
Линейка с резьбой	10.10.08
Для индивидуальной установки	
Боковые стенки	10.10.02
Горизонтальные профили	10.10.05
Крышка выдвижная	10.10.10
Крышка на винтах	10.10.10
Защитный кожух	10.10.11
Задняя панель	10.10.12
Линейка с резьбой	10.10.08
Дополнительные комплектующие	
Монтажные уголки	10.10.12
Настенное крепление	10.10.12
Ручки	10.30.06
Изоляционные полоски	10.10.08
Ручка–защелка	10.10.16
Направляющие профили	10.10.14
Направляющий блок	10.10.15
Защелка для плат	10.10.16
Идентификационные полоски	10.10.09
Встраиваемые модули	09.00.00
Z–образные профили	10.10.09
Блокирующий профиль	10.10.17
Перегородки	10.10.13
Крепеж	10.40.01

Стандарт ЭМС ВЧ IP

19" крейты серии 76

для установки в контрольные панели

3 U/84 HP

Диаграммы

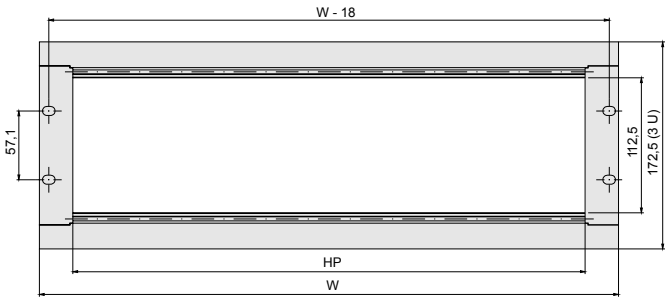

Вид спереди

84 HP: W = 483 мм

D = 172,5 мм

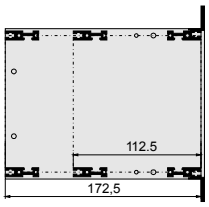

D = 210 мм

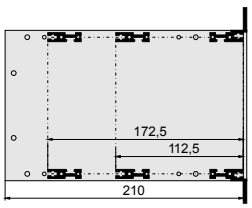

D = 240 мм

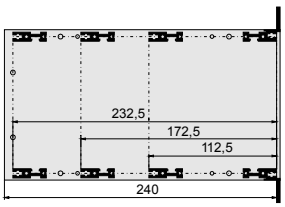

Комплект поставки

Боковая стенка.....2 шт.
Передний профиль.....2 шт.
Задний профиль .....2 шт.
Крепеж .....1 кпл.

U = по вертикали, 1 U = 44,45 мм, HP = по горизонтали, 1 HP = 2/10" = 5,08 мм

Артикул №. **19" крейты серии 76 для установки в контрольные панели**

U	HP	Группа	D = 172,5	D = 210	D = 240
3	84	B	**87 30 10 00**	**87 31 10 00**	**87 00 00 02**
		C	**87 30 20 00**	**87 31 20 00**	**87 00 00 03**
		D	**87 30 30 00**	**87 31 30 00**	**87 00 00 04**

Поперечное сечение – группы B, C, D

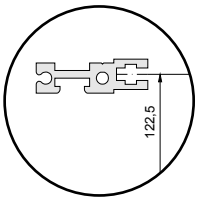

Группа B для задних панелей и Z–образных профилей

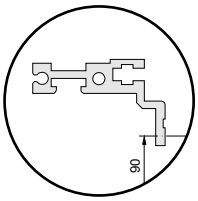

Группа C со встроенным Z–образным профилем по DIN 41612

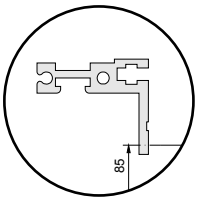

Группа D со встроенным Z–образным профилем по DIN 41617

19" крейты серии 77

для установки встраиваемых модулей

Универсальная версия, ЭМС



19" крейты серии 77 состоит из двух секций, имеет боковые стенки с 19" монтажными уголками.

Благодаря этим стенкам возможна установка крейтов на направляющие в корпуса и шкафы.

19" крейты серии 77

Универсальная вервия для установки встраиваемых модулей

ЭМС возможно

Рисунок: 19" крейты серии 77, 3 U/84 HP

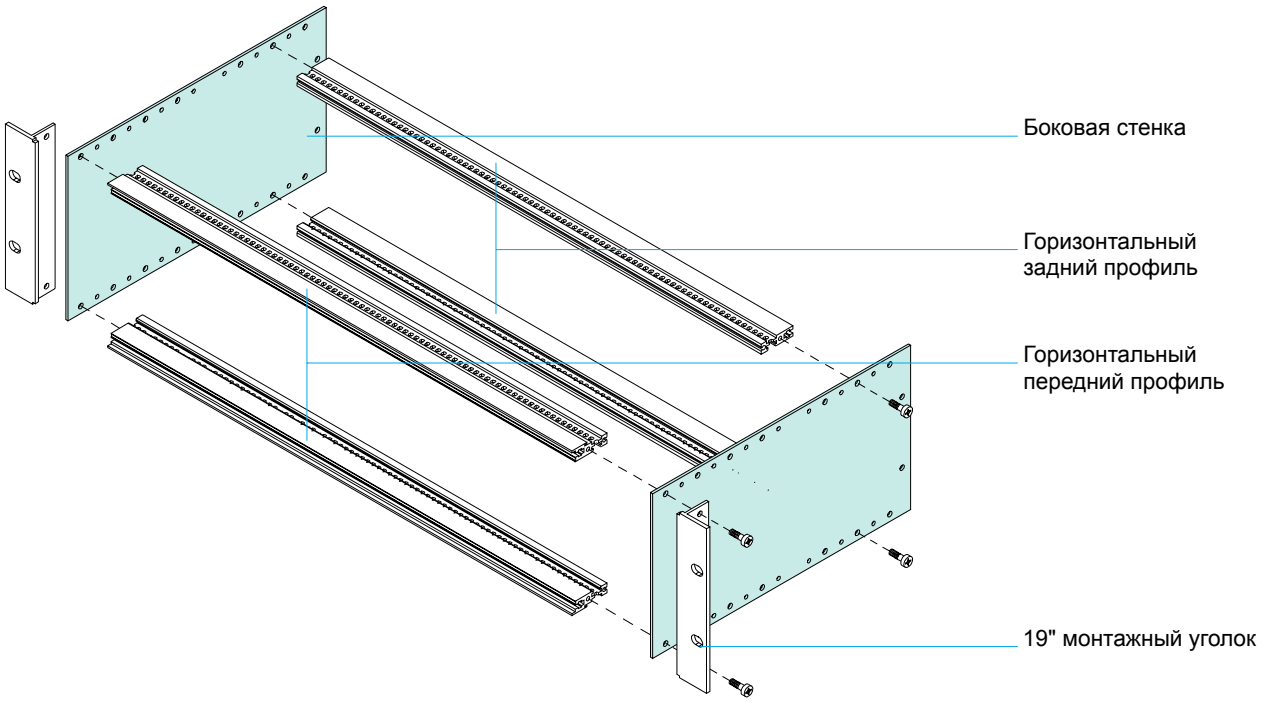

Горизонтальные задние профили - группы B, C, D

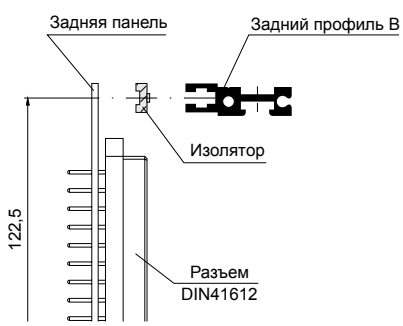

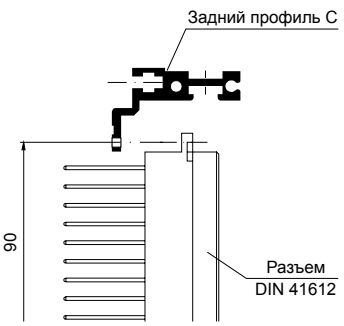

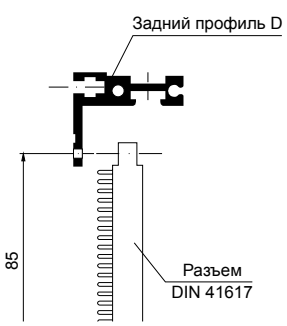

19" крейты серии 77
Заказная спецификация

ЭМС возможно

Применение
19" крейты для установки встраиваемых модулей.

Стандарты
в соответствии с DIN 41494, часть 1 и 5.
Установочные размеры для плат соответствуют стандарту DIN 41494, часть 2.

Дизайн
Алюминиевые профильные стенки 2 мм толщиной, анодированный.
19" монтажные уголки из алюминиевый профиль, анодированный.
Алюминиевые горизонтальные профили, анодированные.

ЭМС
Все части проводящие, хромированные

Поставляется
частично или полностью собранным по желанию

POLYRACK–СЕРВИС–ИНФОРМАЦИЯ

Индивидуальный дизайн
Возможно подобрать различные варианты ширины, также возможна дополнительная механическая обработка боковых стенок и горизонтальных профилей.

Индивидуальная сборка
Подбор необходимых компонентов и изготовление оборудования на заказ.

Наличие
Все артикулы имеются в наличии согласно прайс–листу.
Позиции без артикула, поставляются от 25 штук в заказе.

Горизонтальный задний профиль – группа E

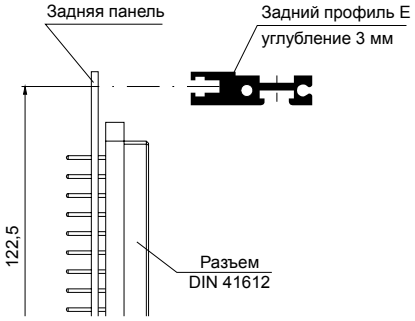

Ассортимент	Страница
19" крейты 3 U/84 HP	
D = 172,5	08.35.05
D = 210	08.35.05
D = 270	08.35.05
19" крейты 4 U одноуровн./84 HP	
D = 172,5	08.35.07
D = 210	08.35.07
D = 270	08.35.07
19" крейты 6 U одноуровн./84 HP	
D = 172,5	08.35.09
D = 210	08.35.09
D = 270	08.35.09
19" крейты 6 U двухуровн./84 HP	
D = 172,5	08.35.11
D = 210	08.35.11
D = 270	08.35.11
Комплектующие	
Крышка	10.10.10
Защитный кожух	10.10.11
Задняя панель	10.10.12
Линейка с резьбой	10.10.08
Для индивидуальной установки	
Боковые стенки	10.10.03
Боковые стенки	10.10.03
19" монтажные уголки	10.10.04
Горизонтальные профили	10.10.05
Крышка	10.10.10
Защитный кожух	10.10.11
Задняя панель	10.10.12
Линейка с резьбой	10.10.08
Дополнительные комплектующие	
Монтажные уголки	10.10.12
Настенное крепление	10.10.12
Ручки	10.30.06
Изоляционные полоски	10.10.08
Ручка–защелка	10.10.16
Направляющие профили	10.10.14
Направляющий блок	10.10.15
Защелка для плат	10.10.16
Идентификационные полоски	10.10.09
Встраиваемые модули	09.00.00
Z–образные профили	10.10.09
Блокирующий профиль	10.10.17
Перегородки	10.10.13
Крепеж	10.40.01

Стандарт ЭМС ВЧ IP

19" крейты серии 77

для установки встраиваемых модулей

3 U/84 HP, ЭМС

Диаграммы

Вид спереди

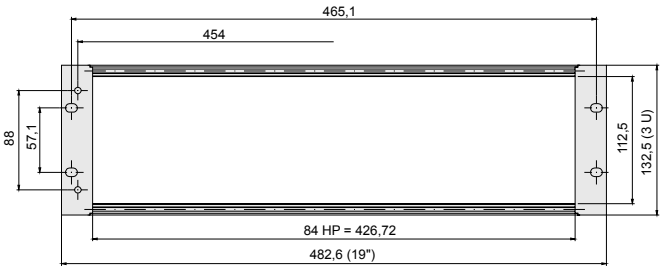

D = 172,5 мм

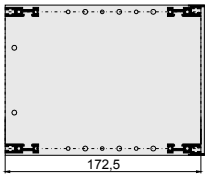

D = 210 мм



D = 270 мм

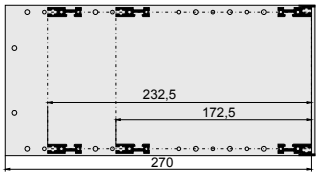

Диаграмма – отверстия для ручки

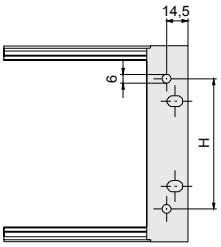

H = 88 мм для 3 U

Комплект поставки

Боковая стенка.....2 шт.
19" монтажный уголок .....2 шт.
Передний профиль.....2 шт.
Задний профиль .....2 шт.
Крепеж.....1 кпл.

Артикул №. **19" крейты серии 77,** без отверстий для ручки, анодированный

U	HP	Группа	Боковая стенка D = 172,5	Боковая стенка D = 210	Боковая стенка D = 270
3	84	B	**77 30 10 00**	**77 31 10 00**	**77 32 10 00**
		C	**77 30 20 00**	**77 31 20 00**	**77 32 20 00**
		D	**77 30 30 00**	**77 31 30 00**	**77 32 30 00**

Артикул №. **19" крейты серии 77, с отверстиями для ручки,** анодированный

U	HP	Группа	Боковая стенка D = 172,5	Боковая стенка D = 210	Боковая стенка D = 270
3	84	B	**77 30 11 00**	**77 31 11 00**	**77 32 11 00**
		C	**77 30 21 00**	**77 31 21 00**	**77 32 21 00**
		D	**77 30 31 00**	**77 31 31 00**	**77 32 31 00**

Артикул №. **19" крейты серии 77,** без отверстий для ручки, ЭМС – хромированный

U	HP	Группа	Боковая стенка D = 172,5	Боковая стенка D = 210	Боковая стенка D = 270
3	84	B	**77 30 10 10**	**77 31 10 10**	**77 32 10 10**
		C	**77 30 20 10**	**77 31 20 10**	**77 32 20 10**
		D	**77 30 30 10**	**77 31 30 10**	**77 32 30 10**
		E	**77 30 40 10**	**77 31 40 10**	**77 32 40 10**

Артикул №. **19" крейты серии 77, с отверстиями для ручки,** ЭМС – хромированный

U	HP	Группа	Боковая стенка D = 172,5	Боковая стенка D = 210	Боковая стенка D = 270
3	84	B	**77 30 11 10**	**77 31 11 10**	**77 32 11 10**
		C	**77 30 21 10**	**77 31 21 10**	**77 32 21 10**
		D	**77 30 31 10**	**77 31 31 10**	**77 32 31 10**
		E	**77 40 31 10**	**77 31 41 10**	**77 32 41 10**

Поперечное сечение – группы B, C, D, E

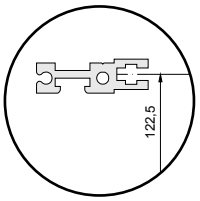

Группа B для задних панелей и Z–образных профилей

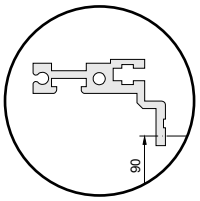

Группа C со встроенным Z–образным профилем по DIN 41612

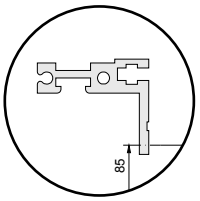

Группа D со встроенным Z–образным профилем по DIN 41617

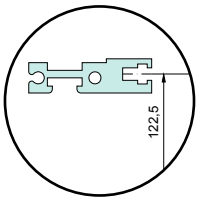

Группа E для углубленной установки задних панелей (3 мм)

19" крейты серии 77

для установки встраиваемых модулей

4 U/84 HP, ЭМС

Диаграммы

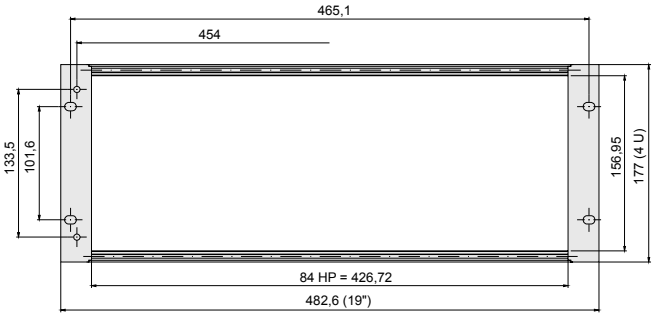

Вид спереди

D = 172,5 мм

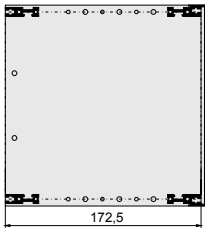

D = 210 мм

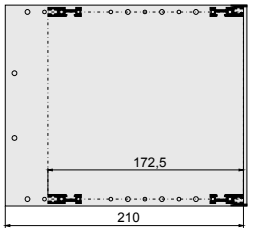

D = 270 мм

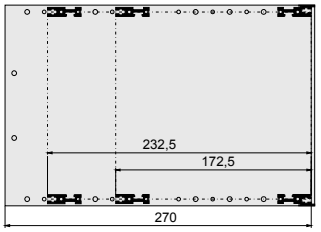

Диаграмма – отверстия для ручки

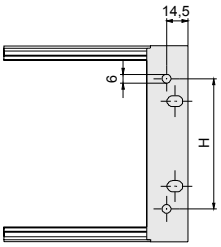

H = 133,5 мм для 4 U

Комплект поставки

Боковая стенка.....2 шт.
19" монтажный уголок .....2 шт.
Передний профиль.....2 шт.
Задний профиль .....2 шт.
Крепеж.....1 кпл.

ЭМС

Артикул №. **19" крейты серии 77,** без отверстий для ручки, анодированный

U	HP	Группа	Боковая стенка D = 172,5	Боковая стенка D = 210	Боковая стенка D = 270
4	84	B	**77 40 10 00**	**77 41 10 00**	**77 42 10 00**
		C	–	–	–
		D	–	–	–

Артикул №. **19" крейты серии 77, с отверстиями для ручки,** анодированный

U	HP	Группа	Боковая стенка D = 172,5	Боковая стенка D = 210	Боковая стенка D = 270
4	84	B	**77 40 11 00**	**77 41 11 00**	**77 42 11 00**
		C	–	–	–
		D	–	–	–

Артикул №. **19" крейты серии 77,** без отверстий для ручки, ЭМС – хромированный

U	HP	Группа	Боковая стенка D = 172,5	Боковая стенка D = 210	Боковая стенка D = 270
4	84	B	**77 40 10 10**	**77 41 10 10**	**77 42 10 10**
		C	–	–	–
		D	–	–	–
		E	**77 40 40 10**	**77 41 40 10**	**77 42 40 10**

Артикул №. **19" крейты серии 77, с отверстиями для ручки,** ЭМС – хромированный

U	HP	Группа	Боковая стенка D = 172,5	Боковая стенка D = 210	Боковая стенка D = 270
4	84	B	**77 40 11 10**	**77 41 11 10**	**77 42 11 10**
		C	–	–	–
		D	–	–	–
		E	**77 40 41 10**	**77 41 41 10**	**77 42 41 10**

Поперечное сечение – группы B, E

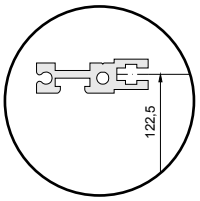

Группа B для задних панелей и Z–образных профилей

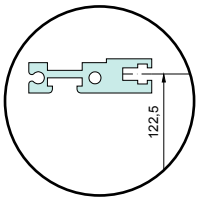

Группа E для углубленной установки задних панелей (3 мм)

19" крейты серии 77

для установки встраиваемых модулей

6 U одноуровневый/84 HP, ЭМС

Диаграммы

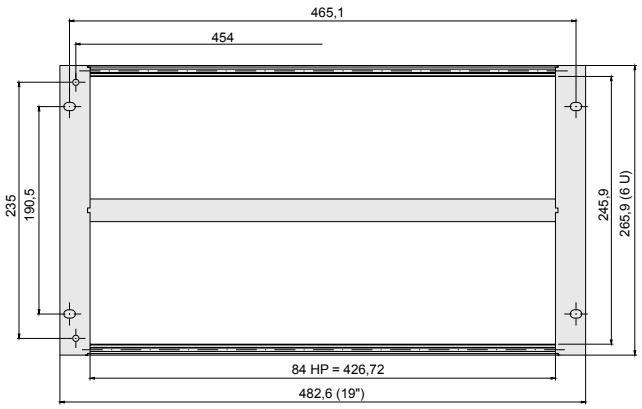

Вид спереди

D = 172,5 мм

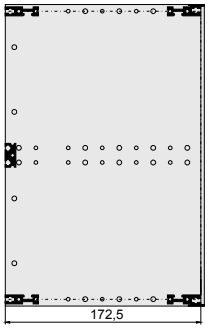

D = 210 мм

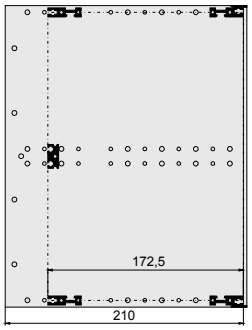

D = 270 мм

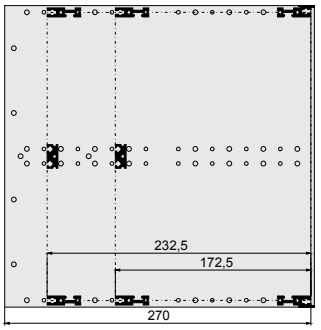

Диаграмма – отверстия для ручки

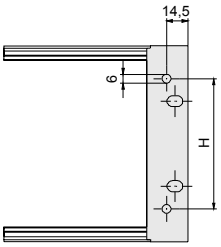

H = 235 мм для 6 U

Комплект поставки

Боковая стенка.....2 шт.
19" монтажный уголок .....2 шт.
Передний профиль.....2 шт.
Задний профиль .....2 шт.
Центральный профиль.....1 шт.
Крепеж.....1 кпл.

19" крейты 6 U одноуровневые/84 HP

ЭМС

Артикул №. **19" крейты серии 77,** без отверстий для ручки, анодированный

U	HP	Группа	Боковая стенка D = 172,5	Боковая стенка D = 210	Боковая стенка D = 270
6 одноуровневые	84	B	**77 60 10 00**	**77 61 10 00**	**77 62 10 00**
		C	**77 60 20 00**	**77 61 20 00**	**77 62 20 00**
		D	**77 60 30 00**	**77 61 30 00**	**77 62 30 00**

Артикул №. **19" крейты серии 77, с отверстиями для ручки,** анодированный

U	HP	Группа	Боковая стенка D = 172,5	Боковая стенка D = 210	Боковая стенка D = 270
6 одноуровневые	84	B	**77 60 11 00**	**77 61 11 00**	**77 62 11 00**
		C	**77 60 21 00**	**77 61 21 00**	**77 62 21 00**
		D	**77 60 31 00**	**77 61 31 00**	**77 62 31 00**

Артикул №. **19" крейты серии 77,** без отверстий для ручки, ЭМС – хромированный

U	HP	Группа	Боковая стенка D = 172,5	Боковая стенка D = 210	Боковая стенка D = 270
6 одноуровневые	84	B	**77 60 10 10**	**77 61 10 10**	**77 62 10 10**
		C	**77 60 20 10**	**77 61 20 10**	**77 62 20 10**
		D	**77 60 30 10**	**77 61 30 10**	**77 62 30 10**
		E	**77 60 40 10**	**77 61 40 10**	**77 62 40 10**

Артикул №. **19" крейты серии 77, с отверстиями для ручки,** ЭМС – хромированный

U	HP	Группа	Боковая стенка D = 172,5	Боковая стенка D = 210	Боковая стенка D = 270
6 одноуровневые	84	B	**77 60 11 10**	**77 61 11 10**	**77 62 11 10**
		C	**77 60 21 10**	**77 61 21 10**	**77 62 21 10**
		D	**77 60 31 10**	**77 61 31 10**	**77 62 31 10**
		E	**77 60 41 10**	**77 61 41 10**	**77 62 41 10**

Поперечное сечение – группы B, C, D, E

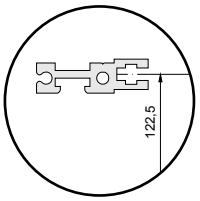

Группа B для задних панелей и Z–образных профилей

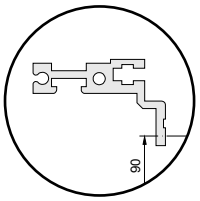

Группа C со встроенным Z–образным профилем по DIN 41612

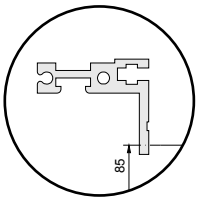

Группа D со встроенным Z–образным профилем по DIN 41617

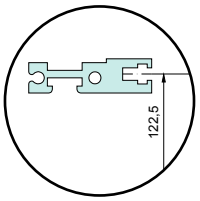

Группа E для углубленной установки задних панелей (3 мм)

19" крейты серии 77

для установки встраиваемых модулей

6 U двухуровневый/84 HP, ЭМС

Диаграммы

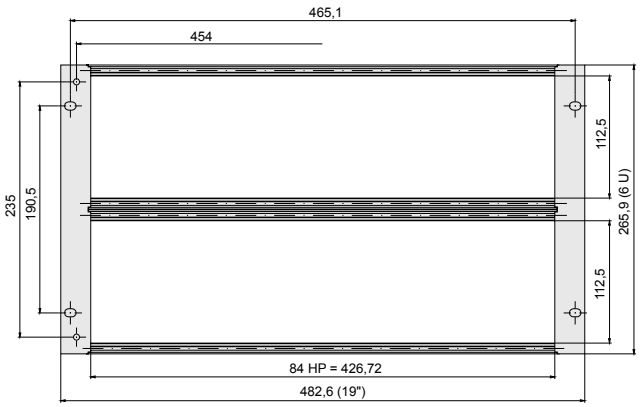

Вид спереди

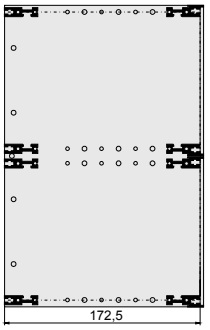

D = 172,5 мм

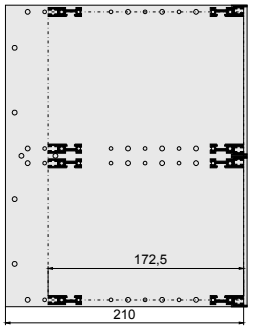

D = 210 мм

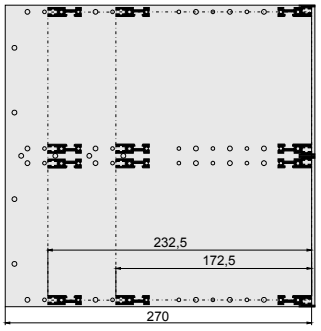

D = 270 мм

Диаграмма – отверстия для ручки

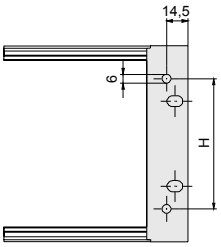

H = 235 мм для 6 U

Комплект поставки

Боковая стенка.....2 шт.
19" монтажный уголок .....2 шт.
Передний профиль.....4 шт.
Задний профиль .....4 шт.
Крепеж.....1 кпл.

19" крейты 6 U двухуровневые/84 HP

ЭМС

Артикул №. **19" крейты серии 77,** без отверстий для ручки, анодированный

U	HP	Группа	Боковая стенка D = 172,5	Боковая стенка D = 210	Боковая стенка D = 270
6 двухуровневые	84	B	**77 63 10 00**	**77 64 10 00**	**77 65 10 00**
		C	**77 63 20 00**	**77 64 20 00**	**77 65 20 00**
		D	**77 63 30 00**	**77 64 30 00**	**77 65 30 00**

Артикул №. **19" крейты серии 77, с отверстиями для ручки,** анодированный

U	HP	Группа	Боковая стенка D = 172,5	Боковая стенка D = 210	Боковая стенка D = 270
6 двухуровневые	84	B	**77 63 11 00**	**77 64 11 00**	**77 65 11 00**
		C	**77 63 21 00**	**77 64 21 00**	**77 65 21 00**
		D	**77 63 31 00**	**77 64 31 00**	**77 65 31 00**

Артикул №. **19" крейты серии 77,** без отверстий для ручки, ЭМС – хромированный

U	HP	Группа	Боковая стенка D = 172,5	Боковая стенка D = 210	Боковая стенка D = 270
6 двухуровневые	84	B	**77 63 10 10**	**77 64 10 10**	**77 65 10 10**
		C	**77 63 20 10**	**77 64 20 10**	**77 65 20 10**
		D	**77 63 30 10**	**77 64 30 10**	**77 65 30 10**
		E	**77 63 40 10**	**77 64 40 10**	**77 65 40 10**

Артикул №. **19" крейты серии 77, с отверстиями для ручки,** ЭМС – хромированный

U	HP	Группа	Боковая стенка D = 172,5	Боковая стенка D = 210	Боковая стенка D = 270
6 двухуровневые	84	B	**77 63 11 10**	**77 64 11 10**	**77 65 11 10**
		C	**77 63 21 10**	**77 64 21 10**	**77 65 21 10**
		D	**77 63 31 10**	**77 64 31 10**	**77 65 31 10**
		E	**77 63 41 10**	**77 64 41 10**	**77 65 41 10**

Поперечное сечение – группы B, C, D, E

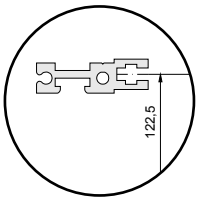

Группа B для задних панелей и Z–образных профилей

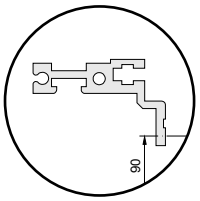

Группа C со встроенным Z–образным профилем по DIN 41612

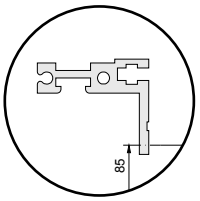

Группа D со встроенным Z–образным профилем по DIN 41617

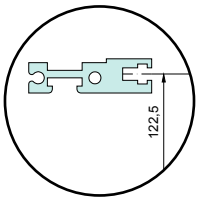

Группа E для углубленной установки задних панелей (3 мм)

19" крейты серии 78

для установки встраиваемых модулей ЭМС



19" крейты серии 78
Основу дизайна крейтов серии 78 составляют цельные излогнутые боковые стенки.
Крышка и защитный кожух обеспечивают оптимальное ЭМС экранирование.

19" крейты серии 78

для установки встраиваемых модулей

ЭМС

Рисунок: 19" крейты серии 78, 3 U/84 HP

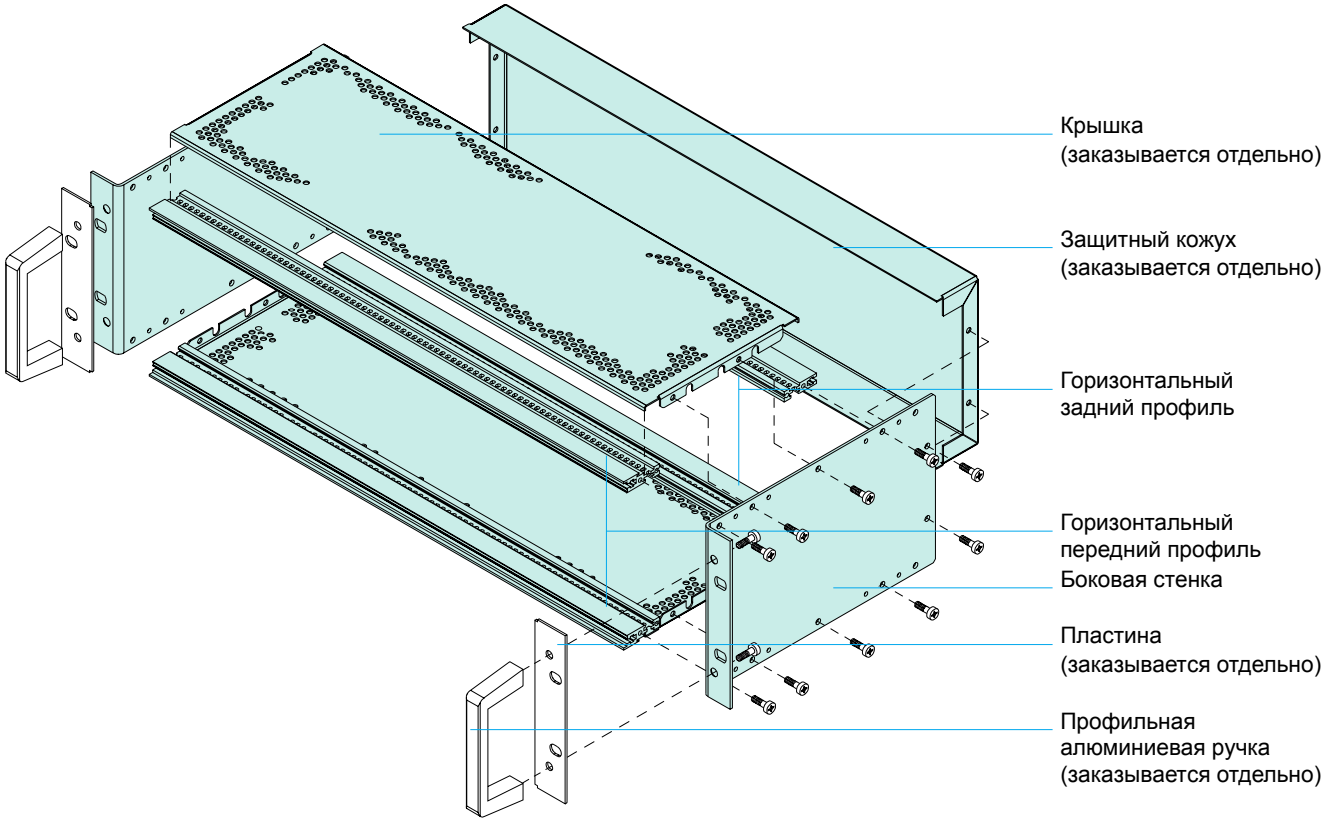

Горизонтальные задние профили - группы B, C, D

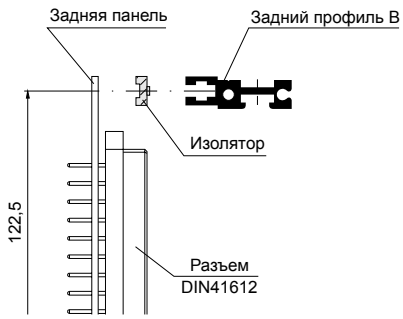

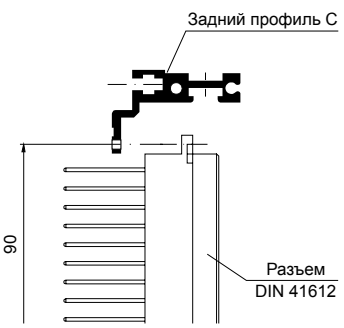

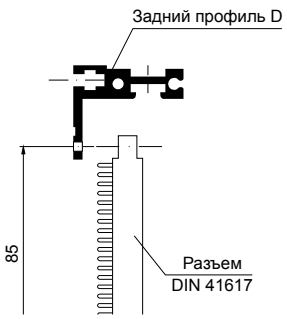

19" крейты серии 78
Заказная спецификация

ЭМС

Применение
19" крейты для установки встраиваемых модулей.

Стандарты
в соответствии с DIN 41494, часть 1 и 5.
Установочные размеры для плат соответствуют стандарту DIN 41494, часть 2.

Дизайн
Алюминиевые боковые пластины 2 мм толщиной, с отверстиями для ручки.
Алюминиевые горизонтальные профили, хромированные.

Поставляется
частично или полностью собранным по желанию

POLYRACK–СЕРВИС–ИНФОРМАЦИЯ

Индивидуальный дизайн
Возможно подобрать различные варианты ширины, также возможна дополнительная механическая обработка боковых стенок и горизонтальных профилей.

Индивидуальная сборка
Подбор необходимых компонентов и изготовление оборудования на заказ.

Наличие
Все артикулы имеются в наличии согласно прайс–листу.
Позиции без артикула, поставляются от 25 штук в заказе.

Горизонтальный задний профиль – группа E

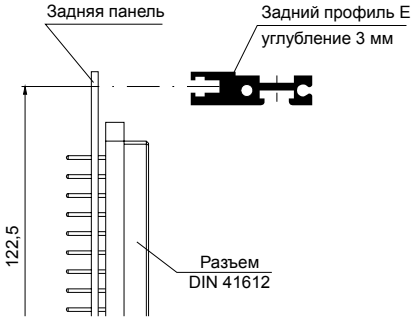

Ассортимент	Страница
19" крейты 3 U/84 HP	
D = 172,5	08.40.05
D = 210	08.40.05
D = 270	08.40.05
19" крейты 6 U одноуровн./84 HP	
D = 172,5	08.40.07
D = 210	08.40.07
D = 270	08.40.07
19" крейты 6 U двухуровн./84 HP	
D = 172,5	08.40.09
D = 210	08.40.09
D = 270	08.40.09
Комплектующие	
Крышка на винтах	10.10.10
Защитный кожух	10.10.11
Линейка с резьбой	10.10.08
Для индивидуальной установки	
Боковые стенки	10.10.04
Горизонтальные профили	10.10.05
Крышка на винтах	10.10.10
Защитный кожух	10.10.11
Линейка с резьбой	10.10.08
Дополнительные комплектующие	
Ручки	10.30.06
Изоляционные полоски	10.10.08
Ручка–защелка	10.10.16
Направляющие профили	10.10.14
Направляющий блок	10.10.15
Защелка для плат	10.10.16
Идентификационные полоски	10.10.09
Встраиваемые модули	09.00.00
Z–образные профили	10.10.09
Блокирующий профиль	10.10.17
Перегородки	10.10.13
Крепеж	10.40.01

Стандарт ЭМС ВЧ IP

19" крейты серии 78

для установки встраиваемых модулей

3 U/84 HP, ЭМС

Диаграммы

Вид спереди

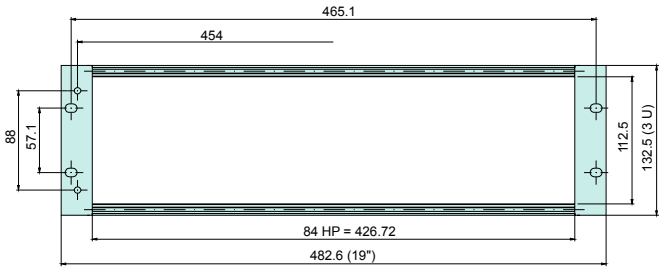

D = 172,5 мм

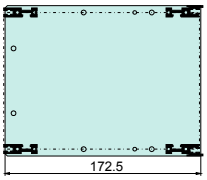

D = 210 мм

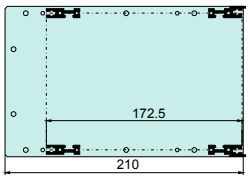

D = 270 мм

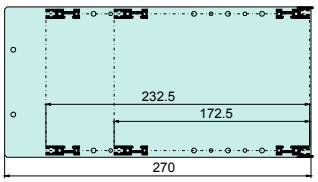

Диаграмма – отверстия для ручки

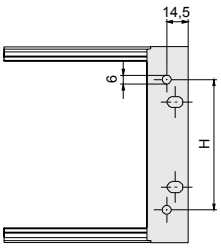

H = 88 мм для 3 U

Диаграмма – крышки

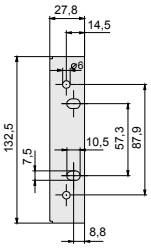

Комплект поставки

Боковая стенка.....2 шт.
Передний профиль.....2 шт.
Задний профиль .....2 шт.
Крепеж .....1 кпл.

19" крейты 3 U/84 HP, крышки

ЭМС

Артикул №. **19" крейты серии 78,** ЭМС – хромированный

U	HP	Группа	D = 172,5 для ПП100 мм	D = 210 для ПП 100/160 мм	D = 270 для ПП 100/160/220 мм
3	84	B	**78 00 01 02**	**78 00 01 07**	**78 00 01 12**
		C	**78 00 01 03**	**78 00 01 08**	**78 00 01 13**
		D	**78 00 01 04**	**78 00 01 09**	**78 00 01 14**
		E	**78 00 01 05**	**78 00 01 10**	**78 00 01 15**

Артикул №. **Крышки с отверстиями для ручки** (1 пара без крепежа)

Высота в U	RAL 7032	Анодированные
3	**78 41 20 02**	**78 41 20 03**

Поперечное сечение – группы B, C, D, E

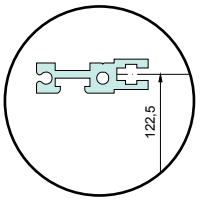

Группа B для задних панелей и Z–образных профилей

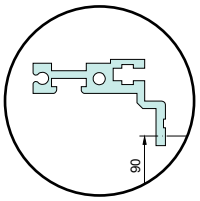

Группа C со встроенным Z–образным профилем по DIN 41612

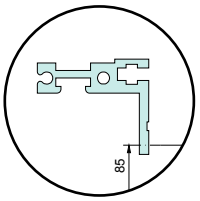

Группа D со встроенным Z–образным профилем по DIN 41617

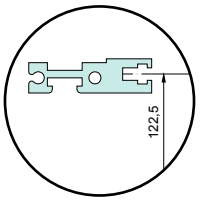

Группа E для углубленной установки задних панелей (3 мм)

19" крейты серии 78

для установки встраиваемых модулей

6 U одноуровневые/84 HP, ЭМС

Диаграммы

Вид спереди

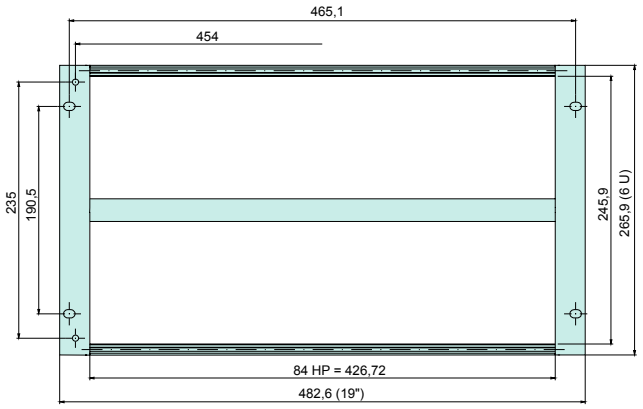

D = 172,5 мм

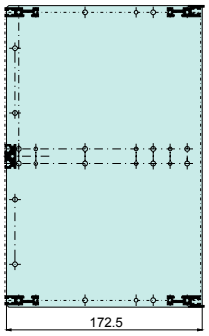

D = 210 мм

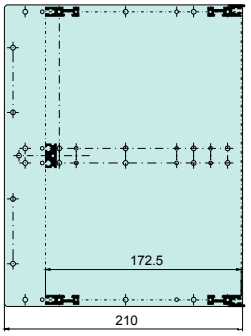

D = 270 мм

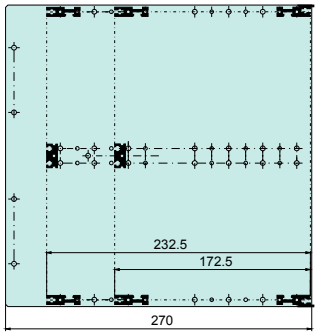

Диаграмма – отверстия для ручки

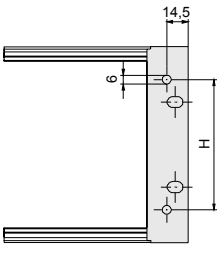

H = 235 мм для 6 U

Диаграмма – крышки

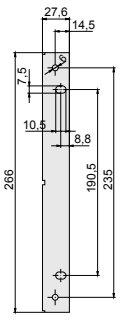

Комплект поставки

Боковая стенка.....2 шт.
Передний профиль.....2 шт.
Задний профиль .....2 шт.
Центральный профиль.....1 шт.
Крепеж .....1 кпл.

19" крейты 6 U одноуровневые/84 HP, крышки

ЭМС

Артикул №. **19" крейты серии 78,** ЭМС – хромированный

U	HP	Группа	D = 172,5 для ПП100 мм	D = 210 для ПП 100/160 мм	D = 270 для ПП 100/160/220 мм
6 одноуровневые	84	B	**78 00 01 31**	**78 00 01 36**	**78 00 01 41**
		C	**78 00 01 32**	**78 00 01 37**	**78 00 01 42**
		D	**78 00 01 33**	**78 00 01 38**	**78 00 01 43**
		E	**78 00 01 34**	**78 00 01 39**	**78 00 01 44**

Артикул №. **Крышки с отверстиями для ручки** (1 пара без крепежа)

Высота в U	RAL 7032	Анодированные
6	**78 41 20 11**	**78 41 20 12**

Поперечное сечение – группы B, C, D, E

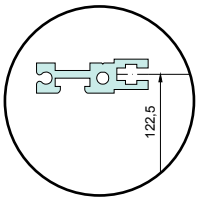

Группа B для задних панелей и Z–образных профилей

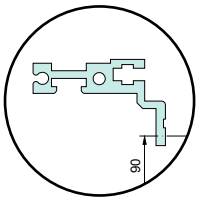

Группа C со встроенным Z–образным профилем по DIN 41612

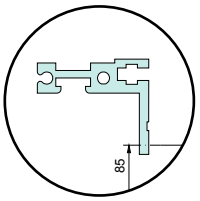

Группа D со встроенным Z–образным профилем по DIN 41617

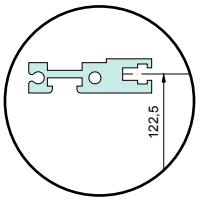

Группа E для углубленной установки задних панелей (3 мм)

19" крейты серии 78

для установки встраиваемых модулей

6 U двухуровневые/84 HP, ЭМС

Диаграммы

Вид спереди

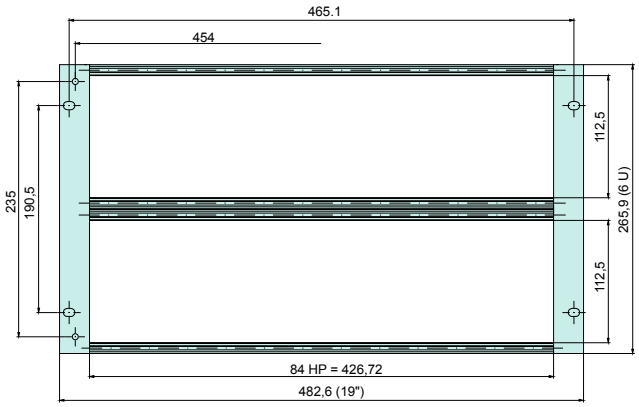

D = 172,5 мм

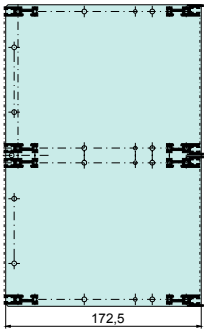

D = 210 мм

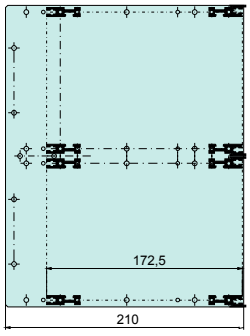

D = 270 мм

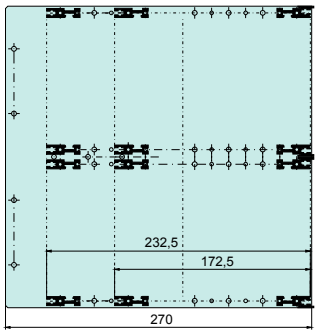

Диаграмма – отверстия для ручки

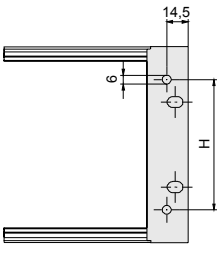

H = 235 мм для 6 U

Диаграмма – крышки

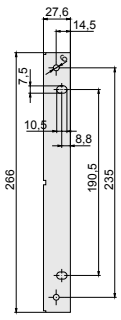

Комплект поставки

Боковая стенка.....2 шт.
Передний профиль.....4 шт.
Задний профиль .....4 шт.
Крепеж .....1 кпл.

19" крейты 6 U двухуровневые/84 HP, крышки

ЭМС

Артикул №. **19" крейты серии 78,** ЭМС – хромированный

U	HP	Группа	D = 172,5 для ПП100 мм	D = 210 для ПП 100/160 мм	D = 270 для ПП 100/160/220 мм
6 двухуровневые	84	B	**78 00 01 61**	**78 00 01 66**	**78 00 01 71**
		C	**78 00 01 62**	**78 00 01 67**	**78 00 01 72**
		D	**78 00 01 63**	**78 00 01 68**	**78 00 01 73**
		E	**78 00 01 64**	**78 00 01 69**	**78 00 01 74**

Артикул №. **Крышки с отверстиями для ручки** (1 пара без крепежа)

Высота в U	RAL 7032	Анодированные
6	**78 41 20 11**	**78 41 20 12**

Поперечное сечение – группы B, C, D, E

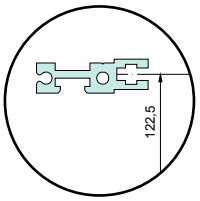

Группа B для задних панелей и Z–образных профилей

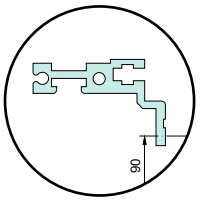

Группа C со встроенным Z–образным профилем по DIN 41612

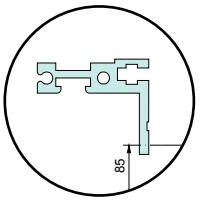

Группа D со встроенным Z–образным профилем по DIN 41617

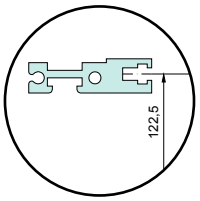

Группа E для углубленной установки задних панелей (3 мм)

Монтажные наборы для смешанной сборки плат (монтажные уровни)

Горизонтальные/вертикальные



Монтажные наборы для смешанной сборки плат
- **установка по горизонтали с шагом 30 мм (стр. 08.45.02)**
- **установка по вертикали с шагом 30 мм (стр. 08.45.06)**

Монтажные наборы для смешанной сборки плат
- **установка по вертикали с шагом 10 мм (стр. 08.15.07)**

19" крейты

Монтажный набор для смешанной сборки плат, горизонтальный

3 U/84 HP

Монтажный набор для смешанной сборки, горизонтальный

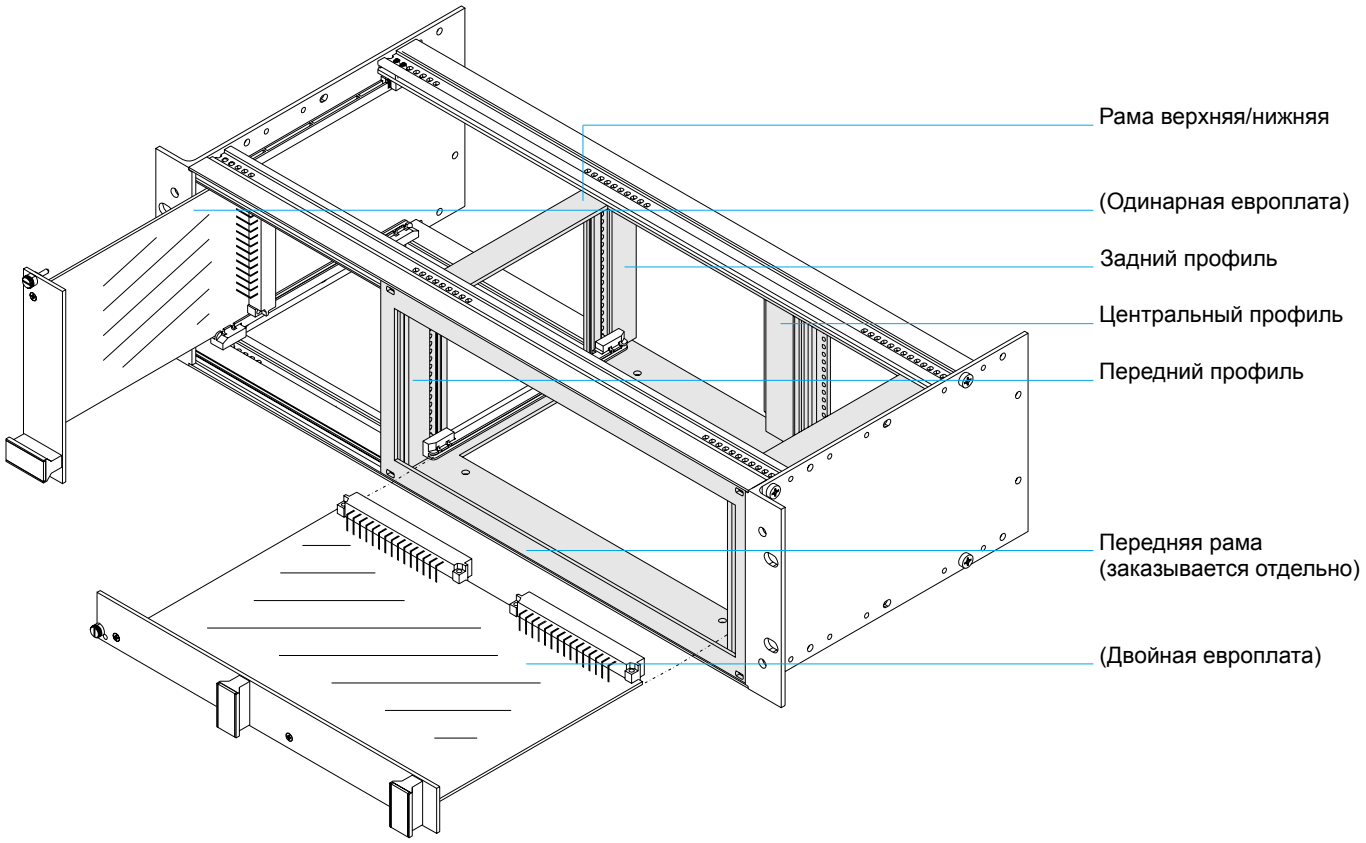

Горизонтальные задние профили - группы B, C

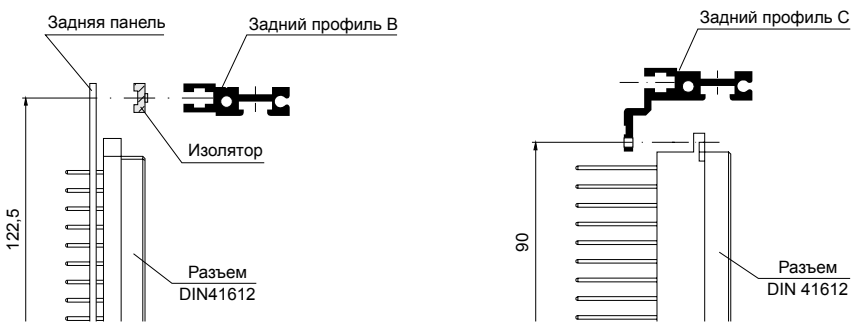

Монтажный набор

Заказная спецификация

для смешанной сборки, горизонтальный

Применение
Монтажный набор позволяет одновременно установить одинарную и двойную европлаты в 3 U 19" крейты или в 3 U корпус серии 84 или 83.

Стандарты
Установочные размеры для плат соответствуют стандарту DIN 41494, часть 5.

Дизайн
Глубина установки 172,5 мм или 232,5 мм. Горизонтальные профили устанавливаются в конические отверстия и крепятся кнопками.
Все части алюминиевые, анодированные.

Установка монтажного набора
Монтажный набор устанавливается с правой или с левой стороны, дискретность установки 1 HP (5,08 мм).

Комплект поставки
Рама верхняя/нижняя .....2 шт.
Передний профиль .....2 шт.
Задний профиль .....2 шт.
Центральный профиль.....1 шт.
Крепеж .....1 кпл.

Поставляется
в разобранном виде

Примечание
Монтажный набор применяется только для крейтов и корпусов группы B (горизонтальный задний профиль без интегрированного Z–образного профиля).

POLYRACK–СЕРВИС–ИНФОРМАЦИЯ

Индивидуальный дизайн
Возможен индивидуальный дизайн.

Наличие
Все артикулы имеются в наличии согласно прайс–листу.

Ассортимент	Страница
Монтажный набор 3 U/84 HP, гориз.	
монтажная ширина 20 HP (5 слотов) для встраиваемых модулей 6 U	
D = 172,5 мм	08.45.05
D = 232,5 мм	08.45.05
Комплектующие	
Передняя панель	08.45.05
Линейка с резьбой	08.45.05
Z–образные профили	08.45.05
Встраиваемые модули	09.00.00
Комплектующие с дискретностью установки 30 мм	10.10.01

Стандарт ЭМС ВЧ IP

19" крейты

Монтажный набор для смешанной сборки плат, горизонтальный шаг установки 30 мм

3 U/84 HP

Диаграммы

Вид спереди

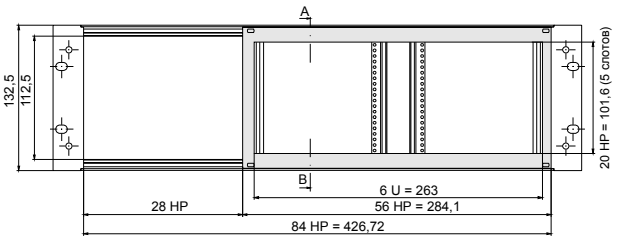

D = 210 мм

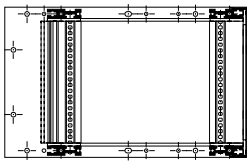

D = 270 мм

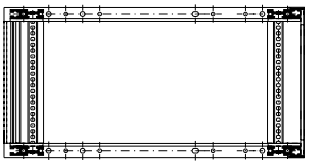

Поперечное сечение – группы B, C

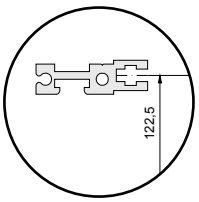

Группа B для задних панелей и Z–образных профилей

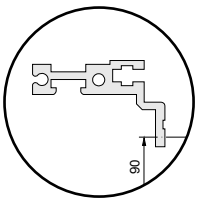

Группа C со встроенным Z–образным профилем по DIN 41612

U - единица высоты, 1 U = 44,45 мм, HP = единица ширины, 1 HP = 2/10" = 5,08 мм

Монтажный набор, передние панели, Z–образные профили, линейка с резьбой

Артикул №. **Монтажный набор для смешанной сборки плат, горизонтальный**

U	Монтажная ширина для встраиваемых модулей 6 U	Группа	Монтажная глубина D = 172,5	Монтажная глубина D = 232,5
3	20 HP (5 слотов)	B	**87 36 10 00**	**87 37 10 00**
		C	**87 36 20 00**	**87 37 20 00**

Артикул №. **Передняя панель 3 U/56 HP,** вкл. крепеж (1 шт.)

U	HP	Анодированная
3	56	**79 24 03 00**

Артикул №. **Z–образный профиль для горизонтального заднего профиля B**, вкл. крепеж (1 шт.)

HP	DIN 41612/анодированный	DIN 41617/анодированный
20	**90 41 11 62**	**90 41 11 63**

Примечание: для установки Z–образного профиля необходима линейка с резьбой M3!

Артикул №. **Линейка с резьбой** (1 шт.)

HP	M2,5	M3
20	**79 32 11 00**	**79 33 11 00**

19" крейты

Монтажный набор для смешанной сборки плат, вертикальный

6 U/84 HP

Монтажный набор для смешанной сборки, горизонтальный

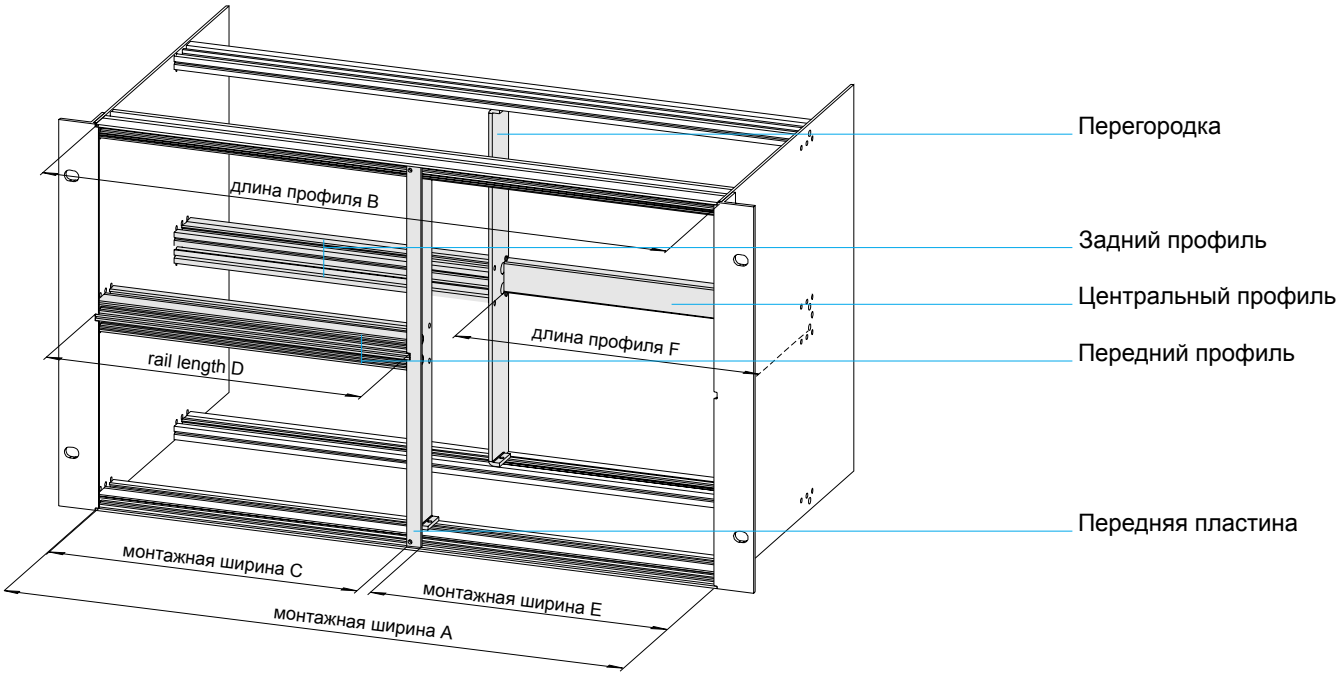

Горизонтальные задние профили - группы B, C, E

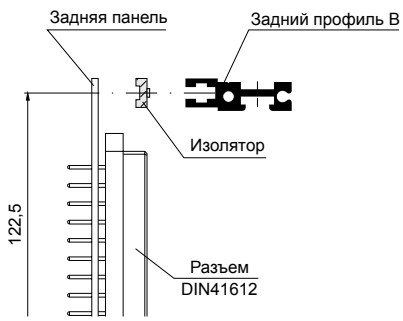

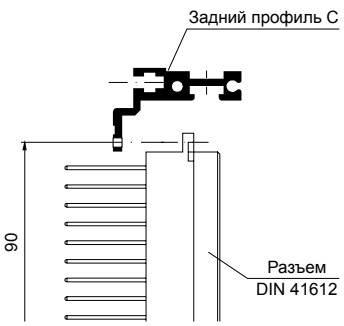

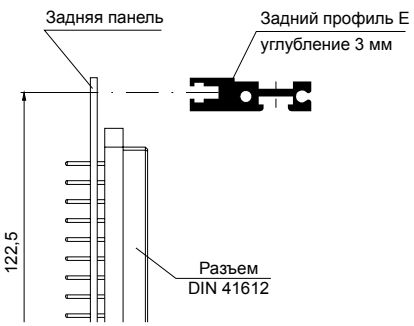

Монтажный набор

Заказная спецификация

для смешанной сборки, вертикальной

Применение
Монтажный набор позволяет одновременно установить одинарную и двойную европлаты в 6 U 19" крейты или в 6 U корпус, кроме крейтов серии HF 2000.

Стандарты
Установочные размеры для плат соответствуют стандарту DIN 41494, часть 5.

Дизайн
Высокопрочная конструкция благодаря двум перегородка.
Передняя пластина 2 HP закрывает перегородку.
Монтажный набор/передняя панель анодированные, по выбору хромированные.

Комплект поставки
Передняя пластина .....1 шт.
Перегородка.....2 шт.
Передний профиль.....2 шт.
Задний профиль .....2 шт.
Центральный профиль.....1 шт.
Крепеж .....1 кпл.

Поставляется
в разобранном виде

POLYRACK–СЕРВИС–ИНФОРМАЦИЯ

Индивидуальный дизайн
Возможен индивидуальный дизайн.

Наличие
Все артикулы имеются в наличии согласно прайс–листу.

Ассортимент	Страница
Монтажный набор 6 U/84 HP, верт.	
Монтажная ширина	
3 U двойной уровень/42 HP,	
6 U одинарный уровень/40 HP	08.45.09
3 U двойной уровень/21 HP,	
6 U одинарный уровень/61 HP	08.45.09
Комплектующие	
Линейка с резьбой	08.45.09
Z–образные профили	08.45.09
Встраиваемые модули	09.00.00
Комплектующие с дискретностью установки 30 мм	10.10.01

Стандарт ЭМС ВЧ IP

19" крейты

Монтажный набор для смешанной сборки плат, вертикальный, шаг установки 30 мм

3 U/84 HP

Диаграммы

Вид спереди

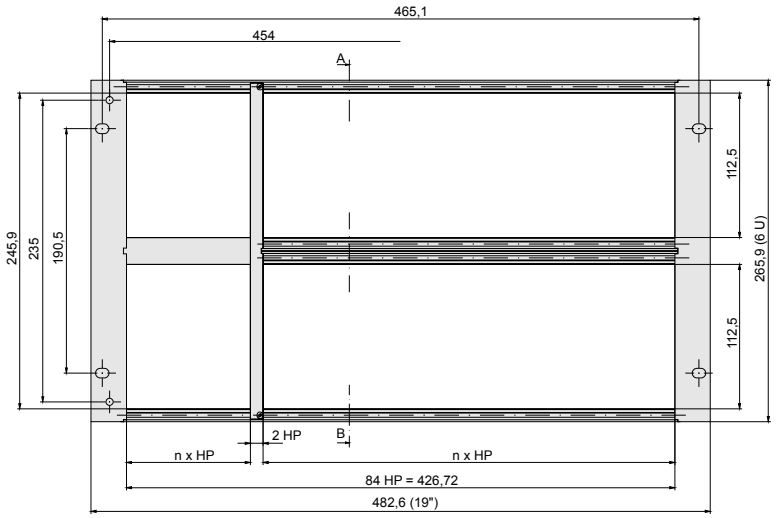

D = 210 мм

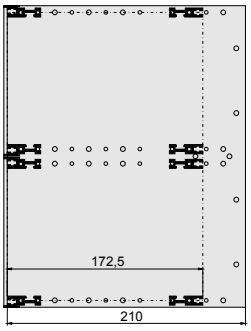

D = 270 мм

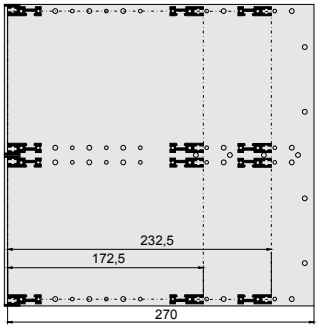

Поперечное сечение – группы B, C, E

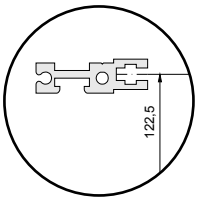

Группа B для задних панелей и Z–образных профилей

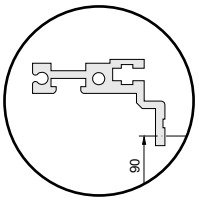

Группа C со встроенным Z–образным профилем по DIN 41612

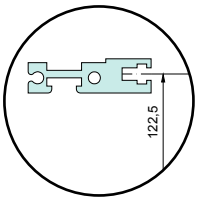

Группа E для углубленной установки задних панелей (3 мм)

Артикул №. **Монтажный набор для смешанной сборки плат, вертикальный**

U	Монтажная ширина	Группа	Передняя панель/ монтажный набор анодированные	Передняя панель/ монтажный набор хромированные
6	3 U двухуровн./42 HP 6 U двухуровн./40 HP	B	**87 01 70 01**	**87 01 70 11**
		C	**87 01 70 02**	**87 01 70 12**
		E	**87 01 70 03**	**87 01 70 13**
6	3 U двухуровн./21 HP 6 U двухуровн./61 HP	B	**87 01 70 04**	**87 01 70 14**
		C	**87 01 70 05**	**87 01 70 15**
		E	**87 01 70 06**	**87 01 70 16**

Артикул №. **Линейка с резьбой** (1 шт.)

HP	M2,5	M3
20	**79 32 18 00**	**79 33 18 00**
41	**79 32 19 00**	**79 33 19 00**
42	**79 32 14 00**	**79 33 14 00**
62	**79 32 20 00**	**79 33 20 00**
63	**79 32 16 00**	**79 33 16 00**
84	**79 32 17 00**	**79 33 17 00**

Артикул № **Изоляционные полоски** (1 шт.)

42 HP	**79 38 01 00**
63 HP	**79 38 03 00**
84 HP	**79 38 02 00**

Встраиваемые модули/19" передние панели

09. Содержание

Обзор изделий 09.00.02-03



Передние панели 09.10.02



Передние панели для встраиваемых модулей 09.15.02



Встраиваемые компоненты, ЭМС/ВЧ 09.20.02



Пластиковые встраиваемые компоненты 09.25.02



Встраиваемые компоненты ЭМС/ВЧ ЭМС стандартное экранирование (одна плата) 09.28.02 09.30.02



Кассеты ЭМС/ВЧ ЭМС стандартное экранирование (несколько плат) 09.28.02 09.35.02

19" передние панели 09.40.02

Встраиваемые модули

Ассортимент

ЭМС/ВЧ по выбору

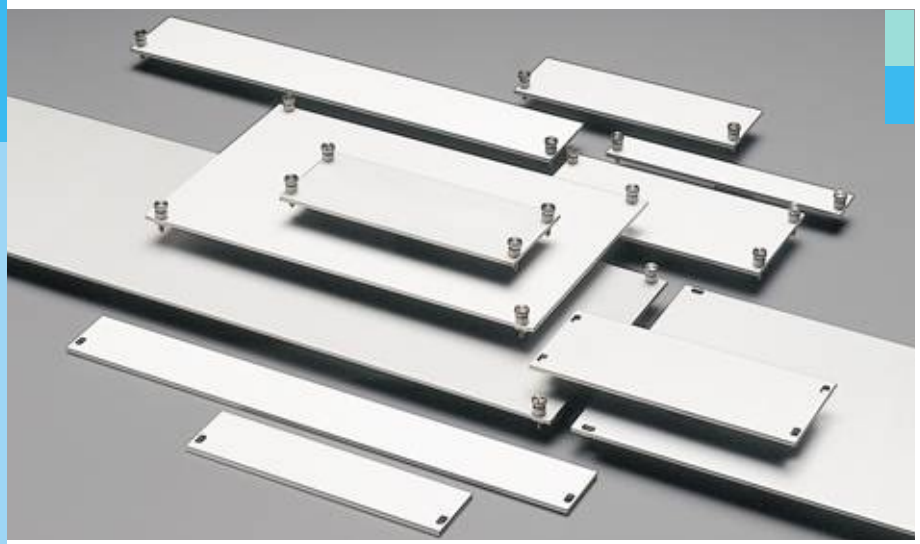

Передние панели
стр. 09.10.02

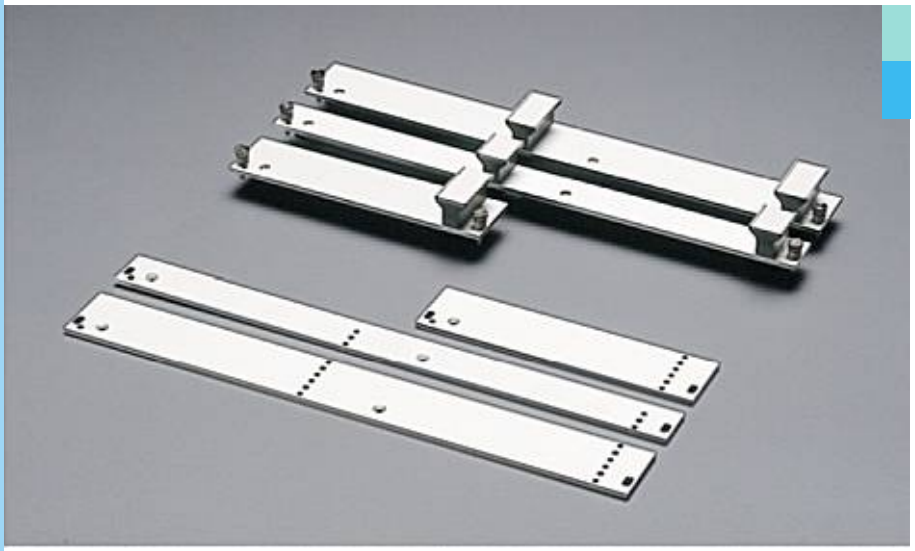

Алюминиевые передние панели для плат
стр. 09.15.02



Экранированные встраиваемые компоненты
стр. 09.20.02

Пластиковые передние панели для плат
стр. 09.25.02



Встраиваемые модули/кассеты, ЭМС/ВЧ
стр. 09.28.02

Стандартные встраиваемые компоненты, ЭМС
стр. 09.30.02



Встраиваемые модули/кассеты, ЭМС/ВЧ
стр. 09.28.02

Кассеты стандартные, ЭМС
стр. 09.35.02



Примечание
Передние панели и встраиваемые компоненты для крейтов HF 2000 или крейтов Future
см. стр. 08.20.02, 08.05.18

Стандарт ЭМС ВЧ IP

Встраиваемые модули

Передние панели

вкл. крепеж группы A

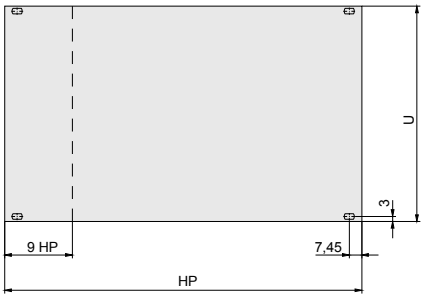

Передние панели
подходят для любого 19" оборудования

Материал
Алюминий 2,5 мм

Крепеж
Крепеж группы A:
пластиковая муфта и винт шлиц никелированный, сборка возможна без инструмента.

Комплект поставки
Передняя панель.....1 шт.
Крепеж группы A .....1 кпл.

Поставляется
в разобранном виде

Артикул №. **Передняя панель, крепеж группы A** (1 комплект)

Высота, U	Ширина передней панели, HP требуемый размер - 0,3 мм	Анодированная кромка чистая	Анодированная со всех сторон
2	42	**79 11 15 00**	**–**
	63	**79 11 23 00**	**–**
	84	**79 11 27 00**	**–**
3	2	**79 11 31 00**	**–**
	4	**79 11 35 00**	**79 11 36 00**
	5	**79 11 83 00**	**–**
	6	**79 11 39 00**	**79 11 40 00**
	7	**79 11 87 00**	**79 11 88 00**
	8	**79 11 91 00**	**79 11 92 00**
	10	**79 11 95 00**	**79 11 96 00**
	12	**79 11 43 00**	**79 11 44 00**
	14	**79 11 47 00**	**79 11 48 00**
	16	**79 00 00 03**	**79 00 00 04**
	20	**79 11 51 00**	**79 11 52 00**
	21	**79 11 99 00**	**79 11 10 00**
	42	**79 11 63 00**	**–**
	63	**79 11 71 00**	**–**
	84	**79 11 75 00**	**–**
4	42	**79 12 15 00**	**–**
	63	**79 12 23 00**	**–**
	84	**79 12 27 00**	**–**
6	2	**79 12 31 00**	**–**
	3	**79 00 00 07**	**–**
	4	**79 12 35 00**	**–**
	5	**79 00 00 11**	**–**
	6	**79 12 39 00**	**–**
	7	**79 00 00 15**	**–**
	8	**79 00 00 19**	**–**
	10	**79 00 00 23**	**–**
	12	**79 12 43 00**	**–**
	14	**79 12 47 00**	**–**
	16	**79 00 00 27**	**–**
	20	**79 12 51 00**	**–**
	21	**79 00 00 31**	**–**
	42	**79 12 63 00**	**–**
	63	**–**	**–**
	84	**79 12 75 00**	**79 12 76 00**

Передние панели проводящие

вкл. крепеж группы D

Передние панели проводящие
подходят для любого 19" оборудования

Материал
Алюминий 2,5 мм

Крепеж
Крепеж группы D:
металлическая муфта и винт шлиц никелированный, сборка с инструментом.

Комплект поставки
Передняя панель .....1 шт.
Крепеж группы D .....1 кпл.

Поставляется
в разобранном виде

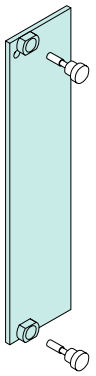

Артикул №. **Передняя панель проводящая, крепеж группы D** (1 комплект)

Высота, U	Ширина передней панели, HP требуемый размер - 0,3 мм	Передняя анодированная задняя хромированная
3	4	**79 00 54 00**
	6	**79 00 54 01**
	8	**79 00 54 02**
	10	**79 00 54 03**
	12	**79 00 54 04**
	42	**79 00 54 05**
	63	**79 00 54 06**
	84	**79 00 54 07**
6	4	**79 00 54 08**
	6	**79 00 54 09**
	8	**79 00 54 10**
	10	**79 00 54 11**
	12	**79 00 54 12**
	42	**79 00 54 13**
	63	**79 00 54 14**
	84	**79 00 54 15**

Встраиваемые компоненты

Передние панели

без крепежа

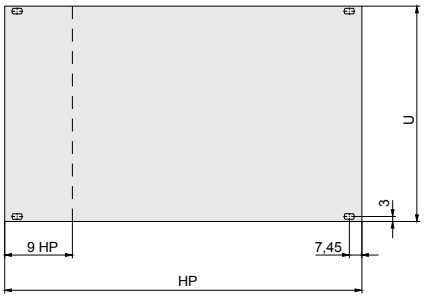

Передние панели
подходят для любого 19" оборудования

Материал
Алюминий 2,5 мм

Комплект поставки
Передняя панель .....1 шт.

Заказывается отдельно
Крепеж для установки передних панелей .....стр. 09.10.05

Артикул №. **Передняя панель,** без крепежа (1 шт.)

Высота, U	Ширина передней панели, HP треб. размер - 0,3 мм	Анодированная кромка чистая	Анодированная со всех сторон	Спереди RAL 7032 сзади неокрашенная
2	42	**79 41 20 03**	**–**	**–**
	63	**79 41 20 07**	**–**	**–**
	84	**79 41 20 11**	**–**	**–**
3	2	**79 41 20 15**	**–**	**79 41 20 14**
	3	**79 41 20 19**	**79 41 20 20**	**79 41 20 18**
	4	**79 41 20 23**	**–**	**79 41 20 22**
	5	**79 41 20 27**	**79 41 20 28**	**79 41 20 26**
	6	**79 41 20 31**	**79 41 20 32**	**79 41 20 30**
	7	**79 41 20 35**	**79 41 20 36**	**79 41 20 34**
	8	**79 41 20 39**	**79 41 20 40**	**79 41 20 38**
	10	**79 41 20 43**	**79 41 20 44**	**79 41 20 42**
	12	**79 41 20 47**	**79 41 20 48**	**79 41 20 46**
	14	**79 41 20 51**	**79 41 20 52**	**79 41 20 50**
	16	**79 41 20 55**	**79 41 20 56**	**79 41 20 54**
	20	**79 41 20 59**	**79 41 20 60**	**79 41 20 58**
	21	**79 41 20 63**	**79 41 20 64**	**79 41 20 62**
	42	**79 41 20 67**	**79 41 20 68**	**79 41 20 66**
	63	**79 41 20 71**	**–**	**–**
	84	**79 41 20 75**	**79 41 20 76**	**–**
4	42	**79 41 20 79**	**–**	**–**
	63	**79 41 20 83**	**–**	**–**
	84	**79 41 20 87**	**–**	**–**
6	2	**79 41 20 91**	**–**	**79 41 20 90**
	3	**79 41 20 95**	**–**	**79 41 20 94**
	4	**79 41 20 99**	**79 41 21 00**	**79 41 20 98**
	5	**79 41 21 03**	**–**	**–**
	6	**79 41 21 07**	**–**	**79 41 21 06**
	7	**79 41 21 11**	**–**	**–**
	8	**79 41 21 15**	**79 41 21 16**	**79 41 21 14**
	10	**79 41 21 19**	**–**	**–**
	12	**79 41 21 23**	**–**	**–**
	14	**79 41 21 27**	**–**	**–**
	16	**79 41 21 31**	**–**	**–**
	20	**79 41 21 35**	**–**	**–**
	21	**79 41 21 39**	**–**	**–**
	42	**79 41 21 43**	**–**	**–**
	63	**79 41 21 47**	**–**	**–**
	84	**79 41 21 51**	**–**	**–**

Крепеж для передних панелей

Группы A, B, C

Крепеж группы A
(серый, стандартный)
пластиковая муфта и винт шлиц никелированный или черный хромированный.
Сборка возможна без инструмента.

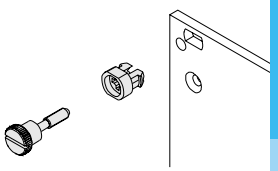

Для панелей шириной	Серый	Черный
3 - 9 HP	**79 21 00 01**	**79 21 00 02**
10 - 84 HP	**79 21 00 03**	**79 21 00 04**

Крепеж группы B
пластиковая муфта и винт шлиц никелированный или черный хромированный.
Сборка возможна без инструмента.

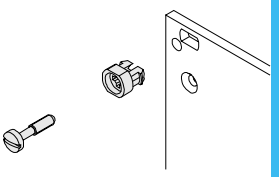

Для панелей шириной	Серый	Черный
3 - 9 HP	**79 21 00 05**	**79 21 00 06**
10 - 84 HP	**79 21 00 07**	**79 21 00 08**

Крепеж группы C
Крепление для быстрой сборки
- не требует дополнительных крепежных элементов
- сборка возможна без инструмента

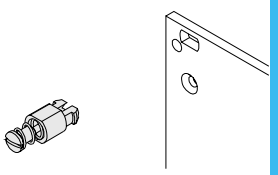

Для панелей шириной	Серый
3 - 9 HP	**79 21 00 09**
10 - 84 HP	**79 21 00 10**

Встраиваемые модули

Передние панели на петлях

Передние панели на петлях, крепеж группы A, B, C

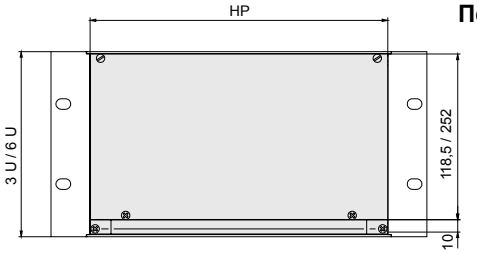

Петли снизу

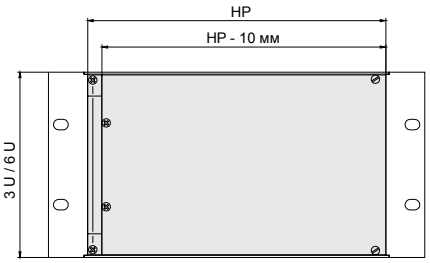

Петли сбоку

Передние панели
подходят для всех 19" крейтов и корпусов с монтажным набором.
Петли монтируются по выбору справа, слева, сверху, снизу.

Дизайн
Алюминий 2,5 мм, анодированный
Алюминиевые петли, анодированные.

Комплект поставки
Передняя панель.....1 шт.
Петли, крепеж.....1 кпл.

Поставляется
в разобранном виде

Крепеж для установки передних панелей заказывается отдельно.

Артикул №. **Передние панели на петлях, петли,** без крепежа (1 комплект)

Высота, U	Ширина передней панели, HP требуемый размер - 0,3 мм	Петли снизу	Петли сбоку
3	42	**79 00 00 91**	**79 00 00 67**
	63	**79 00 00 95**	**79 00 00 71**
	84	**79 00 00 99**	**79 00 00 75**
6	42	**79 00 01 03**	**79 00 00 79**
	63	**79 00 01 07**	**79 00 00 83**
	84	**79 00 01 11**	**79 00 00 87**

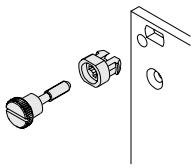

Крепеж группы A
пластиковая муфта и винт шлиц никелированный или черный хромированный.
Сборка возможна без инструмента.

Серый (42 - 84 HP)	Черный (42 - 84 HP)
79 21 00 13	**79 21 00 14**

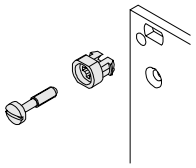

Крепеж группы B
пластиковая муфта и винт шлиц никелированный или черный хромированный.
Сборка возможна без инструмента.

Серый (42 - 84 HP)	Черный (42 - 84 HP)
79 21 00 17	**79 21 00 18**

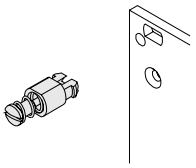

Крепеж группы C
Крепление для быстрой сборки
- не требует дополнительных элементов
- сборка возможна без инструмента

Серый (42 - 84 HP)
79 21 00 20

Передние панели на петлях

Петли, профили для петель, монтажные элементы

Петли
для индивидуальной установки передних панелей на горизонтальные передние профили на петли сбоку или снизу.

Дизайн
Уголки и профили для петель алюминиевые, анодированные

Комплект поставки
Профиль .....1 шт.
Левый уголок .....1 шт.
Правый уголок .....1 шт.
Крепеж группы A .....1 кпл.

Поставляется
в разобранном виде

Профиль для петли

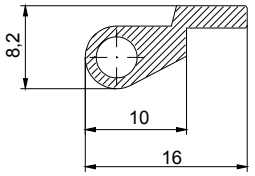

Уголок для петли

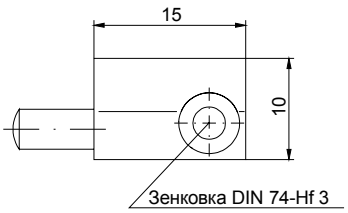

Артикул №. **Петли, крепеж** для индивидуального заказа

Высота, U	Ширина, HP	Петля сбоку	Петля снизу
3	42	**79 00 01 13**	**79 14 00 00**
	63	**79 00 01 14**	
	84	**79 13 00 00**	
6	42	**79 00 01 15**	**79 14 09 00**
	63	**79 00 01 16**	
	84	**79 13 00 00**	

Артикул №. **Профиль/уголки**, без крепежа для индивидуального заказа

Профиль для петли, анодированный алюминий (длина до 2750 мм)	**90 20 00 00**
Уголок для петли, анодированный алюминий (1 пара)	**79 00 72 51**
Уголок для петли, анодированный алюминий, черный (1 пара)	**79 00 72 52**

Встраиваемые модули

Передние панели на петлях

Передние панели на петлях, крепеж группы D, E

Петли снизу

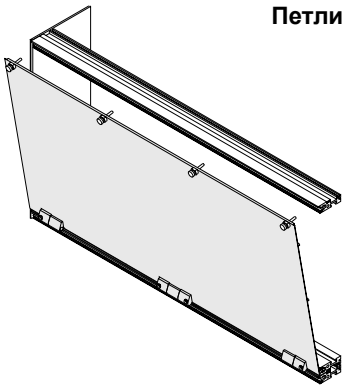

Передние панели
подходят для всех 19" крейтов и корпусов с монтажным набором.
Монтажные элементы для петель способны выдерживать встроенное тяжелое оборудование.
Передние панели проводящие, используются в крейтах серии HF 2000.

Материал
Передние панели, алюминий, 2,5 мм.
Элементы петель PA 6.

Комплект поставки

Передние панели на петлях снизу
Передняя панель.....1 шт
Монтажные элементы слева .....2 шт.
Монтажные элементы справа ....2 шт.
Уголки .....3 шт.
Крепеж .....1 кпл.

Передние панели на петлях сбоку
Передняя панель .....1 шт
Монтажные элементы
верхние .....1 шт.
Монтажные элементы
нижние .....1 шт.
Уголки .....2 шт.
Крепеж .....1 кпл.

Поставляется
в разобранном виде
Крепеж для установки передних панелей заказывается отдельно

Петли сбоку

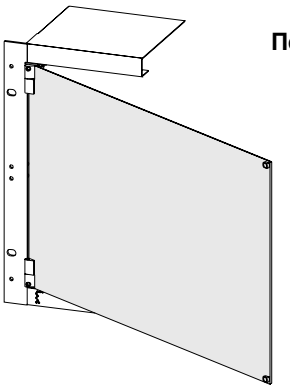

Артикул №. **Передние панели на петлях, петли,** без крепежа (1 комплект)

Высота, U	Ширина передней панели, HP треб. размер - 0,3 мм	Петли снизу анодированные	Петли снизу, спереди анодированные/сзади хромированный	Петли сбоку анодированные	Петли сбоку, спереди анодированные/сзади хромированный
3	84	**79 23 50 00**	**79 23 50 01**	**79 23 50 02**	**79 23 50 03**
6	84	**79 23 50 10**	**79 23 50 11**	**79 23 50 12**	**79 23 50 13**

Крепеж группы D, ЭМС
пластиковая муфта и винт шлиц никелированный (создает контакт между передней панелью и крейтом или корпусом).
Металлическая муфта и винт шлиц никелированный: 4 шт. крепятся снизу и по две с каждой стороны.

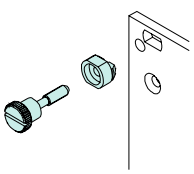

Для 14 - 84 HP / петли снизу	Для 14 - 84 HP / петли сбоку
79 21 01 50	**79 21 01 51**

Крепеж группы E, ЭМС
пластиковая муфта и винт шлиц никелированный (создает контакт между передней панелью и крейтом или корпусом).
Металлическая муфта и винт шлиц никелированный: 4 шт. крепятся снизу и по две с каждой стороны.

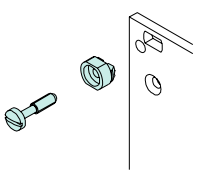

Для 14 - 84 HP / петли снизу	Для 14 - 84 HP / петли сбоку
79 21 01 52	**79 21 01 53**

Передние панели на петлях

Петли

Петли
Для установки передних панелей на горизонтальные профили сбоку или снизу.

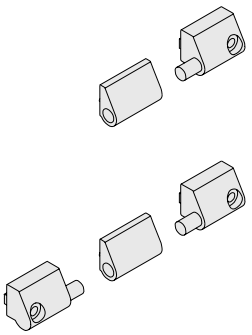

Материал
PA 6

Комплект поставки

Для установки снизу
Элементы петель слева .....2 шт.
Элементы петель справа .....2 шт.
Уголок .....3 шт.
Крепеж .....1 кпл.

Для установки сбоку
Элементы петли верхние .....2 шт.
Элементы петли нижние .....2 шт.
Уголок .....3 шт.
Крепеж .....1 кпл.

Поставляется
в разобранном виде

Артикул №. **Набор петель, крепеж,** для индивидуального заказа

Петли снизу	Петли сбоку
79 21 01 40	**79 21 01 41**

Встраиваемые модули

Передние панели для плат

Ручка с идентификационной пластиной и крепеж группы А



Передние панели для плат
подходят для любого 19" оборудования

Материал
Алюминий 2,5 мм

Крепеж
Крепеж группы А:
пластиковая муфта и винт шлиц никелированный.
Сборка возможна без инструмента.

Комплект поставки
Передняя панель.....1 шт.
Ручка с идентификационной пластиной .....1 шт. (6 U - 2 шт.)
Крепеж группы А.....1 кпл.

Поставляется
в разобранном виде

Держатель для плат заказывается отдельно (стр.09.15.06).

Диаграммы

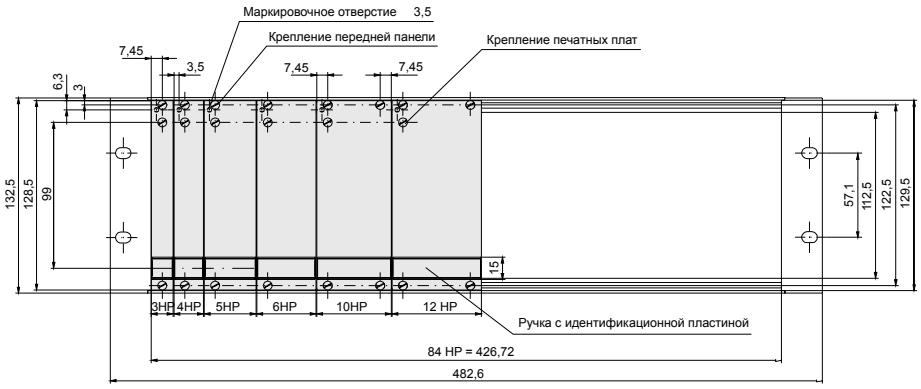

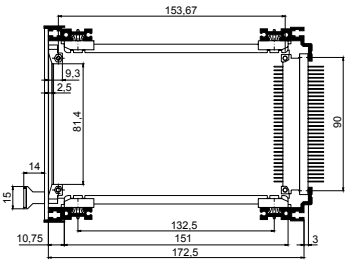

Артикул №. **Передние панели для плат, ручка с идентификационной пластиной и крепеж группы А**

Высота, U	Ширина передней панели, HP требуемый размер - 0,3 мм	Анодированная кромка чистая	Анодированная со всех сторон
3	3	**79 10 03 00**	–
	4	**79 10 07 00**	–
	5	**79 10 11 00**	–
	6	**79 10 15 00**	**79 10 16 00**
	7	**79 10 19 00**	–
	8	**79 10 23 00**	**79 10 24 00**
	10	**79 10 27 00**	**79 10 28 00**
	12	**79 10 31 00**	**79 10 32 00**
	14	**79 00 01 19**	–
	16	**79 00 01 23**	–
6	3	**79 10 53 00**	–
	4	**79 10 57 00**	–
	5	**79 10 61 00**	–
	6	**79 10 65 00**	–
	7	–	–
	8	**79 10 73 00**	–
	10	**79 10 77 00**	–
	12	**79 10 81 00**	–
	14	**79 00 01 27**	–
	16	**79 00 01 31**	–

Передние панели для плат проводящие

Ручка с идентификационной пластиной и крепеж группы D

Передние панели для плат проводящие
подходят для любого 19" оборудования

Материал
Алюминий 2,5 мм

Крепеж
Крепеж группы D:
металлическая муфта и винт шлиц никелированный, сборка с инструментом.

Комплект поставки
Передняя панель .....1 шт.
Ручка с идентификационной пластиной.....1 шт.
(6 U – 2 шт.)
Крепеж группы D .....1 кпл.

Поставляется
в разобранном виде

Металлический держатель для плат заказывается отдельно
(стр.09.15.06).

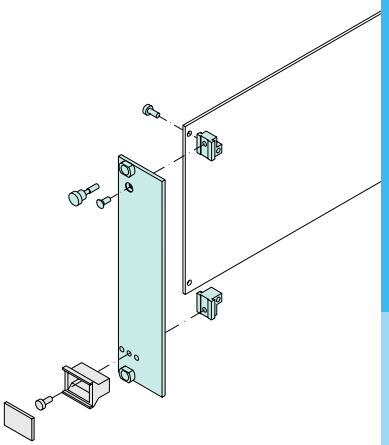

Артикул №. **Передние панели для плат проводящие, вкл. крепеж группы D**

Высота, U	Ширина передней панели, HP требуемый размер - 0,3 мм	Спереди анодированная сзади хромированная
3	3	**79 00 53 30**
	4	**79 00 53 31**
	6	**79 00 53 33**
	8	**79 00 53 34**
	10	**79 00 53 35**
	12	**79 00 53 36**
6	3	**79 00 53 37**
	4	**79 00 53 38**
	6	**79 00 53 40**
	8	**79 00 53 41**
	10	**79 00 53 42**
	12	**79 00 53 43**

Примечание
Комплект крепежа для встраиваемых компонентов включает крепеж для передних панелей, ручки и держателя для плат.

Встраиваемые модули

Передние панели для плат

Без ручки, идентификационной пластины и крепежа

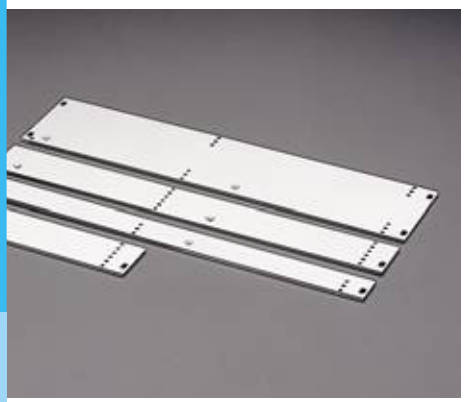

Передние панели для плат
подходят для любого 19" оборудования

Материал
Алюминий 2,5 мм

Комплект поставки
Передняя панель.....1 шт.

Заказывается отдельно
- крепеж для установки передних панелей (стр. 09.15.05)
- ручка с идентификационной полоской (стр. 09.15.07)
- держатель для плат (стр. 09.15.06)

Диаграммы

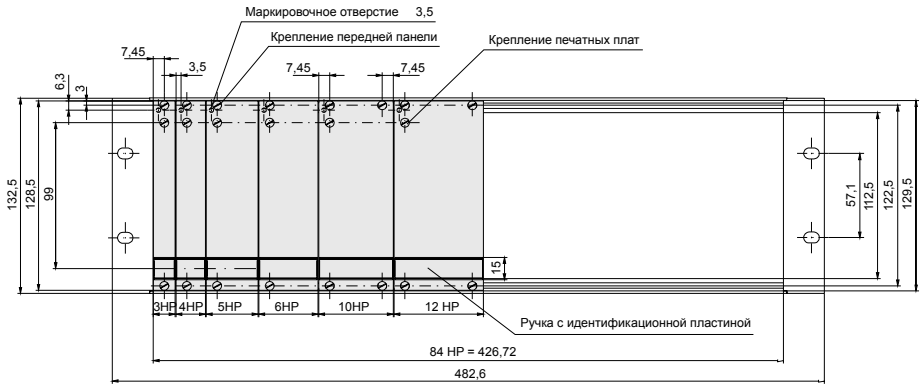

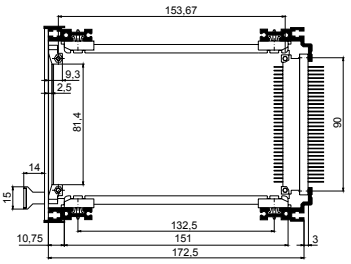

Артикул №. **Передние панели для плат,** без ручки, идентификационной пластины и крепежа

Высота, U	Ширина передней панели, HP треб. размер - 0,3 мм	Анодированная кромка чистая	Анодированная со всех сторон	Спереди RAL 7032 сзади неокрашена
3	3	**79 41 21 55**	**–**	**–**
	4	**79 41 21 59**	**–**	**79 41 21 58**
	5	**79 41 21 63**	**–**	**79 41 21 62**
	6	**79 41 21 67**	**79 41 21 68**	**79 41 21 66**
	7	**79 41 21 71**	**–**	**–**
	8	**79 41 21 75**	**79 41 21 76**	**–**
	10	**79 41 21 79**	**79 41 21 80**	**79 41 21 78**
	12	**79 41 21 83**	**79 41 21 84**	**79 41 21 82**
	14	**79 41 21 87**	**–**	**–**
	16	**79 41 21 91**	**–**	**–**
6	3	**79 41 21 95**	**–**	**–**
	4	**79 41 21 99**	**–**	**79 41 21 98**
	5	**79 41 22 03**	**–**	**–**
	6	**79 41 22 07**	**–**	**–**
	7	**–**	**–**	**–**
	8	**79 41 22 15**	**–**	**–**
	10	**79 41 22 19**	**–**	**–**
	12	**79 41 22 23**	**–**	**–**
	14	**79 41 22 27**	**–**	**–**
	16	**79 41 22 31**	**–**	**–**

Крепеж для встраиваемых компонентов

Группы A, B, C

Крепеж группы A
пластиковая муфта и винт шлиц никелированный или черный хромированный.
Сборка возможна без инструмента.

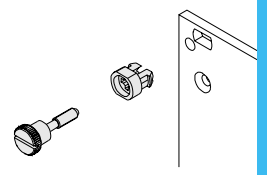

Ширина передней панели	Серый	Черный
3 - 9 HP	**79 21 00 21**	**79 21 00 22**
10 - 16 HP	**79 21 00 23**	**79 21 00 24**

Крепеж группы B
пластиковая муфта и винт шлиц никелированный или черный хромированный.
Сборка возможна без инструмента.

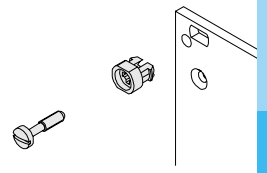

Ширина передней панели	Серый	Черный
3 - 9 HP	**79 21 00 25**	**79 21 00 26**
10 - 16 HP	**79 21 00 27**	**79 21 00 28**

Крепеж группы C
Крепление для быстрой сборки
– не требует дополнительных элементов
– сборка возможна без инструмента

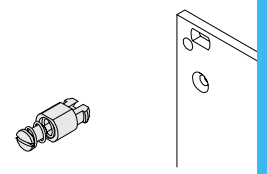

Ширина передней панели	Серый
3 - 9 HP	**79 21 00 29**
10 - 16 HP	**79 21 00 30**

Примечание
Комплект крепежа для встраиваемых компонентов включает крепеж для передних панелей, ручки и держателя для плат.

Встраиваемые модули

Комплектующие

Держатель для плат из пластика и цинка, ESD–пружины

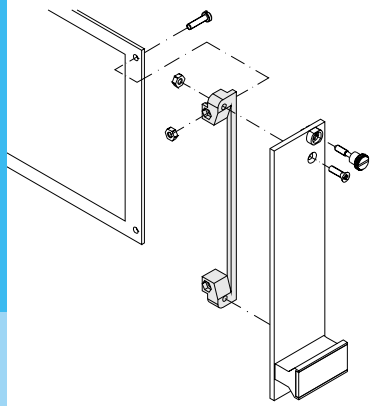

Держатель для плат пластиковый
фиксирует плату на передней панели.

Дизайн
Высота H = 100 мм
Материал: PA 6, GV 30%, черный

Заказ
Для модулей высотой 3 U .....1 шт.
Для модулей высотой 6 U .....2 шт.

Артикул №. **Держатель для плат пластиковый** (1 шт.)

Для еврокарт высотой H = 100 мм	**79 30 00 00**

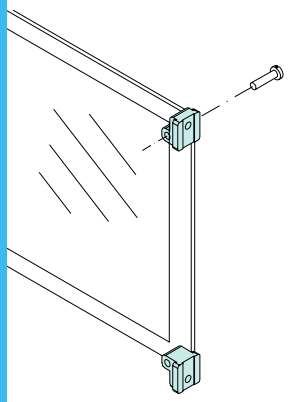

Держатель для плат металлический, универсальный
с пазами M2,5 для установки на передние панели и платы

Материал
Цинк штампованный

Артикул №. **Держатель для плат из штампованного цинка** (1 шт.)

Для универсальной высоты плат	**79 30 02 00**

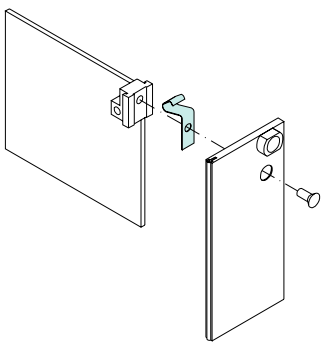

ESD–пружины
ESD–пружины крепятся винтами между передней панелью и держателем для плат.

Материал
Медный бериллий

Применение
Обеспечивает контакт между встраиваемыми модулями и горизонтальными профилями для отвода статического электричества.

Артикул №. **ESD–пружина для встраиваемых модулей** (1 шт.)

Артикул №.	**79 21 70 02**

Ручки с идентификационной пластиной

Ручки
пластиковые ручки с идентификационной пластиной для установки на передние панели.

Дизайн
Материал: Noryl (UL–94 V 1), серый или черный.
Идентификационные пластины алюминиевые, анодированные
Идентификационные пластины защелкиваются на ручки.
Начиная с 14 HP без заднего фиксатора.

Комплект поставки
Ручка, идентификационная пластина, без крепежа.

Диаграммы

до 12 HP

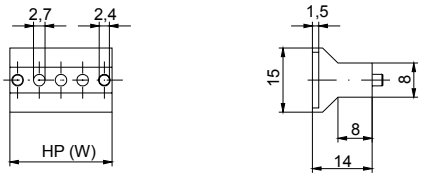

от 14 HP

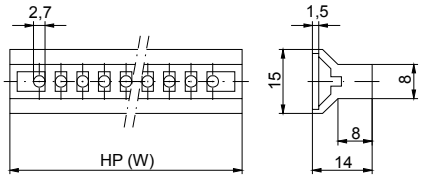



Артикул №. **Ручка с идентификационной пластиной** (1 шт.)

Ширина ручки, HP (минимально допустимое)	Серый	Черный
3 HP= 13,8 мм	**79 35 01 00**	**79 35 10 00**
4 HP = 18,9 мм	**79 35 02 00**	**79 35 11 00**
5 HP= 24,0 мм	**79 35 03 00**	**79 35 12 00**
6 HP = 29,0 мм	**79 35 04 00**	**79 35 13 00**
7 HP = 34,2 мм	**79 35 05 00**	**79 35 14 00**
8 HP = 39,2 мм	**79 35 06 00**	**79 35 15 00**
10 HP = 49,4 мм	**79 35 07 00**	**79 35 16 00**
12 HP = 59,6 мм	**79 35 08 00**	**79 35 17 00**
14 HP = 69,7 мм	**79 35 19 00**	**79 35 22 00**
16 HP = 79,9 мм	**79 35 25 00**	**79 35 26 00**
21 HP = 105,3 мм	**79 35 20 00**	**79 35 23 00**
28 HP = 140,8 мм	**79 35 21 00**	**79 35 24 00**
42 HP = 212,0 мм	**79 35 09 00**	**79 35 18 00**

Встраиваемые компоненты

ЭМС/ВЧ экранированные встраиваемые компоненты

ЭМС/ВЧ экранированные встраиваемые компоненты, передние панели, держатели плат

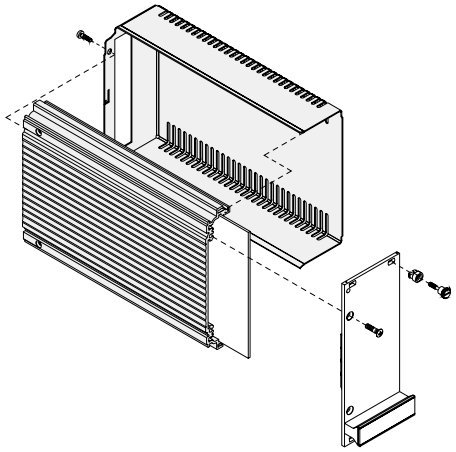

ЭМС/ВЧ экранированные встраиваемые компоненты 3 U
подходит для любых 19" крейтов и корпусов с монтажным набором

Применение
применяется для ЭМС экранирования и механической защиты

Дизайн
Передние панели алюминиевые 2,5 мм.
Крышка из нержавеющей стали 1.4016, ферромагнитная, 1 мм.
Профильная боковая стенка алюминиевая, хромированная.

Комплект поставки
Крышка .....1 шт.
Профильная стенка .....1 шт.
Крепеж .....1 кпл.

Поставляется
в разобранном виде

Заказывается отдельно
- передняя панель для встраиваемых компонентов
- крепеж
- ручка
- держатель для плат

Артикул №. **ЭМС/ВЧ экранированные встраиваемые компоненты 3 U** (1 шт.)

Высота, U	Ширина передней панели, HP требуемый размер - 0,3 мм	ЭМС/ВЧ версия
3	6	**79 00 04 06**
	8	**79 00 04 08**
	10	**79 00 04 10**
	12	**79 00 04 12**

Артикул №. **Передние панели для встраиваемых компонентов, ЭМС/ВЧ экранированные** (1 шт.)

Высота, U	Ширина передней панели, HP требуемый размер - 0,3 мм	ЭМС/ВЧ версия спереди анодированные/ сзади хроматированные
3	6	**23 10 07 06**
	8	**23 10 07 08**
	10	**23 10 07 10**
	12	**23 10 07 12**

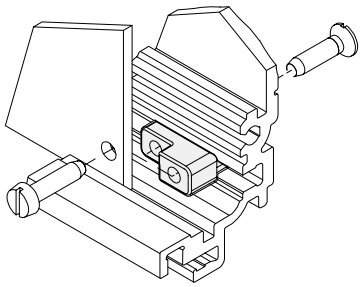

Держатель для плат металлический
для установки печатных плат на боковые профильные стенки

Артикул №. **Держатель для плат цинковый** (1 шт.)

Для универсальной высоты плат	**79 30 03 00**

Ручки, крепеж, ВЧ экранирующие пружины

Ручки
пластиковые с идентификационной пластиной для установки на передние панели

Дизайн
Материал: Noryl (UL–94 V 1), серый или черный.
Идентификационные пластины алюминиевые, анодированные
Идентификационные пластины защелкиваются на ручки.

Комплект поставки
Ручка с идентификационной пластиной, без крепежа .....1 кпл.

Диграмма

до 12 HP

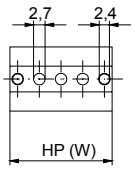

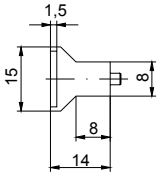



Артикул №. **Ручка с идентификационной пластиной** (1 шт.)

Ширина ручки, HP (мин. допустимое)	Серая	Черная
6	**79 35 04 00**	**79 35 13 00**
8	**79 35 06 00**	**79 35 15 00**
10	**79 35 07 00**	**79 35 16 00**
12	**79 35 08 00**	**79 35 17 00**

Артикул №. **Крепеж для передних панелей и встраиваемых компонентов** (1 комплект – 100 шт.)

Винт шлиц несъемный лабораторный, M2,5 для установки передних панелей	Никелированный	**79 51 50 01**
	Черный	**79 51 50 02**
Винт шлиц несъемный, M2,5, никелированный для установки передних панелей	Никелированный	**79 51 50 03**
	Черный	**79 51 50 04**
Винт крест несъемный, M2,5, никелированный для установки передних панелей	Никелированный	**79 51 50 05**
	Черный	**79 51 50 06**
Винт крест с полукруглой головкой, несъемный, M2,5, никелированный для установки передних панелей	Никелированный	**79 51 50 07**
Винт цилиндр, M3x6, DIN 7500 для установки крышек на профильные стенки	Оцинкованный	**79 51 50 53**
Стальная втулка, никелированная для заземления передних панелей	Никелированная	**79 51 50 10**

Артикул №. **Крепеж для держателя плат** (1 комплект – 100 шт.)

Винт с полукруглой головкой, крестовой шлиц, M2,5x10, DIN 7500 для установки плат на держатели для плат	Синий оцинкованный	**79 51 50 51**
Винт с потайной головкой, крестовой шлиц, M2,5x10, DIN 7500 для установки держателей плат на профильные стенки	Синий оцинкованный	**79 51 50 50**

Артикул №. **Крепеж для ручек** (1 комплект – 100 шт.)

Plastite 90° с потайной головкой M3x10	Оцинкованный	**79 51 50 52**

Артикул №. **ВЧ экранирующие пружины** (1 комплект – 100 шт.)

Экранирующие пружины для передних панелей без монтажного инструмента создают контакт между передней панелью и боковым профилем/стенкой	ЭМС	**23 10 04 24**
Экранирующие пружины для передних панелей **с монтажным инструментом** создают контакт между передней панелью и боковым профилем/стенкой	ЭМС	**23 10 04 23**

Встраиваемые модули

Пластиковые передние панели для встраиваемых компонентов

с интегрированным держателем для плат без ручек и крепежа, ручка



Пластиковые передние панели 3 U для встраиваемых компонентов
подходит для любых 19" крейтов и корпусов с монтажным набором

Дизайн
Передняя панель с интегрированным держателем для плат.
Материал: PC (UL – 94 V 2)

Поставляется
в разобранном виде

Комплект поставки
Передняя панель .....1 шт.

Заказывается отдельно
- крепеж для установки передних панелей (стр. 09.25.03)
- ручка

Рисунок: встраиваемый компонент 3 U

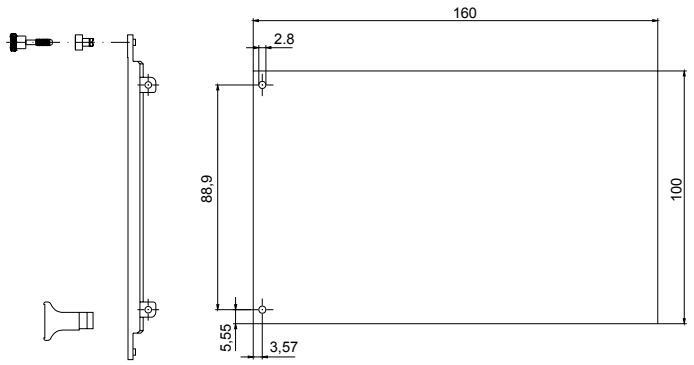

Передняя панель, вид сверху

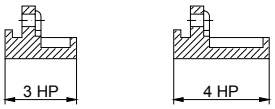

Артикул №. **Пластиковая передняя панель с интегрированным держателем для плат,** без ручки и крепежа

Высота, U	Ширина передней панели, HP требуемый размер - 0,3 мм	Артикул №.
3	3	**79 19 30 00**
	4	**79 19 40 00**

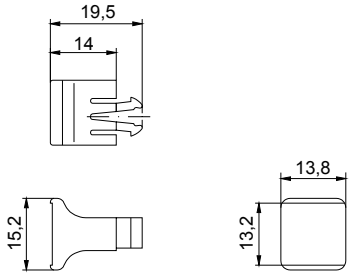

Ручка
для пластиковых передних панелей

Материал
PC (UL – 94 V 2)

Поставляется
в разобранном виде

Артикул №. **Ручка** для передних панелей 3 или 4 HP (1 шт.)

3 HP/4 HP	**79 19 00 00**

Крепеж для встраиваемых компонентов

Группы A, B, C

Крепеж группы A
пластиковая муфта и винт шлиц никелированный или черный хромированный.
Сборка возможна без инструмента.

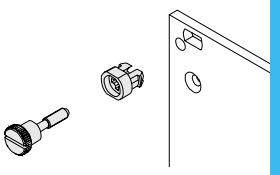

Ширина передней панели	Серый
3 - 9 HP	**79 21 00 01**

Крепеж группы B
пластиковая муфта и винт шлиц никелированный или черный хромированный.
Сборка возможна без инструмента.

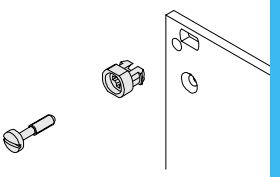

Ширина передней панели	Серый
3 - 9 HP	**79 21 00 05**

Крепеж группы C
Крепление для быстрой сборки
- не требует дополнительных элементов
- сборка возможна без инструмента

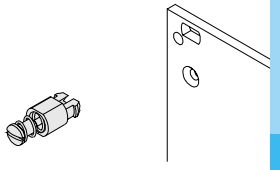

Ширина передней панели	Серый
3 - 9 HP	**79 21 00 09**

Встраиваемые компоненты

Встраиваемые компоненты/кассеты 3 U и 6 U – структура

ЭМС/ВЧ выборочно

Рисунок:

Встраиваемый компонент 3 U

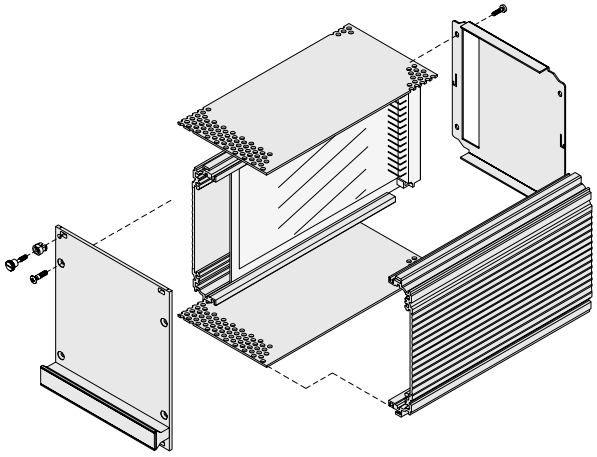

Кассета 6 U

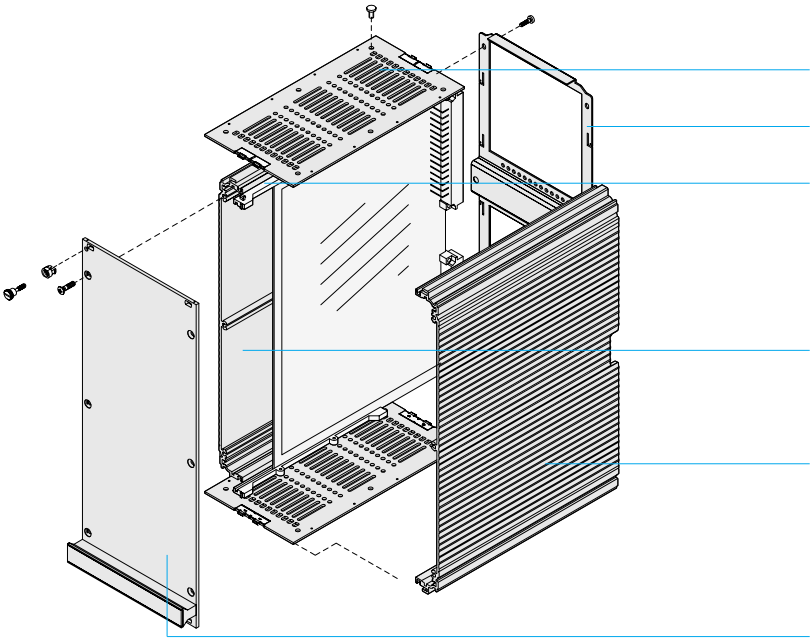

Диаграмма

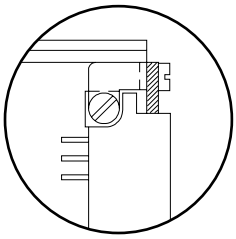

Монтажный уголок для разъемов

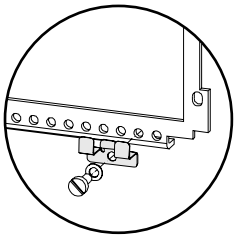

Монтажный уголок для разъемов пружинный

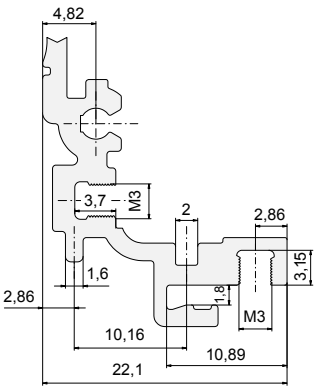

Z–образный профиль

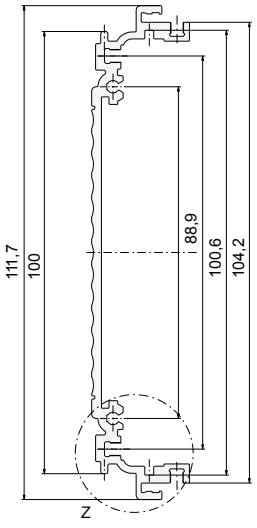

Боковая профильная стенка 3 U

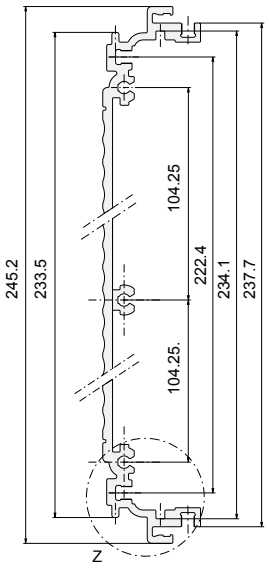

Боковая профильная стенка 6 U

Встраиваемые компоненты/кассеты с ЭМС/ВЧ

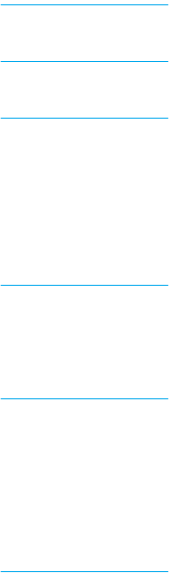

Встраиваемые компоненты/кассеты 3 U и 6 U подходят для любых 19" крейтов и корпусов с монтажным набором, используются для установки одинарных или двойных европлат. Разъемы соответствуют стандарту DIN 41612. На левой профильной стенке имеются отверстия для ручки.

Встраиваемые компоненты устанавливаются в пазы профильных стенок.
Перфорированные крышки из хромированного алюминия.

Кассеты монтируются в направляющие для плат, дискретность установки варьируется.

Комплект поставки
Профильная стенка левая .....1 шт.
Профильная стенка правая .....1 шт.
Верхняя/нижняя крышка .....2 шт.
Задняя панель .....1 шт.
Крепеж .....1 кпл.

Поставляется
в разобранном виде

Артикул №. **Встраиваемые компоненты 3 U и 6 U, ЭМС/ВЧ**

Ширина передней панели, HP	3 U D = 172,5 мм	3 U D = 232,5 мм	6 U D = 172,5 мм	6 U D = 232,5 мм
14	**79 00 06 14**	**79 00 09 14**	**79 00 07 14**	**–**
21	**79 00 06 21**	**79 00 09 21**	**79 00 07 21**	**–**
28	**79 00 06 28**	**79 00 09 28**	**79 00 07 28**	**–**

Артикул №. **Кассеты 3 U и 6 U, ЭМС/ВЧ**

Ширина передней панели, HP	3 U D = 172,5 мм	3 U D = 232,5 мм	6 U D = 172,5 мм	6 U D = 232,5 мм
14	**79 00 14 14**	**79 00 08 14**	**79 00 05 14**	**–**
21	**79 00 14 21**	**79 00 08 21**	**79 00 05 21**	**–**
28	**79 00 14 28**	**79 00 08 28**	**79 00 05 28**	**–**

Встраиваемые компоненты

Встраиваемые компоненты/кассеты, ЭМС/ВЧ

Передние панели, монтажные уголки для разъемов, направляющие для плат, держатели для плат, набор для ВЧ заземления

Артикул №. **Передние панели для встраиваемых компонентов и кассет**, без ручек и крепежа

U	Ширина передней панели, HP	ЭМС Спереди анодированные/ сзади бесцветно хроматированные	ВЧ Спереди анодированные/ сзади бесцветно хроматированные
3	14	**79 41 24 14**	**23 10 05 14**
	21	**79 41 24 21**	**23 10 05 21**
	28	**79 41 24 28**	**23 10 05 28**
6	14	**79 41 25 14**	**23 10 06 14**
	21	**79 41 25 21**	**23 10 06 21**
	28	**79 41 25 28**	**23 10 06 28**

ВЧ-версия с пазом сзади для экранирующих пружин

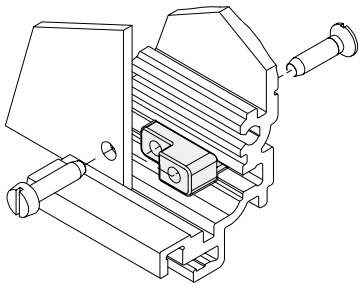

Металлический держатель для плат
для установки плат на боковую профильную стенку встраиваемых компонентов и кассет.

Артикул №. **Держатель для плат, цинковая** (1 шт.)

Для универсальной высоты плат	**79 30 03 00**

Артикул №. **Монтажный уголок для разъемов** (1 шт.)

Артикул №.	**79 70 01 00**

Артикул №. **Монтажный уголок для разъемов** (1 шт.)

Артикул №.	**79 70 02 00**

Артикул №. **Направляющие для плат** (1 шт.)

Артикул №.	**79 70 12 00**

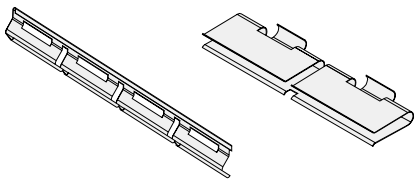

Набор для ВЧ заземления
Экранирующие пружины обеспечивают ВЧ заземление встраиваемых компонентов и кассет.
Установка экранирующих пружин осуществляется с помощью инструмента.

Комплект поставки
Экранирующие пружины для передней панели
для 3 U .....2 шт.
для 6 U .....4 шт.
Экранирующие пружины
для крышки .....8 шт.
Крепеж .....16 шт.

Артикул №. **Набор для ВЧ экранирования**

Инструмент для экранирующих пружин передней панели	3 U	6 U
23 10 04 28	**23 10 04 26**	**23 10 04 27**

Ручки, крепеж, пружины для ВЧ экранирования

Ручки
пластиковые с идентификационной пластиной для установки на передние панели.

Дизайн
Ручки пластиковые,
материал: Noryl (UL–94 V 1), серый или черный.
Идентификационные пластины алюминиевые, анодированные

Комплект поставки
Ручка с идентификационной пластиной, без крепежа .....1 шт.

Чертеж ручки

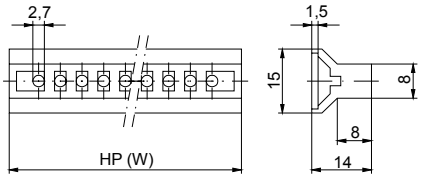

Артикул №. **Ручка с идентификационной пластиной** (1 шт.)

Ширина ручки, HP (мин. допустимое)	Серая	Черная
14	**79 35 19 00**	**79 35 22 00**
21	**79 35 20 00**	**79 35 23 00**
28	**79 35 21 00**	**79 35 24 00**

Артикул №. **Крепеж для передних панелей и встраиваемых компонентов** (1 комплект – 100 шт.)

Винт шлиц несъемный лабораторный, M2,5 для установки передних панелей	Никелированный	**79 51 50 01**
	Черный	**79 51 50 02**
Винт шлиц несъемный, M2,5, никелированный для установки передних панелей	Никелированный	**79 51 50 03**
	Черный	**79 51 50 04**
Винт крест несъемный, M2,5, никелированный для установки передних панелей	Никелированный	**79 51 50 05**
	Черный	**79 51 50 06**
Винт крест с полукруглой головкой, несъемный, M2,5, никелированный для установки передних панелей	Никелированный	**79 51 50 07**
Винт с полукруглой головкой M3x4, DIN 7985 для установки крышек на кассеты	Никелированный	**79 91 83 00**
Винт цилиндр, M3x6, DIN 7500 для установки крышек на профильные стенки	Оцинкованный	**79 51 50 53**
Винт с потайной головкой M3x10, DIN 7500 для установки передних панелей на профильные стенки	Синий оцинкованный	**79 51 50 54**
Стальная втулка, никелированная для заземления передних панелей	Никелированная	**79 51 50 10**

Артикул №. **Крепеж для держателя плат** (1 комплект – 100 шт.)

Винт с полукруглой головкой, крестовой шлиц, M2,5x10, DIN 7500 для установки плат на держатели для плат	Синий оцинкованный	**79 51 50 51**
Винт с потайной головкой, крестовой шлиц, M2,5x10, DIN 7500 для установки держателей плат на профильные стенки	Синий оцинкованный	**79 51 50 50**

Артикул №. **Крепеж для ручек** (1 комплект – 100 шт.)

Plastite 90° с потайной головкой M3x10	Оцинкованный	**79 51 50 52**

Артикул №. **ВЧ экранирующие пружины** (1 комплект – 100 шт.)

Экранирующие пружины для передних панелей без монтажного инструмента создают контакт между передней панелью и боковым профилем/стенкой	ЭМС	**23 10 04 24**
Экранирующие пружины для передних панелей **с монтажным инструментом** создают контакт между передней панелью и боковым профилем/стенкой	ЭМС	**23 10 04 23**
Экранирующие пружины для крышек для установки крышек на встраиваемые компоненты/кассеты	ЭМС	**23 10 04 25**

Встраиваемые модули

Встраиваемые компоненты 3 U

ЭМС

Рисунок: встраиваемый компонент 3 U

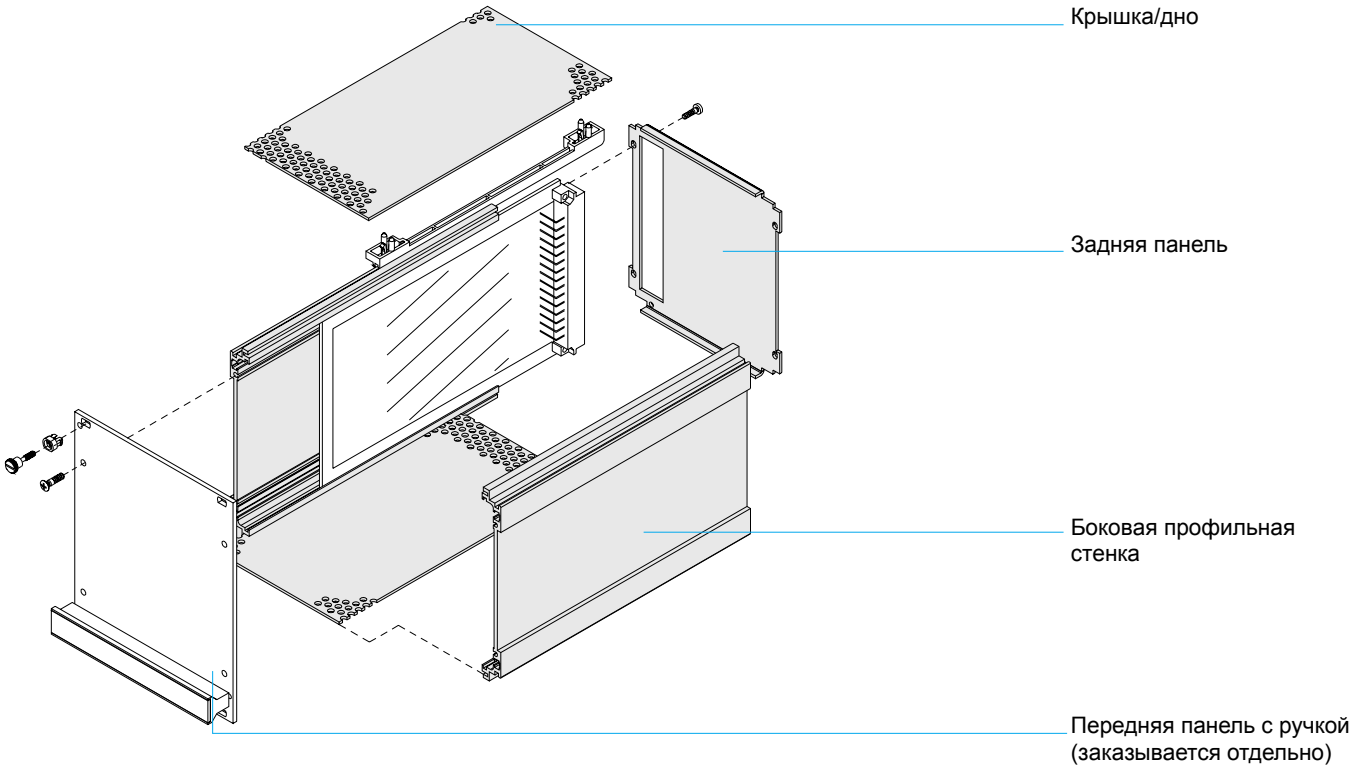

Чертежи

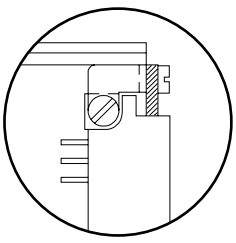

Монтажный уголок для разъема

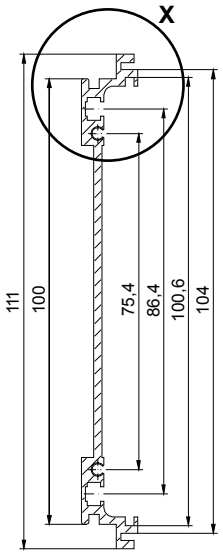

Профильная стенка 3 U

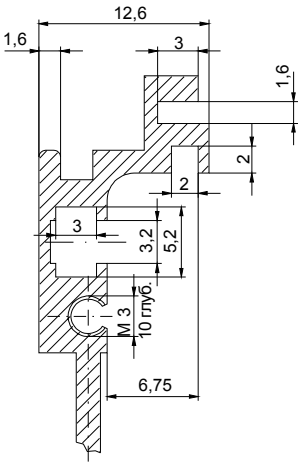

Сечение X

Встраиваемые компоненты 3U

Заказная спецификация

ЭМС на выбор

Встраиваемые компоненты (одинарная европлата)
Для 19" крейтов и корпусов с монтажным набором.

Применение
Для установки одинарных европлат с помощью 4 направляющих профилей.

Стандартная версия
Передняя панель и боковая профильная стенка из анодированного алюминия.
Задняя панель с разъемом из нержавеющей стали 1.4016 блестящая, ферромагнитная.
Перфорированная крышка, разъемы по DIN 41612.

ЭМС версия
Передняя панель, боковая профильная стенка, крышка/дно из хромированного алюминия.
Задняя панель из нержавеющей стали 1.4016 блестящая, ферромагнитная.

Комплект поставки
Профильная стенка .....2 шт.
Крышка/дно .....2 шт.
Задняя панель .....1 шт.
Крепеж .....1 кпл.

Поставляется
в разобранном виде

POLYRACK–СЕРВИС–ИНФОРМАЦИЯ

Индивидуальный дизайн
Возможность подобрать различные варианты ширины, глубины и цвета, также возможно дополнительное механическое использование.

Индивидуальная сборка
Подбор необходимых компонентов и изготовление оборудования на заказ.

Наличие
Все артикулы с имеются в наличии согласно прайс-листу.
Позиции без артикула на заказ от 25 штук.

Стандартные версии	Страница
Встраиваемые компоненты 14HP/21HP/28HP/42HP	
D = 172,5 мм	09.30.04
D = 232,5 мм	09.30.04
Передняя панель	
С ручкой и крепежом	09.30.04
Без ручки и крепежа	09.30.04
Ручка с идентификацион. пластиной	09.30.05
Крепеж группы A,B,C	09.30.05
Монтажный уголок для разъема	09.30.04
ЭМС версии	
Встраиваемые компоненты 14HP/21HP/28HP/42HP	
D = 172,5 мм	09.30.04
D = 232,5 мм	09.30.04
Передняя панель	
С ручкой и крепежом	09.30.04
Без ручки и крепежа	09.30.04
Ручка с идентификацион. пластиной	09.30.05
Крепеж группы A,B,C	09.30.05
Монтажный уголок для разъема	09.30.04
Для индивидуальной установки	
Боковая профильная стенка	
L = 168 мм	09.30.04
L = 228 мм	09.30.04
L = 2700 мм	09.30.04
Боковая профильная стенка, хром.	
L = 168 мм	09.30.04
L = 228 мм	09.30.04
Крепеж	10.04.01

Стандарт ЭМС ВЧ IP

Встраиваемые модули

Встраиваемые компоненты 3 U, экранированные

Встраиваемые компоненты, монтажные уголки, профильные стенки

Артикул №. **Встраиваемые компоненты 3 U, ЭМС по выбору**

U	Ширина передней панели, HP треб. размер - 0,3 мм	Стандарт D = 172,5	Стандарт D = 232,5	ЭМС D = 172,5	ЭМС D = 232,5
3	14	**79 63 14 00**	**79 00 01 50**	**79 00 03 00**	**79 00 03 10**
	21	**79 63 21 00**	**79 00 01 51**	**79 00 03 01**	**79 00 03 11**
	28	**79 63 28 00**	**79 00 01 52**	**79 00 03 02**	**79 00 03 12**
	42	**79 63 42 00**	**79 00 01 53**	**79 00 03 03**	**79 00 03 13**

Стандартные и ЭМС-версии: см. стр. 09.30.03

Артикул №. **Передняя панель с ручной и крепежом по выбору, ЭМС**

U	Ширина передней панели, HP треб. размер - 0,3 мм	Стандарт без ручки и крепежа	Стандарт с ручкой и крепежом A	ЭМС без ручки и крепежа	ЭМС с ручкой и крепежом A
3	14	**79 41 22 35**	**79 23 03 00**	**79 41 23 00**	**79 00 04 00**
	21	**79 41 22 39**	**79 23 13 00**	**79 41 23 01**	**79 00 04 01**
	28	**79 41 22 43**	**79 23 23 00**	**79 41 23 02**	**79 00 04 02**
	42	**79 41 22 47**	**79 23 33 00**	**79 41 23 03**	**79 00 04 03**

Стандартная версия: анодированная/кромка чистая, **ЭМС-версия:** бесцветно хроматированная

Артикул №. **Монтажный уголок для разъема** (1 комплект)

Артикул №.	**79 70 01 00**

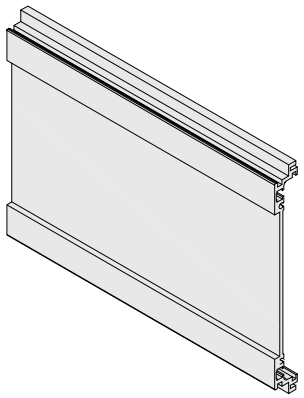

Боковая профильная стенка 3 U
для встраиваемых компонентов

Дизайн
Алюминий
ЭМС: хромированный

Комплект поставки
на метр товара

Артикул №. **Боковая профильная стенка 3 U для встраиваемых компонентов** (1 шт.)

U	Алюминий длина = 2700 мм	Алюминий длина = 168 мм	Алюминий длина = 228 мм	Алюминий, хромир. длина = 168 мм	Алюминий хромир. длина = 228 мм
3	**90 15 10 00**	**90 15 11 00**	**90 15 12 00**	**79 41 10 22**	**79 41 10 23**

Ручки, крепеж

Ручки
Пластиковые с идентификационной полоской для установки на передние панели.

Дизайн
Материал: Noryl (UI–94 V 1), серый или черный.
Идентификационная пластина из анодированного алюминия.

Комплект поставки
Ручка с идентификационной полоской без крепежа.

Рисунок: Ручки

от 14 HP

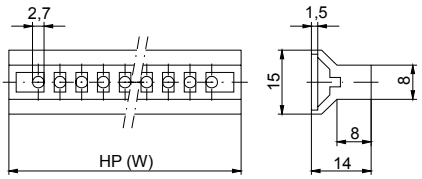



Артикул №. **Ручка с идентификационной полоской** (1 шт.)

Ширина ручки, HP (минимально допустимая)	Серая	Черная
14 HP = 69,7 мм	**79 35 19 00**	**79 35 22 00**
21 HP = 105,3 мм	**79 35 20 00**	**79 35 23 00**
28 HP = 140,8 мм	**79 35 21 00**	**79 35 24 00**
42 HP = 212,0 мм	**79 35 09 00**	**79 35 18 00**

Крепеж группы A
пластиковая муфта и винт шлиц никелированный или черный хромированный.
Сборка возможна без инструмента.

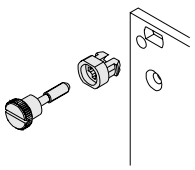

Серый (для 14 - 42 HP)	Черный (для 14 - 42 HP)
79 21 00 31	**79 21 00 32**

Крепеж группы B
пластиковая муфта и винт шлиц никелированный или черный хромированный.
Сборка возможна без инструмента.

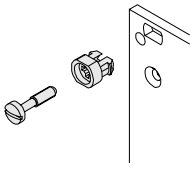

Серый (для 14 - 42 HP)	Черный (для 14 - 42 HP)
79 21 00 33	**79 21 00 34**

Крепеж группы C
Крепление для быстрой сборки
- не требует дополнительных элементов
- сборка возможна без инструмента

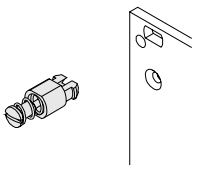

Серый (для 14 - 42 HP)
79 21 00 35

Крепеж группы D, ЭМС
пластиковая муфта и винт шлиц никелированный (создает контакт между передней панелью и крейтом или корпусом).
Металлическая муфта устанавливается с инструментом.

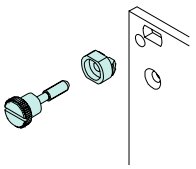

Серый (для 14 - 42 HP)
79 21 00 84

Крепеж группы E, ЭМС
пластиковая муфта и винт шлиц никелированный (создает контакт между передней панелью и крейтом или корпусом).
Металлическая муфта устанавливается с инструментом.

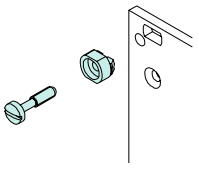

Серый (для 14 - 42 HP)
79 21 00 85

Примечание
в комплект крепежа для встраиваемых компонентов входит крепеж для передней панели, ручки и держателя для плат.

Встраиваемые модули

Встраиваемые компоненты 6 U

ЭМС на выбор

Рисунок: встраиваемый компонент 6 U

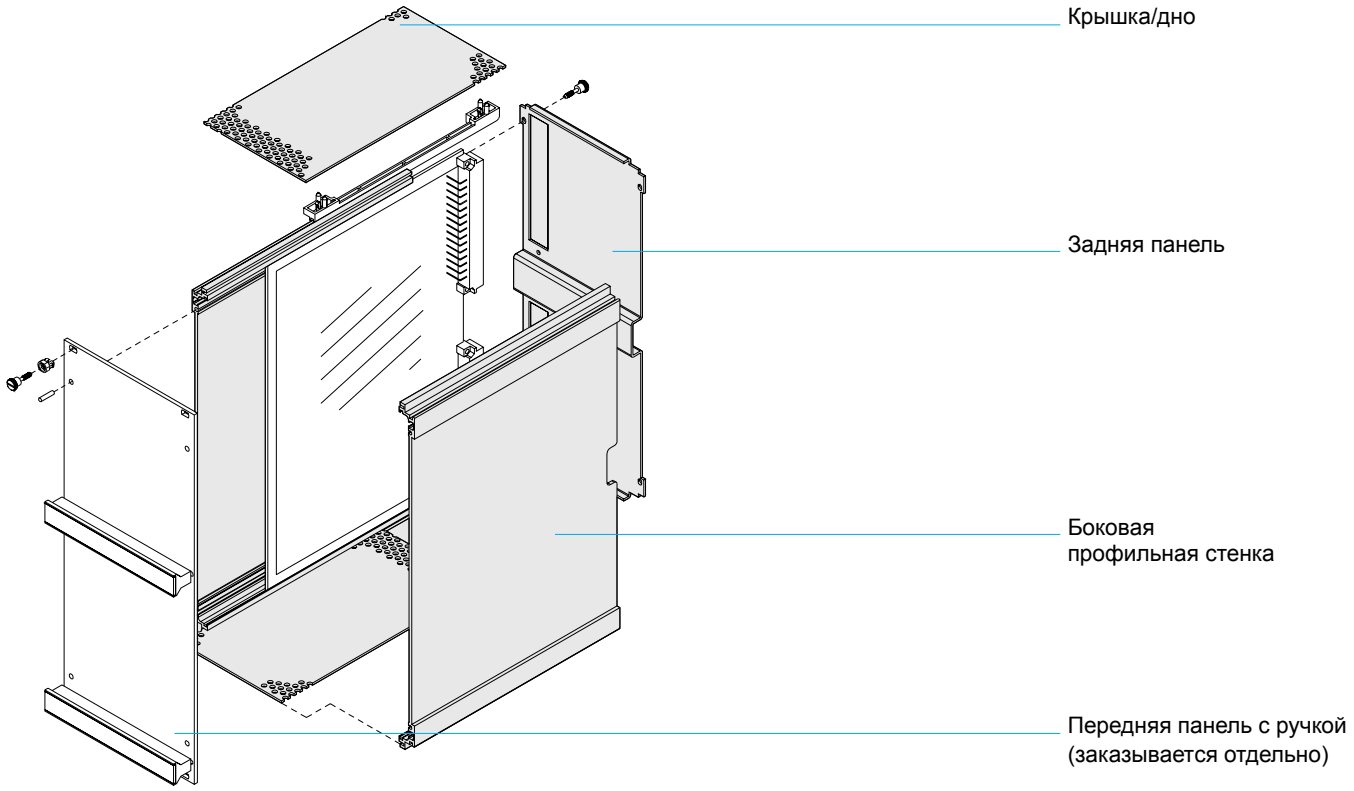

Чертежи:

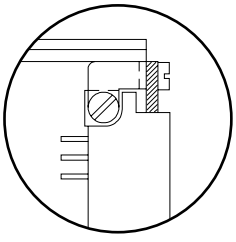

Монтажный уголок для разъема

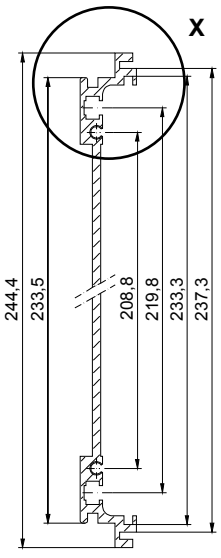

Профильная стенка 6 U

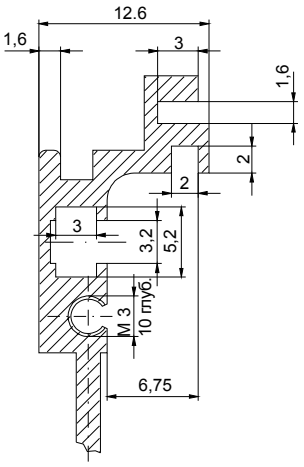

Сечение X

Встраиваемые компоненты 6U

Заказная спецификация

ЭМС на выбор

Встраиваемые компоненты (одинарная европлата)
Для 19" крейтов и корпусов с монтажным набором.

Применение
Для установки одинарных европлат с помощью 4 направляющих профилей.

Стандартная версия
Передняя панель и боковая профильная стенка из анодированного алюминия.
Задняя панель с разъемом из нержавеющей стали 1.4016 блестящая, ферромагнитная.
Перфорированная крышка, разъемы по DIN 41612.

ЭМС версия
Передняя панель, боковая профильная стенка, крышка/дно из хромированного алюминия.
Задняя панель из нержавеющей стали 1.4016 блестящая, ферромагнитная.

Комплект поставки
Профильная стенка .....2 шт.
Крышка/дно .....2 шт.
Задняя панель .....1 шт.
Крепеж .....1 кпл.

Поставляется
в разобранном виде

POLYRACK–СЕРВИС–ИНФОРМАЦИЯ

Индивидуальный дизайн
Возможность подобрать различные варианты ширины, глубины и цвета, также возможно дополнительное механическое использование.

Индивидуальная сборка
Подбор необходимых компонентов и изготовление оборудования на заказ.

Наличие
Все позиции с артикулом имеются в наличии согласно прайс–листу.
Позиции без артикула на заказ от 25 штук.

Стандартные версии	Страница
Встраиваемые компоненты 14ШЕ/21ШЕ/28ШЕ/42ШЕ	
D = 172,5 мм	09.30.08
D = 232,5 мм	09.30.08
Передняя панель	
С ручкой и крепежом	09.30.08
Без ручки и крепежа	09.30.08
Ручка с идентификацион. пластиной	09.30.09
Крепеж группы A, B, C	09.30.09
Монтажный уголок для разъема	09.30.08
ЭМС версии	
Встраиваемые компоненты 14ШЕ/21ШЕ/28ШЕ/42ШЕ	
D = 172,5 мм	09.30.08
D = 232,5 мм	09.30.08
Передняя панель	
С ручкой и крепежом	09.30.08
Без ручки и крепежа	09.30.08
Ручка с идентификацион. пластиной	09.30.09
Крепеж группы D и E	09.30.09
Монтажный уголок для разъема	09.30.08
Для индивидуальной установки	
Боковая профильная стенка	
L = 168 мм	09.30.08
L = 228 мм	09.30.08
L = 2700 мм	09.30.08
Боковая профильная стенка, хромир.	
L = 168 мм	09.30.08
L = 228 мм	09.30.08
Крепеж	10.04.01

Стандарт ЭМС ВЧ IP

Встраиваемые модули

Встраиваемые компоненты 6 U, экранированные

Встраиваемые компоненты, монтажные уголки, профильные стенки

Артикул №. **Встраиваемые компоненты 6 U, ЭМС по выбору**

U	Ширина передней панели, HP треб. размер - 0,3 мм	Стандарт D = 172,5	Стандарт D = 232,5	ЭМС D = 172,5	ЭМС D = 232,5
6	14	**79 00 02 00**	**79 00 02 04**	**79 00 03 20**	**79 00 03 30**
	21	**79 00 02 01**	**79 00 02 05**	**79 00 03 21**	**79 00 03 31**
	28	**79 00 02 02**	**79 00 02 06**	**79 00 03 22**	**79 00 03 32**
	42	**79 00 02 03**	**79 00 02 07**	**79 00 03 23**	**79 00 03 33**

Стандартные и ЭМС-версии: см. стр. 09.30.07

Артикул №. **Передняя панель с ручной и крепежом по выбору, ЭМС**

U	Ширина передней панели, HP треб. размер - 0,3 мм	Стандарт без ручки и крепежа	Стандарт с ручкой и крепежом A	ЭМС без ручки и крепежа	ЭМС с ручкой и крепежом A
6	14	**79 41 22 51**	**79 00 02 12**	**79 41 23 20**	**79 00 04 20**
	21	**79 41 22 55**	**79 00 02 16**	**79 41 23 21**	**79 00 04 21**
	28	**79 41 22 59**	**79 00 02 20**	**79 41 23 22**	**79 00 04 22**
	42	**79 41 22 63**	**79 00 02 24**	**79 41 23 23**	**79 00 04 23**

Стандартная версия: анодированная/кромка чистая, **ЭМС-версия:** бесцветно хроматированная

Артикул №. **Монтажный уголок для разъема** (1 комплект)

Артикул №.	**79 70 01 00**

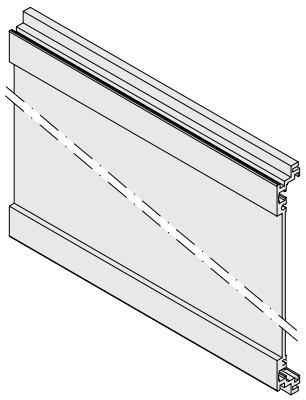

Боковая профильная стенка 6 U
для встраиваемых компонентов

Дизайн
Алюминий
ЭМС: хромированный

Комплект поставки
на метр товара

Артикул №. **Боковая профильная стенка 6 U для встраиваемых компонентов** (1 шт.)

U	Алюминий длина = 2700 мм	Алюминий, хромир. длина = 168 мм	Алюминий хромир. длина = 228 мм
6	**90 15 06 00**	**79 41 10 24**	**79 41 10 25**

Ручки, крепеж

Ручки
Пластиковые с идентификационной полоской для установки на передние панели.

Дизайн
Материал: Noryl (UI–94 V 1), серый или черный.
Идентификационная пластина из анодированного алюминия.

Комплект поставки
Ручка с идентификационной полоской без крепежа.

Рисунок: Ручки

от 14 HP

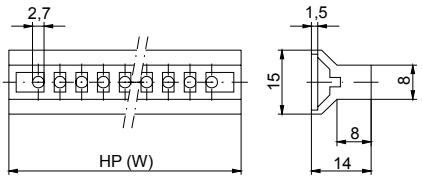



Артикул №. **Ручка с идентификационной полоской** (1 шт.)

Ширина ручки, HP (минимально допустимая)	Серая	Черная
14 HP = 69,7 мм	**79 35 19 00**	**79 35 22 00**
21 HP = 105,3 мм	**79 35 20 00**	**79 35 23 00**
28 HP = 140,8 мм	**79 35 21 00**	**79 35 24 00**
42 HP = 212,0 мм	**79 35 09 00**	**79 35 18 00**

Крепеж группы A
пластиковая муфта и винт шлиц никелированный или черный хромированный.
Сборка возможна без инструмента.

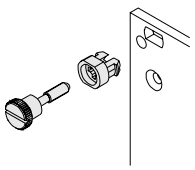

Серый (для 14 - 42 HP)	Черный (для 14 - 42 HP)
79 21 00 31	**79 21 00 32**

Крепеж группы B
пластиковая муфта и винт шлиц никелированный или черный хромированный.
Сборка возможна без инструмента.

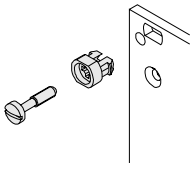

Серый (для 14 - 42 HP)	Черный (для 14 - 42 HP)
79 21 00 33	**79 21 00 34**

Крепеж группы C
Крепление для быстрой сборки
- не требует дополнительных элементов
- сборка возможна без инструмента

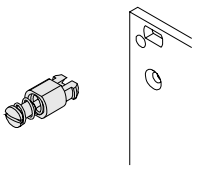

Серый (для 14 - 42 HP)
79 21 00 35

Крепеж группы D, ЭМС
пластиковая муфта и винт шлиц никелированный (создает контакт между передней панелью и крейтом или корпусом).
Металлическая муфта устанавливается с инструментом.

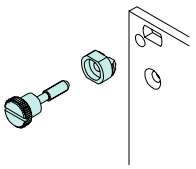

Серый (для 14 - 42 HP)
79 21 00 23

Крепеж группы E, ЭМС
пластиковая муфта и винт шлиц никелированный (создает контакт между передней панелью и крейтом или корпусом).
Металлическая муфта устанавливается с инструментом.

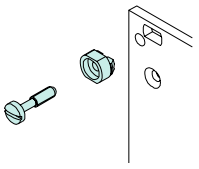

Серый (для 14 - 42 HP)
79 21 00 23

Примечание
в комплект крепежа для встраиваемых компонентов входит крепеж для передней панели, ручки и держателя для плат.

Встраиваемые модули

Кассеты 3 U – конструкция

ЭМС на выбор

Рисунок: Кассета 3 U

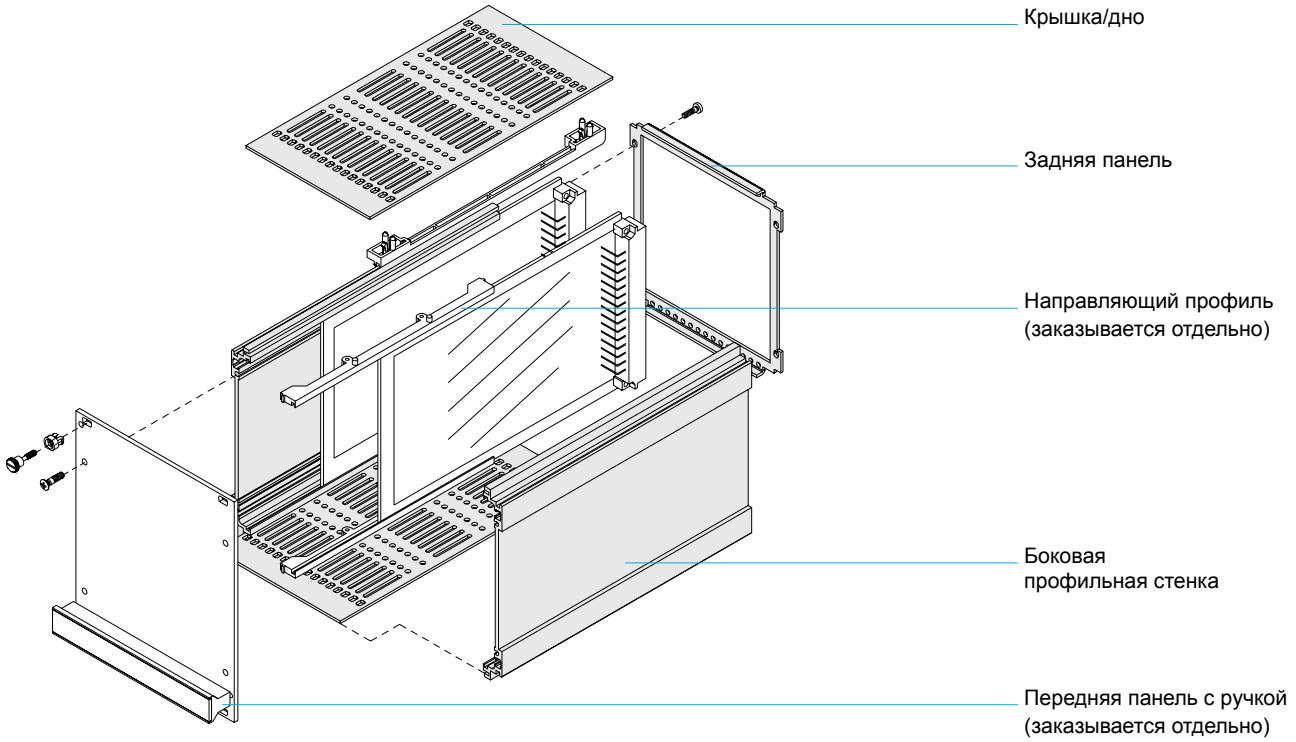

Чертежи:

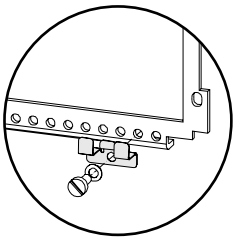

Монтажный уголок для разъема пружинный

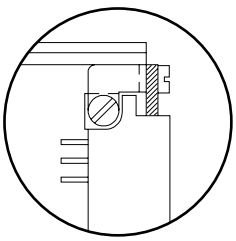

Монтажный уголок для разъема

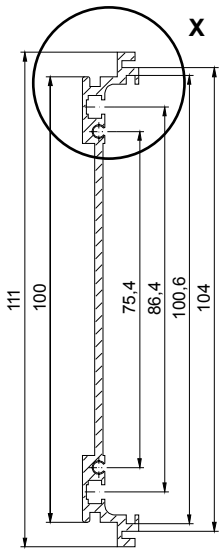

Профильная стенка 3 U

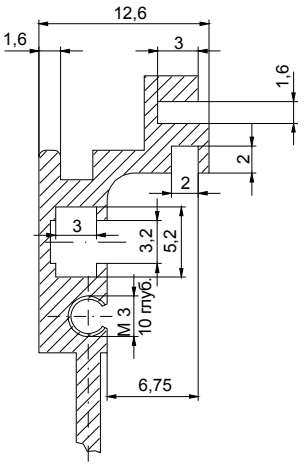

Сечение X

Кассеты 3 U

Заказная спецификация

ЭМС на выбор

Кассеты 3 U
Для 19" крейтов и корпусов с монтажным набором.

Применение
Для установки одинарных европлат

Стандартная версия
Передняя панель и боковая профильная стенка из анодированного алюминия.
Задняя панель с разъемом из нержавеющей стали 1.4016 блестящая, ферромагнитная. Перфорированные крышка и дно – алюминиевые, разъемы по DIN 41612.

ЭМС версия
Передняя панель, боковая профильная стенка, крышка/дно из хромированного алюминия.
Задняя панель из нержавеющей стали 1.4016 блестящая, ферромагнитная.

Комплект поставки
Профильная стенка .....2 шт.
Крышка/дно .....2 шт.
Задняя панель .....1 шт.
Крепеж .....1 кпл.

Поставляется
в разобранном виде

POLYRACK–СЕРВИС–ИНФОРМАЦИЯ

Индивидуальный дизайн
Возможность подобрать различные варианты ширины, глубины и цвета, также возможно дополнительное механическое использование.

Индивидуальная сборка
Подбор необходимых компонентов и изготовление оборудования на заказ.

Наличие
Все позиции с артикулом имеются в наличии согласно прайс–листу.
Позиции без артикула на заказ от 25 штук.

Стандартные версии	Страница
Кассеты 14ШЕ/21ШЕ/28ШЕ/42ШЕ	
D = 172,5 мм	09.35.04
D = 232,5 мм	09.35.04
Передняя панель	
С ручкой и крепежом	09.35.04
Без ручки и крепежа	09.35.04
Ручка с идентификацион. пластиной	09.35.05
Крепеж групп A, B, C	09.35.05
Монтажный уголок для разъема	09.35.04
Монтажный уголок для разъема пружинный	09.35.04
Направляющий профиль	09.35.04
ЭМС версии	
Кассеты 14ШЕ/21ШЕ/28ШЕ/42ШЕ	
D = 172,5 мм	09.35.04
D = 232,5 мм	09.35.04
Передняя панель	
С ручкой и крепежом	09.35.04
Без ручки и крепежа	09.35.04
Ручка с идентификацион. пластиной	09.35.05
Крепеж групп D и E	09.35.05
Монтажный уголок для разъема	09.35.04
Монтажный уголок для разъема пружинный	09.35.04
Направляющий профиль	09.35.04
Для индивидуальной установки	
Боковая профильная стенка	
L = 168 мм	09.35.04
L = 228 мм	09.35.04
L = 2700 мм	09.35.04
Боковая профильная стенка, хромир.	
L = 168 мм	09.35.04
L = 228 мм	09.35.04
Крепеж	10.04.01

Стандарт ЭМС ВЧ IP

Встраиваемые модули

Кассеты 3 U, экранированные

Кассеты, передние панели для кассет, монтажные уголки, профильные стенки

Артикул №. **Кассета 3 U, ЭМС по выбору**

U	Ширина передней панели, HP треб. размер - 0,3 мм	Стандарт D = 172,5	Стандарт D = 232,5	ЭМС D = 172,5	ЭМС D = 232,5
3	14	**79 83 14 00**	**79 00 02 50**	**79 00 03 40**	**79 00 03 50**
	21	**79 83 21 00**	**79 00 02 51**	**79 00 03 41**	**79 00 03 51**
	28	**79 83 28 00**	**79 00 02 52**	**79 00 03 42**	**79 00 03 52**
	42	**79 83 42 00**	**79 00 02 53**	**79 00 03 43**	**79 00 03 53**

Стандартные и ЭМС-версии: см. стр. 09.30.07

Артикул №. **Передняя панель для кассет с ручной и крепежом по выбору, ЭМС**

U	Ширина передней панели, HP треб. размер - 0,3 мм	Стандарт без ручки и крепежа	Стандарт с ручкой и крепежом A	ЭМС без ручки и крепежа	ЭМС с ручкой и крепежом A
3	14	**79 41 22 35**	**79 23 03 00**	**79 41 23 00**	**79 00 04 00**
	21	**79 41 22 39**	**79 23 13 00**	**79 41 23 01**	**79 00 04 01**
	28	**79 41 22 43**	**79 23 23 00**	**79 41 23 02**	**79 00 04 02**
	42	**79 41 22 47**	**79 23 33 00**	**79 41 23 03**	**79 00 04 03**

Стандартная версия: анодированная/кромка чистая, **ЭМС-версия:** бесцветно хроматированная

Артикул №. **Монтажный уголок для разъема** (1 комплект)

Артикул №.	**79 70 01 00**

Артикул №. **Монтажный уголок для разъема пружинный** (1 комплект)

Артикул №.	**79 70 02 00**

Артикул №. **Направляющий профиль для крышек** (1 шт.)

Артикул №.	**79 70 12 00**

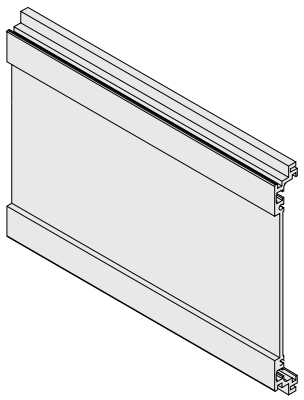

Боковая профильная стенка 3 U
для встраиваемых компонентов

Дизайн
Алюминий
ЭМС: хромированный

Комплект поставки
на метр товара

Артикул №. **Боковая профильная стенка 3 U для встраиваемых компонентов и кассет** (1 шт.)

U	Алюминий длина = 2700 мм	Алюминий длина = 168 мм	Алюминий длина = 228 мм	Алюминий, хромир. длина = 168 мм	Алюминий хромир. длина = 228 мм
3	**90 15 10 00**	**90 15 11 00**	**90 15 12 00**	**79 41 10 22**	**79 41 10 23**

Ручки, крепеж

Ручки
Пластиковые с идентификационной полоской для установки на передние панели.

Дизайн
Материал: Noryl (UI–94 V 1), серый или черный.
Идентификационная пластина из анодированного алюминия.

Комплект поставки
Ручка с идентификационной полоской без крепежа.

Рисунок: Ручки

от 14 HP

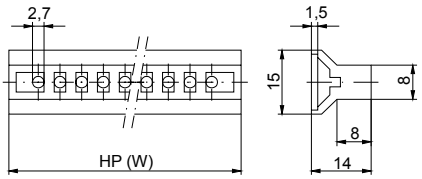



Артикул №. **Ручка с идентификационной полоской** (1 шт.)

Ширина ручки, HP (минимально допустимая)	Серая	Черная
14 HP = 69,7 мм	**79 35 19 00**	**79 35 22 00**
21 HP = 105,3 мм	**79 35 20 00**	**79 35 23 00**
28 HP = 140,8 мм	**79 35 21 00**	**79 35 24 00**
42 HP = 212,0 мм	**79 35 09 00**	**79 35 18 00**

Крепеж группы A
пластиковая муфта и винт шлиц никелированный или черный хромированный.
Сборка возможна без инструмента.

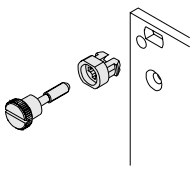

Серый (для 14 - 42 HP)	Черный (для 14 - 42 HP)
79 21 00 31	**79 21 00 32**

Крепеж группы B
пластиковая муфта и винт шлиц никелированный или черный хромированный.
Сборка возможна без инструмента.

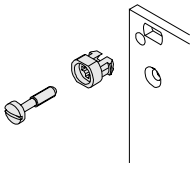

Серый (для 14 - 42 HP)	Черный (для 14 - 42 HP)
79 21 00 33	**79 21 00 34**

Крепеж группы C
Крепление для быстрой сборки
- не требует дополнительных элементов
- сборка возможна без инструмента

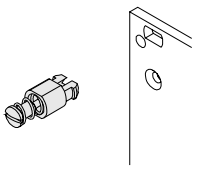

Серый (для 14 - 42 HP)
79 21 00 35

Крепеж группы D, ЭМС
пластиковая муфта и винт шлиц никелированный (создает контакт между передней панелью и крейтом или корпусом).
Металлическая муфта устанавливается с инструментом.

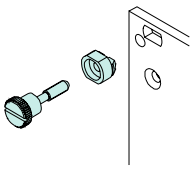

Серый (для 14 - 42 HP)
79 21 00 23

Крепеж группы E, ЭМС
пластиковая муфта и винт шлиц никелированный (создает контакт между передней панелью и крейтом или корпусом).
Металлическая муфта устанавливается с инструментом.

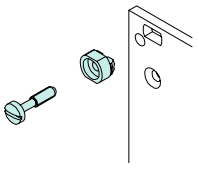

Серый (для 14 - 42 HP)
79 21 00 23

Примечание
в комплект крепежа для встраиваемых компонентов входит крепеж для передней панели, ручки и держателя для плат.

Встраиваемые модули

Кассеты 6 U – конструкция

ЭМС на выбор

Рисунок: Кассета 6 U

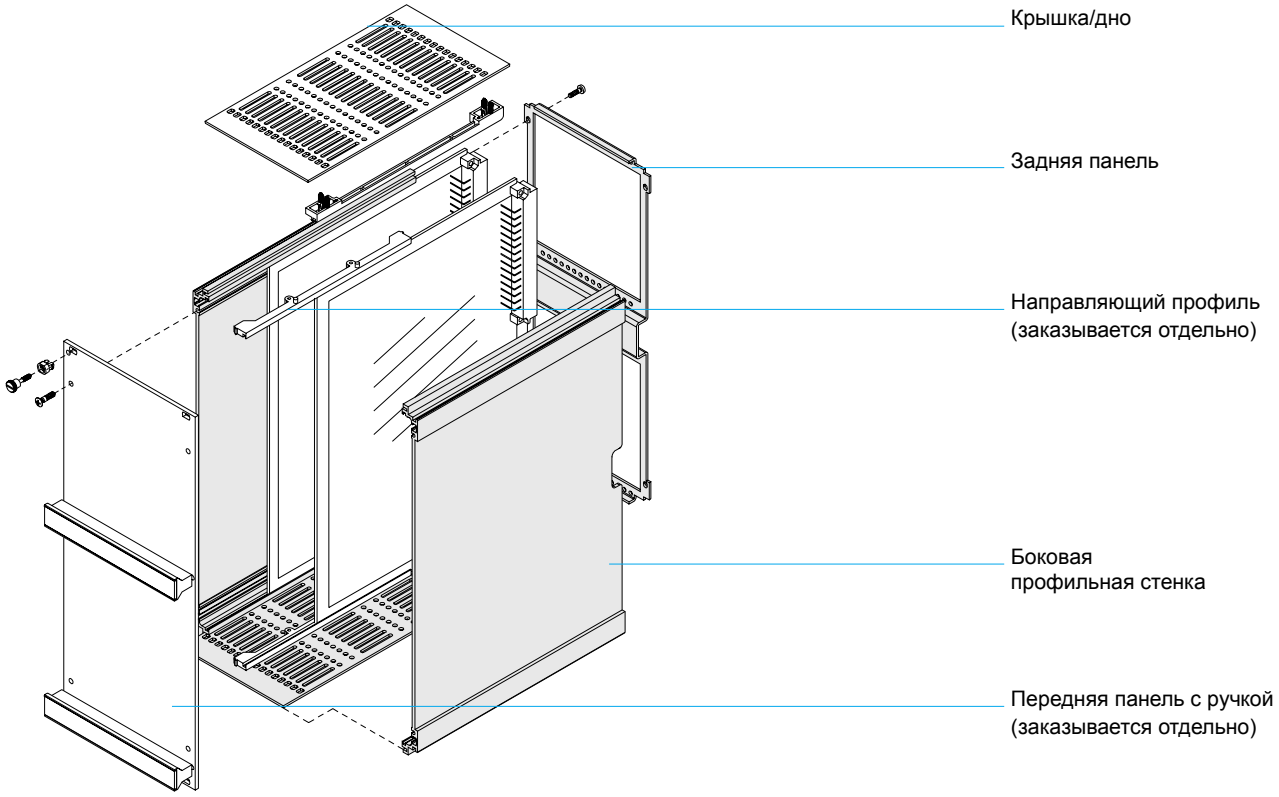

Чертежи:

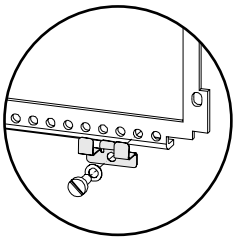

Монтажный уголок для разъема пружинный

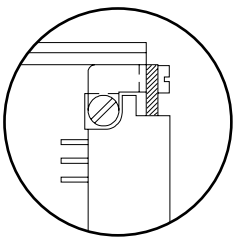

Монтажный уголок для разъема

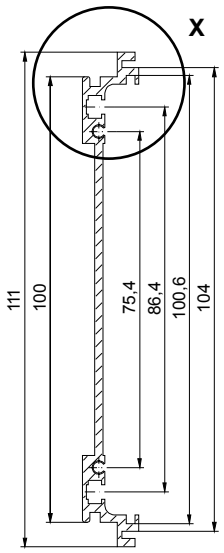

Профильная стенка 3 U

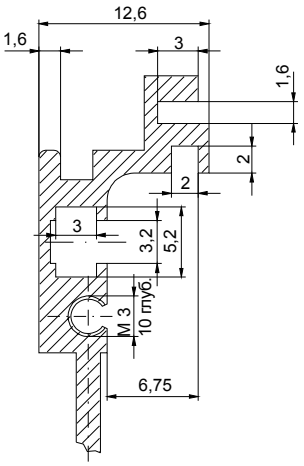

Сечение X

Кассеты 6 U

Заказная спецификация

ЭМС на выбор

Кассеты 6 U
Для 19" крейтов и корпусов с монтажным набором.

Применение
Для установки одинарных европлат

Стандартная версия
Передняя панель и боковая профильная стенка из анодированного алюминия.
Задняя панель с разъемом из нержавеющей стали 1.4016 блестящая, ферромагнитная. Перфорированные крышка и дно – алюминиевые, разъемы по DIN 41612.

ЭМС версия
Передняя панель, боковая профильная стенка, крышка/дно из хромированного алюминия.
Задняя панель из нержавеющей стали 1.4016 блестящая, ферромагнитная.

Комплект поставки
Профильная стенка .....2 шт.
Крышка/дно .....2 шт.
Задняя панель .....1 шт.
Крепеж .....1 кпл.

Поставляется
в разобранном виде

POLYRACK–СЕРВИС–ИНФОРМАЦИЯ

Индивидуальный дизайн
Возможность подобрать различные варианты ширины, глубины и цвета, также возможно дополнительное механическое использование.

Индивидуальная сборка
Подбор необходимых компонентов и изготовление оборудования на заказ.

Наличие
Все позиции с артикулом имеются в наличии согласно прайс–листу.
Позиции без артикула на заказ от 25 штук.

Стандартные версии	Страница
Кассеты 14ШЕ/21ШЕ/28ШЕ/42ШЕ	
D = 172,5 мм	09.35.08
D = 232,5 мм	09.35.08
Передняя панель	
С ручкой и крепежом	09.35.08
Без ручки и крепежа	09.35.04
Ручка с идентификацион. пластиной	09.35.09
Крепеж групп A, B, C	09.35.09
Монтажный уголок для разъема	09.35.08
Монтажный уголок для разъема пружинный	09.35.08
Направляющий профиль	09.35.08
ЭМС версии	
Кассеты 14ШЕ/21ШЕ/28ШЕ/42ШЕ	
D = 172,5 мм	09.35.08
D = 232,5 мм	09.35.08
Передняя панель	
С ручкой и крепежом	09.35.08
Без ручки и крепежа	09.35.08
Ручка с идентификацион. пластиной	09.35.09
Крепеж групп D и E	09.35.09
Монтажный уголок для разъема	09.35.08
Монтажный уголок для разъема пружинный	09.35.08
Направляющий профиль	09.35.08
Для индивидуальной установки	
Боковая профильная стенка	
L = 168 мм	09.35.08
L = 228 мм	09.35.08
L = 2700 мм	09.35.08
Боковая профильная стенка, хромир.	
L = 168 мм	09.35.08
L = 228 мм	09.35.08
Крепеж	10.04.01

Стандарт ЭМС ВЧ IP

Встраиваемые модули

Кассеты 6 U, экранированные

Кассеты, передние панели для кассет, монтажные уголки, профильные стенки

Артикул №. **Кассета 6 U, ЭМС по выбору**

U	Ширина передней панели, HP треб. размер - 0,3 мм	Стандарт D = 172,5	Стандарт D = 232,5	ЭМС D = 172,5	ЭМС D = 232,5
6	14	**79 00 02 80**	**79 00 02 84**	**79 00 03 60**	**79 00 03 70**
	21	**79 00 02 81**	**79 00 02 85**	**79 00 03 61**	**79 00 03 71**
	28	**79 00 02 82**	**79 00 02 86**	**79 00 03 62**	**79 00 03 72**
	42	**79 00 02 83**	**79 00 02 87**	**79 00 03 63**	**79 00 03 73**

Стандартные и ЭМС-версии: см. стр. 09.30.07

Артикул №. **Передняя панель для кассет с ручной и крепежом по выбору, ЭМС**

U	Ширина передней панели, HP треб. размер - 0,3 мм	Стандарт без ручки и крепежа	Стандарт с ручкой и крепежом A	ЭМС без ручки и крепежа	ЭМС с ручкой и крепежом A
6	14	**79 41 22 51**	**79 00 02 12**	**79 41 23 20**	**79 00 04 20**
	21	**79 41 22 55**	**79 00 02 16**	**79 41 23 21**	**79 00 04 21**
	28	**79 41 22 59**	**79 00 02 20**	**79 41 23 22**	**79 00 04 22**
	42	**79 41 22 63**	**79 00 02 24**	**79 41 23 23**	**79 00 04 23**

Стандартная версия: анодированная/кромка чистая, **ЭМС-версия:** бесцветно хроматированная

Артикул №. **Монтажный уголок для разъема** (1 комплект)

Артикул №.	**79 70 01 00**

Артикул №. **Монтажный уголок для разъема пружинный** (1 комплект)

Артикул №.	**79 70 02 00**

Артикул №. **Направляющий профиль для крышек** (1 шт.)

Артикул №.	**79 70 12 00**

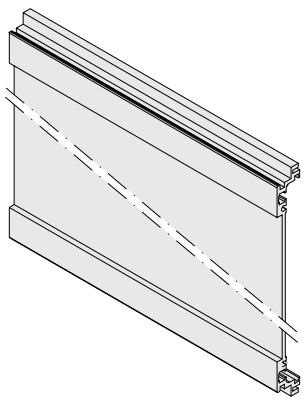

Боковая профильная стенка 6 U
для встраиваемых компонентов

Дизайн
Алюминий
ЭМС: хромированный

Комплект поставки
на метр товара

Артикул №. **Боковая профильная стенка 6 U для встраиваемых компонентов и кассет** (1 шт.)

U	Алюминий длина = 2700 мм	Алюминий, хромир. длина = 168 мм	Алюминий хромир. длина = 228 мм
6	**90 15 06 00**	**79 41 10 24**	**79 41 10 25**

Ручки, крепеж

Ручки
Пластиковые с идентификационной полоской для установки на передние панели.

Дизайн
Материал: Noryl (UI–94 V 1), серый или черный.
Идентификационная пластина из анодированного алюминия.

Комплект поставки
Ручка с идентификационной полоской без крепежа.

Рисунок: Ручки

от 14 HP

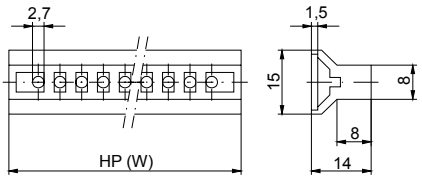



Артикул №. **Ручка с идентификационной полоской** (1 шт.)

Ширина ручки, HP (минимально допустимая)	Серая	Черная
14 HP = 69,7 мм	**79 35 19 00**	**79 35 22 00**
21 HP = 105,3 мм	**79 35 20 00**	**79 35 23 00**
28 HP = 140,8 мм	**79 35 21 00**	**79 35 24 00**
42 HP = 212,0 мм	**79 35 09 00**	**79 35 18 00**

Крепеж группы A
пластиковая муфта и винт шлиц никелированный или черный хромированный.
Сборка возможна без инструмента.

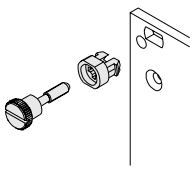

Серый (для 14 - 42 HP)	Черный (для 14 - 42 HP)
79 21 00 31	**79 21 00 32**

Крепеж группы B
пластиковая муфта и винт шлиц никелированный или черный хромированный.
Сборка возможна без инструмента.

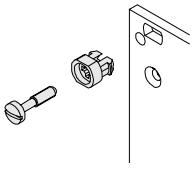

Серый (для 14 - 42 HP)	Черный (для 14 - 42 HP)
79 21 00 33	**79 21 00 34**

Крепеж группы C
Крепление для быстрой сборки
- не требует дополнительных элементов
- сборка возможна без инструмента

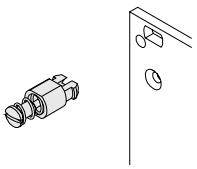

Серый (для 14 - 42 HP)
79 21 00 35

Крепеж группы D, ЭМС
пластиковая муфта и винт шлиц никелированный (создает контакт между передней панелью и крейтом или корпусом).
Металлическая муфта устанавливается с инструментом.

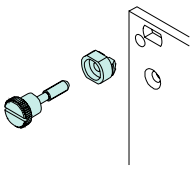

Серый (для 14 - 42 HP)
79 21 00 23

Крепеж группы E, ЭМС
пластиковая муфта и винт шлиц никелированный (создает контакт между передней панелью и крейтом или корпусом).
Металлическая муфта устанавливается с инструментом.

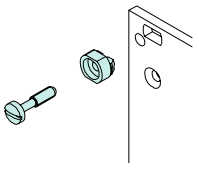

Серый (для 14 - 42 HP)
79 21 00 23

Примечание
в комплект крепежа для встраиваемых компонентов входит крепеж для передней панели, ручки и держателя для плат.

19" передние панели

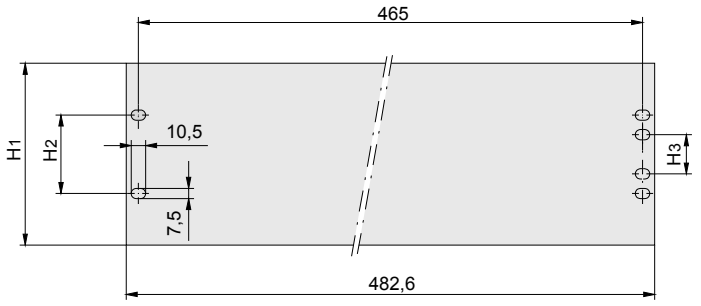

19" передние панели
для всех 19" корпусов.

Материал
Алюминий 3 мм или 4 мм

Заказывается отдельно
Крепеж (стр. 10.40.01)

Артикул №. **Алюминиевая передняя панель 3 мм** (1 шт.)

U	H1 мм	H2 мм	H3 мм	RAL 7032	Анодированная кромка чистая	Анодированная со всех сторон
1	43,6	31,7	–	**10 10 12 00**	**10 10 13 00**	**–**
2	88,1	76,2	–	**10 20 12 00**	**10 20 13 00**	**–**
3	132,5	57,1	–	**10 30 12 00**	**10 30 13 00**	**–**
4	177,0	101,6	–	**10 40 12 00**	**10 40 13 00**	**–**
5	221,4	146,0	–	**10 50 12 00**	**10 50 13 00**	**–**
6	265,9	190,5	–	**10 60 12 00**	**10 60 13 00**	**–**
7	310,3	234,9	–	**10 70 12 00**	**10 70 13 00**	**–**
8	354,8	279,4	–	**–**	**10 80 13 00**	**–**
9	399,2	323,9	120,6	**10 90 12 00**	**10 90 13 00**	**–**
12	532,6	457,2	190,5	**–**	**10 12 13 00**	**–**
15	665,9	590,5	235,0	**–**	**10 15 13 00**	**–**

Артикул №. **Алюминиевая передняя панель 4 мм** (1 шт.)

U	H1 мм	H2 мм	H3 мм	RAL 7032	Анодированная кромка чистая	Анодированная со всех сторон
1	43,6	31,7	–	**11 10 12 00**	**11 10 13 00**	**11 10 14 00**
2	88,1	76,2	–	**11 20 12 00**	**11 20 13 00**	**11 20 14 00**
3	132,5	57,1	–	**11 30 12 00**	**11 30 13 00**	**11 30 14 00**
4	177,0	101,6	–	**11 40 12 00**	**11 40 13 00**	**–**
5	221,4	146,0	–	**11 50 12 00**	**11 50 13 00**	**11 50 14 00**
6	265,9	190,5	–	**11 60 12 00**	**11 60 13 00**	**11 60 14 00**
7	310,3	234,9	–	**11 70 12 00**	**11 70 13 00**	**–**
8	354,8	279,4	–	**11 80 12 00**	**11 80 13 00**	**–**
9	399,2	323,9	120,6	**11 90 12 00**	**11 90 13 00**	**–**
12	532,6	457,2	190,5	**–**	**–**	**–**
15	665,9	590,5	235,0	**–**	**–**	**–**

Комплектующие

для корпусов и крейтов

10. Содержание



Комплектующие с дискретностью установки 30 мм 10.10.01



Комплектующие с дискретностью установки 10 мм 10.20.01



Основные комплектующие 10.30.01

Крепеж 10.40.01

Комплектующие

дискретность установки 30 мм



Комплектующие с дискретностью установки 30 мм предназначены для корпусов серии 86, 84, 83 и крейтов серии 75, 76, 77, 78. В данной главе подробно рассмотрены комплектующие этой группы.

Комплектующие

Дискретность установки 30 мм

Боковые стенки для крейтов серии 75

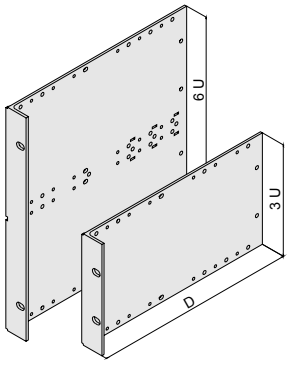

Боковые стенки для крейтов серии 75

Материал
Алюминиевый профиль 2 – 2,5 мм, анодированный или хромированный

Комплект поставки
Боковая стенка .....1 шт.

Артикул №. **Боковая стенка для крейтов серии 75, без отверстий для ручки, анодированная** (1 шт.)

U	D = 112 мм макс. глуб. платы 100 мм	D = 172,5 мм макс. глуб. платы 160 мм	D = 210 мм макс. глуб. платы 160 мм	D = 240 мм макс. глуб. платы 220 мм
3	**75 41 10 10**	**79 75 31 00**	**79 75 32 00**	**75 41 10 01**
6	**75 41 10 11**	**79 75 61 00**	**79 75 62 00**	**75 41 10 02**

Артикул №. **Боковая стенка для крейтов серии 75, без отверстий для ручки, хромированная** (1 шт.)

U	D = 112 мм макс. глуб. платы 100 мм	D = 172,5 мм макс. глуб. платы 160 мм	D = 210 мм макс. глуб. платы 160 мм	D = 240 мм макс. глуб. платы 220 мм
3	**–**	**79 75 31 01**	**79 75 32 01**	**75 41 10 03**
6	**–**	**79 75 61 01**	**79 75 62 01**	**75 41 10 04**

Артикул №. **Боковая стенка для крейтов серии 75, с отверстиями для ручки, анодированная** (1 шт.)

U	D = 112 мм макс. глуб. платы 100 мм	D = 172,5 мм макс. глуб. платы 160 мм	D = 210 мм макс. глуб. платы 160 мм	D = 240 мм макс. глуб. платы 220 мм
3	**75 41 10 30**	**79 75 33 00**	**79 75 34 00**	**75 41 10 40**
6	**75 41 10 31**	**79 75 63 00**	**79 75 64 00**	**75 41 10 41**

Артикул №. **Боковая стенка для крейтов серии 75, с отверстиями для ручки, хромированная** (1 шт.)

U	D = 112 мм макс. глуб. платы 100 мм	D = 172,5 мм макс. глуб. платы 160 мм	D = 210 мм макс. глуб. платы 160 мм	D = 240 мм макс. глуб. платы 220 мм
3	**–**	**79 75 33 01**	**79 75 34 01**	**75 41 10 42**
6	**–**	**79 75 63 01**	**79 75 64 01**	**75 41 10 43**

Дискретность установки 30 мм

Боковые стенки для 19" крейтов серии 77

Боковые стенки
для 19" крейтов серии 77

Материал
Алюминиевый профиль 2 – 2,5 мм, анодированный или хромированный по выбору.

Комплект поставки
Боковая стенка .....1 шт.

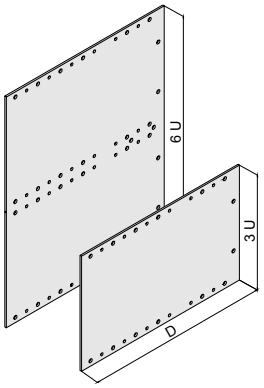

Артикул №. **Боковая стенка для 19" крейтов серии 77, анодированная** (1 шт.)

U	D = 172,5 мм макс. глуб. платы 160 мм	D = 210 мм макс. глуб. платы 160 мм	D = 270 мм макс. глуб. платы 220 мм
3	**79 77 31 00**	**79 77 32 00**	**79 77 33 00**
4	**79 77 41 00**	**79 77 42 00**	**79 77 43 00**
6	**79 77 61 00**	**79 77 62 00**	**79 77 63 00**
9	**79 77 91 00**	**79 77 92 00**	**79 77 93 00**

Артикул №. **Боковая стенка для 19" крейтов серии 77, хромированная** (1 шт.)

U	D = 172,5 мм макс. глуб. платы 160 мм	D = 210 мм макс. глуб. платы 160 мм	D = 270 мм макс. глуб. платы 220 мм
3	**79 77 34 00**	**79 77 35 00**	**79 77 36 00**
4	**79 77 44 00**	**79 77 45 00**	**79 77 46 00**
6	**79 77 64 00**	**79 77 65 00**	**79 77 66 00**
9	**79 77 94 00**	**79 77 95 00**	**79 77 96 00**

Съемные боковые стенки
для 19" крейтов серии 77
для установки 19" крейтов в корпуса и шкафы с использованием направляющих профилей.

Материал
Алюминий 2 мм, анодированный

Комплект поставки
Боковая стенка .....1 шт.

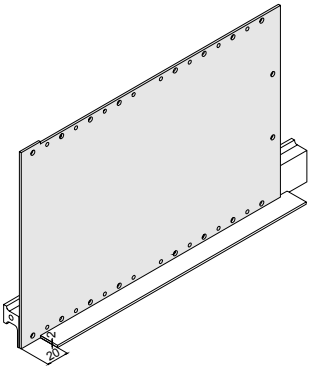

Артикул №. **Съемная боковая стенка для 19" крейтов серии 77, анодированная** (1 шт.)

U	D = 172,5 мм макс. глуб. платы 160 мм	D = 210 мм макс. глуб. платы 160 мм	D = 270 мм макс. глуб. платы 220 мм
3	**77 41 20 01**	**77 41 20 05**	**77 41 20 09**
4	**77 41 20 02**	**77 41 20 06**	**77 41 20 10**
6	**77 41 20 03**	**77 41 20 07**	**77 41 20 11**
9	**77 41 20 04**	**77 41 20 08**	**77 41 20 12**

Комплектующие

Дискретность установки 30 мм

19"монтажные уголки, боковые стенки и пластины для 19" крейтов серии 78

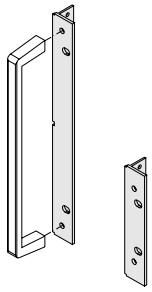

19" монтажные уголки для 19" крейтов серии 77

Материал
Алюминиевый профиль, анодированный RAL 7032 или хромированный

Комплект поставки
19" монтажный уголок .....1 шт.

Артикул №. **19" монтажный уголок для 19" крейтов серии 77**, без отверстий для ручки (1 шт.)

Высота, U	Анодированные	Окрашены RAL 7032	Бесцветно хроматиров./ЭМС
3	**90 03 31 00**	**90 03 33 00**	**90 03 35 00**
4	**90 03 41 00**	**–**	**90 03 45 00**
6	**90 03 61 00**	**90 03 63 00**	**90 03 65 00**
9	**90 03 91 00**	**–**	**90 03 95 00**

Артикул №. **19" монтажный уголок для 19" крейтов серии 77**, с отверстиями для ручки (1 шт.)

Высота, U	Анодированные	Окрашены RAL 7032	Бесцветно хроматиров./ЭМС
3	**90 03 32 00**	**90 03 34 00**	**90 03 36 00**
4	**90 03 42 00**	**–**	**90 03 46 00**
6	**90 03 62 00**	**90 03 64 00**	**90 03 66 00**
9	**90 03 92 00**	**–**	**90 03 96 00**

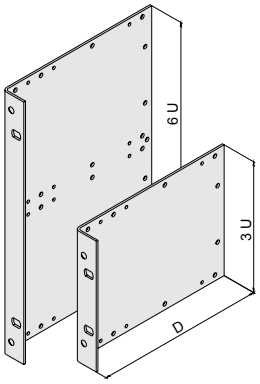

Боковая стенка для 19" крейтов серии 78

Материал
Алюминий хромированный, 2 мм, с отверстиями для ручки.

Комплект поставки
Боковая стенка .....1 шт.

Примечание
Пластины заказываются отдельно.

Артикул №. **Боковая стенка для 19" крейтов серии 78, хромированная** (1 шт.)

U	D = 172,5 мм макс. глуб. платы 160 мм	D = 210 мм макс. глуб. платы 160 мм	D = 270 мм макс. глуб. платы 220 мм
3	**78 41 20 20**	**78 41 20 21**	**78 41 20 22**
6	**78 41 20 23**	**78 41 20 24**	**78 41 20 26**

Артикул №. **Пластина с отверстиями для ручки для 19" крейтов сери 78** (1 пара без крепежа)

Высота, U	RAL 7032	Анодированная
3	**78 41 20 02**	**78 41 20 03**
6	**78 41 20 11**	**78 41 20 12**

Дискретность установки 30 мм

Горизонтальные профили

Горизонтальные профили
для установки встраиваемых модулей и одинарных или двойных европлат.
Дискретная установка по глубине с шагом 30 мм. Легкая сборка благодаря поддерживающим кнопкам в боковых стенках.

Горизонтальные центральные профили
для установки двойных плат в крейты 6 U.

Дизайн
Алюминиевый профиль анодированный или хромированный по выбору.
Горизонтальные профили с HP-маркировкой и пазами M4 с каждой стороны.

Примечание
Горизонтальные профили и монтажные наборы четырех основных групп B, C, D, E.

Комплект поставки
Горизонтальные профили поставляются на метр товара или в монтажном наборе.



Горизонтальные задние профили – группы B, C, D, E

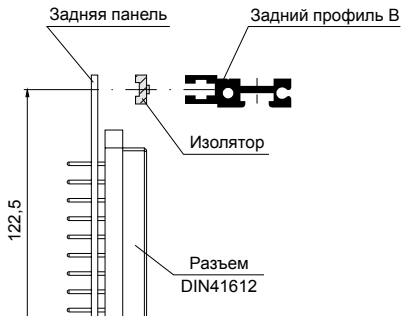

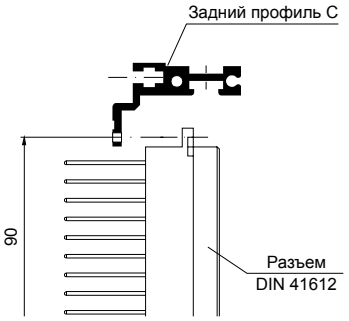

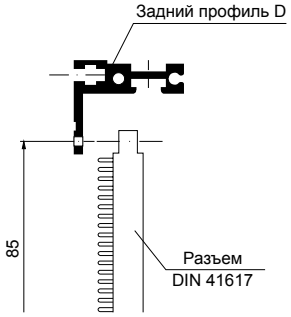

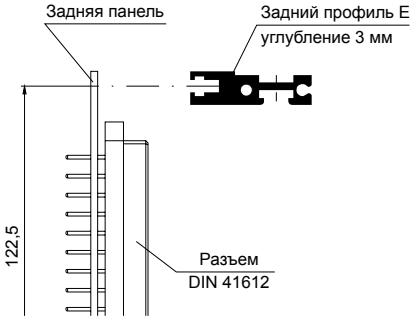

Комплектующие

Дискретность установки 30 мм

Горизонтальные профили

Горизонтальные передние профили

Артикул №. **Горизонтальный передний профиль** (1 шт.)



Полезная ширина	Анодированный	Бесцветно хроматированный
2700 мм	**90 01 00 00**	**–**
84 HP	**90 01 01 00**	**90 01 41 00**
63 HP	**90 01 03 00**	**90 01 43 00**
42 HP	**90 01 02 00**	**90 01 42 00**
21 HP	**90 01 04 00**	**90 01 44 00**

Артикул №. **Горизонтальный передний профиль для крейтов серии 76** (1 шт.)



Полезная ширина	Анодированный
2700 мм	**90 21 00 00**
84 HP	**90 21 01 00**
63 HP	**90 21 03 00**
42 HP	**90 21 02 00**

Артикул №. **Горизонтальный задний профиль группы A для Z–образных профилей** (1 шт.)



Полезная ширина	Анодированный	Бесцветно хроматированный
2700 мм	**90 02 00 00**	**–**
84 HP	**90 02 01 00**	**90 02 41 00**
63 HP	**90 02 03 00**	**90 02 43 00**
42 HP	**90 02 02 00**	**90 02 42 00**

Артикул №. **Горизонтальный центральный профиль группы A для Z–образных профилей** (1 шт.)



Полезная ширина	Анодированный	Бесцветно хроматированный
2700 мм	**90 04 00 00**	**–**
84 HP	**90 04 01 00**	**90 04 41 00**
63 HP	**90 04 03 00**	**90 04 43 00**
42 HP	**90 04 02 00**	**90 04 42 00**

Выпуск прекращен

Профили группы B для установки задних панелей

Артикул №. **Горизонтальный задний профиль группы B** (1 шт.)



Полезная ширина	Анодированный	Бесцветно хроматированный
2700 мм	90 07 00 00	–
84 HP	90 07 01 00	90 07 41 00
63 HP	90 07 03 00	90 07 43 00
42 HP	90 07 02 00	90 07 42 00
21 HP	90 07 05 00	90 07 45 00

Артикул №. **Горизонтальный центральный профиль группы B** (1 шт.)



Полезная ширина	Анодированный	Бесцветно хроматированный
2700 мм	90 19 00 00	–
84 HP	90 19 01 00	90 19 41 00
63 HP	90 19 03 00	90 19 43 00
42 HP	90 19 02 00	90 19 42 00
Для смешанной сборки		
40 HP + 2 HP - 2,5 мм	90 19 05 00	90 19 45 00
61 HP + 2HP - 2,5 мм	90 19 06 00	90 19 46 00

Дискретность установки 30 мм

Горизонтальные профили

Группа C с интегрированным Z–образным профилем для установки разъема DIN 41612

Артикул №. **Горизонтальный задний профиль группы C** (1 шт.)

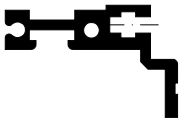

Полезная ширина	Анодированный	Бесцветно хроматированный
2700 мм	**90 08 00 00**	**–**
84 HP	**90 08 01 00**	**90 08 41 00**
63 HP	**90 08 03 00**	**90 08 43 00**
42 HP	**90 08 02 00**	**90 08 42 00**
21 HP	**90 08 05 00**	**90 08 45 00**

Артикул №. **Горизонтальный центральный профиль группы C** (1 шт.)



Полезная ширина	Анодированный	Бесцветно хроматированный
2700 мм	**90 22 00 00**	**–**
84 HP	**90 22 01 00**	**90 22 41 00**
63 HP	**90 22 03 00**	**90 22 43 00**
42 HP	**90 22 02 00**	**90 22 42 00**
Для смешанной сборки		
40 HP + 2 HP - 2,5 мм	**90 22 05 00**	**90 22 45 00**
61 HP + 2 HP - 2,5 мм	**90 22 06 00**	**90 22 46 00**

Группа D с интегрированным Z–образным профилем для установки разъема DIN 41617

Артикул №. **Горизонтальный задний профиль группы D** (1 шт.)

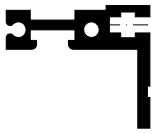

Полезная ширина	Анодированный	Бесцветно хроматированный
2700 мм	**90 09 00 00**	**–**
84 HP	**90 09 01 00**	**90 09 41 00**
63 HP	**90 09 03 00**	**90 09 43 00**
42 HP	**90 09 02 00**	**90 09 42 00**
21 HP	**90 09 04 00**	**90 09 44 00**

Группа E для углубленной установки задних панелей (3 мм)

Артикул №. **Горизонтальный задний профиль группы E** (1 шт.)



Полезная ширина	Бесцветно хроматированный
2700 мм	**–**
84 HP	**90 41 11 00**
63 HP	**90 41 11 01**
42 HP	**90 41 11 02**
21 HP	**90 41 11 03**

Артикул №. **Горизонтальный центральный профиль группы E** (1 шт.)



Полезная ширина	Бесцветно хроматированный
2700 мм	**–**
84 HP	**90 41 11 10**
63 HP	**90 41 11 11**
42 HP	**90 41 11 12**
Для смешанной сборки	
40 HP + 2 HP - 2,5 мм	**90 41 11 13**
61 HP + 2 HP - 2,5 мм	**90 41 11 14**

Комплектующие

Дискретность установки 30 мм

Линейка с резьбой, изоляционные полоски, монтажные клипсы

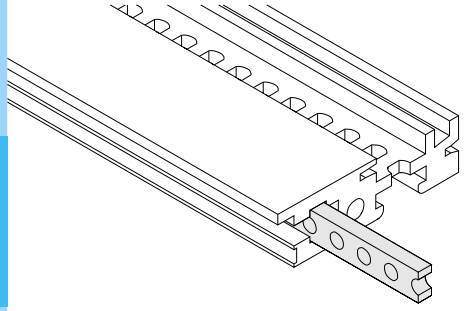

Линейка с резьбой
Применяется для всех горизонтальных профилей

Материал
Сталь оцинкованная, 5 x 2 мм

Дизайн
Пазы для винта M 2,5 или M3 по выбору с шагом 5,08 мм (1 HP)

Размеры
Общая длина = HP + 1 HP – 0,4 мм, т.е. 84 x 5,08 + 1 x 5,08 – 0,4 мм = 431,4 мм

Артикул №. **Линейка с резьбой** (1 шт.)

HP	M2,5	M3
20	**79 32 18 00**	**79 33 18 00**
41	**79 32 19 00**	**79 33 19 00**
42	**79 32 14 00**	**79 33 14 00**
62	**79 32 20 00**	**79 33 20 00**
63	**79 32 16 00**	**79 33 16 00**
84	**79 32 17 00**	**79 33 17 00**

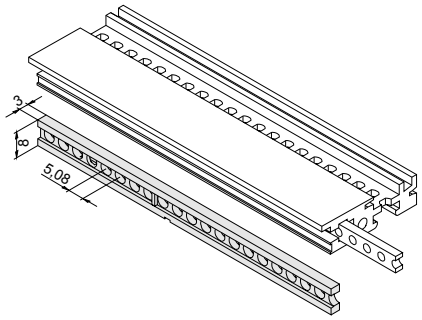

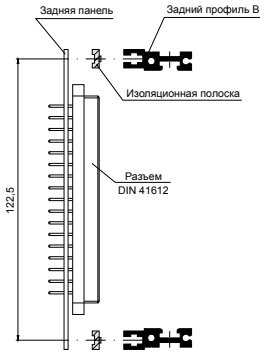

Изоляционные полоски
Для изоляции задних панелей от горизонтальных профилей и обеспечения стандартной глубины установки встраиваемых модулей.

Материал
ABS (UL – 94 VO)

Артикул №. **Изоляционная полоска** (1 шт.)

42 HP	**79 38 01 00**
63 HP	**79 38 03 00**
84 HP	**79 38 02 00**

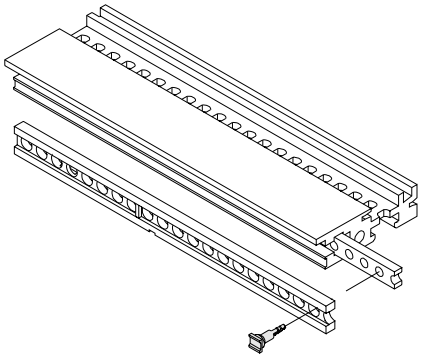

Монтажные клипсы
для установки изоляционных полосок на линейку с резьбой

Артикул №. **Монтажные клипсы** (1 комплект – 100 шт.)

Артикул №.	**79 51 50 00**

Дискретность установки 30 мм

Z–образные профили, маркировочная линейка

Z–образные профили для задних горизонтальных профилей группы A
для установки разъемов DIN 41612/ 41617

Материал
Алюминий хромированный

Комплект поставки
Z–образный профиль, крепеж ....1 шт.

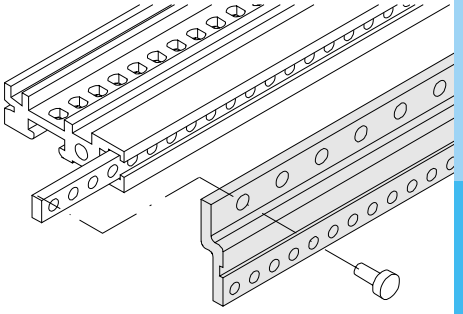

Артикул №. **Z–образный профиль для задних профилей группы A, хромированный** (1 шт.)

HP	Длина, мм	DIN 41612 хромированный	DIN 41617 хромированный
42	216,5	**90 01 11 20**	**90 01 11 23**
63	323,1	**90 01 11 21**	**90 01 11 24**
84	429,8	**90 01 11 22**	**90 01 11 25**

Выпуск прекращен

Z–образные профили для задних горизонтальных профилей группы B
для установки разъемов DIN 41612/ 41617

Материал
Алюминий анодированный
ЭМС: алюминий хромированный

Комплект поставки
Z–образный профиль, крепеж ...1 шт.

DIN 41612

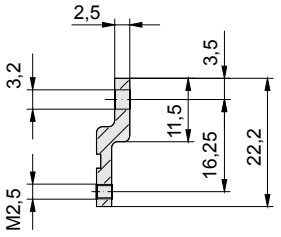

DIN 41617

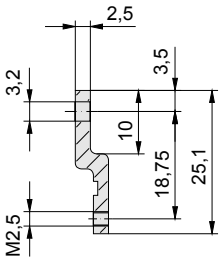

Артикул №. **Z–образный профиль для задних профилей группы B, анодированный или хромированный по выбору** (1 шт.)

HP	Длина, мм	DIN 41612 анодированный	DIN 41617 анодированный	DIN 41612 хромированный	DIN 41617 хромированный
42	216,5	**90 41 11 50**	**90 41 11 53**	**90 41 11 56**	**90 41 11 59**
63	323,1	**90 41 11 51**	**90 41 11 54**	**90 41 11 57**	**90 41 11 60**
84	429,8	**90 41 11 52**	**90 41 11 55**	**90 41 11 58**	**90 41 11 61**

Маркировочная линейка
для определения монтажных позиций

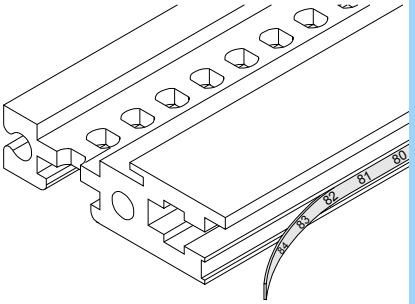

Артикул №. **Маркировочная линейка** (1 шт.)

Маркировочная линейка, передняя	1 – 84	**79 37 00 00**
Маркировочная линейка, задняя	84 – 1	**79 37 10 00**
Маркировочная линейка, передняя	1 – 21	**79 37 04 21**
Маркировочная линейка, задняя	21 – 1	**79 37 14 21**

Комплектующие

Дискретность установки 30 мм

Крышки для крейтов серии 75, 76, 77, 78

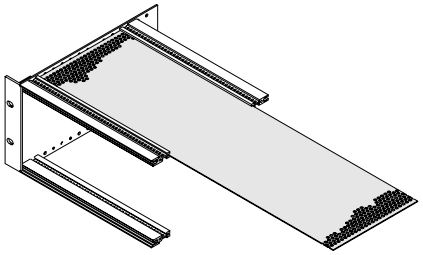

Крышки
для 19" крейтов серии 75, 76, 77, 78, устанавливаются в пазы горизонтальных профилей.

Материал
Алюминий, 1,5 мм, перфорированный, по выбору чистый или анодированный.

Комплект поставки
Крышка .....1 шт.

Артикул №. **Крышка для крейтов серии 75, 76, 77, 78** (1 шт.)

Для глубины установки	HP	Чистая	Анодированная
172,5 мм	42	–	**79 15 06 00**
	63	–	**79 15 04 00**
	84	**79 15 01 00**	**79 15 02 00**
232,5 мм	42	–	**79 15 16 00**
	63	–	**79 15 14 00**
	84	**79 15 11 00**	**79 15 12 00**

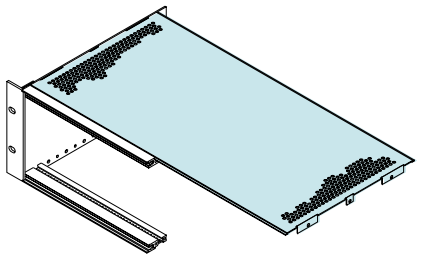

Крышки
для 19" крейтов серии 75, 76, 77, 78, крепятся винтами на боковые стенки.

Материал
Алюминий 1 мм, перфорированный, хромированный.

Комплект поставки
Крышка, крепеж .....1 шт.

Артикул №. **Крышка для крейтов серии 75, 76, 77, 78** (1 шт.)

HP	Для глубины установки	Хромированная
84	172,5 мм	**78 01 20 50**
	232,5 мм	**78 01 20 51**

Защитный кожух для крейтов серии 75, 76, 77, 78

Защитный кожух 3 U и 6 U
для 19" крейтов серии 75, 76 и 77. Защитный кожух обеспечивает экранирование и механическую защиту.

Материал
Алюминий 1,5 мм, чистый или анодированный по выбору, с монтажными отверстиями и крепежом.

Комплект поставки
Защитный кожух, крепеж .....1 шт.

Примечание
Имеются версии для углубленной установки, различной ширины.

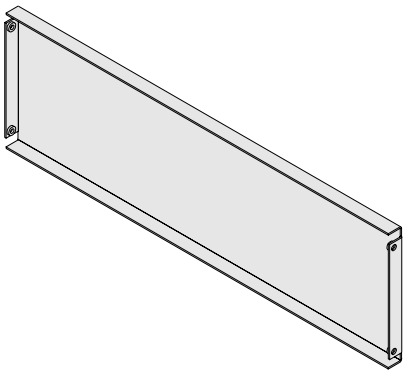

Артикул №. **Защитный кожух для крейтов серии 75, 76, 77** (1 шт.)

U	HP	Чистый	Анодированный
3	42	–	–
	63	–	–
	84	**79 16 01 00**	**79 16 02 00**
6	42	–	–
	63	–	–
	84	**79 01 23 28**	**79 01 23 29**

Защитный кожух 3 U и 6 U
для 19" крейтов серии 78 глубиной от 210 мм. Защитный кожух обеспечивает экранирование и механическую защиту.

Материал
Алюминий 1 мм, хромированный.

Комплект поставки
Защитный кожух, крепеж .....1 шт.

Примечание
Имеются версии для углубленной установки, различной ширины.

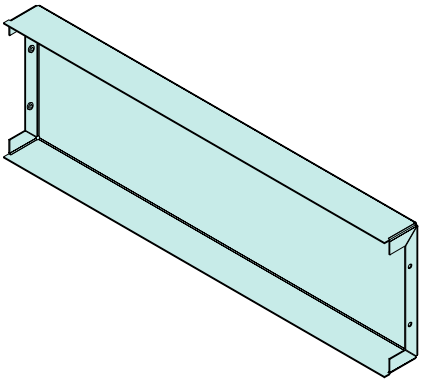

Артикул №. **Защитный кожух для крейтов серии 78** (1 шт.)

HP	U	Хромированный
84	3	**78 01 20 60**
	6	**78 01 20 61**

Комплектующие

дискретность установки 30 мм

Задняя панель, монтажные уголки для задних панелей, настенные крепления



Задняя панель
для 19" крейтов серии 75, 76 и 77.

Материал
Алюминий 2,5 мм, анодированный.

Комплект поставки
Задняя панель .....1 шт.

Артикул №. **Задняя панель для 19" крейтов** (1 шт.)

3 U	**79 41 23 50**
4 U	**79 41 23 51**
6 U	**79 41 23 52**
9 U	**79 41 23 53**

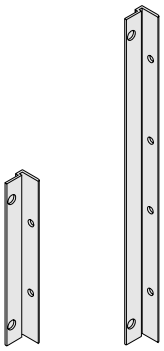

Монтажный уголок для задней панели
для 19" крейтов серии 75, 76 и 77.

Материал
Алюминий чистый или анодированный по выбору, с монтажными отверстиями и крепежом.

Комплект поставки
Монтажный уголок, крепеж .....1 шт.

Артикул №. **Монтажный уголок для крейтов** (1 шт.)

3 U	**79 01 10 01**
4 U	**79 01 10 02**
6 U	**79 01 10 03**
9 U	**79 01 10 04**

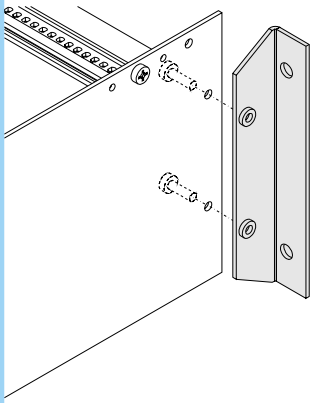

Настенное крепление для 19" крейтов
для 19" крейтов серии 75, 76 и 77.

Рекомендации
для 3 U – 2 шт.
для 6 U – 4 шт.

Материал
Алюминий 2 мм анодированный с монтажными отверстиями и крепежом.

Комплект поставки
Настенное крепление,
крепеж .....1 шт.

Артикул №. **Настенное крепление 3 U** (1 шт.)

Настенное крепление 3 U	**79 34 00 00**

Дискретность установки 30 мм

Вертикальные/горизонтальные перегородки для 19" крейтов серии 75, 77, 78 и корпусов с монтажным набором

Вертикальные/горизонтальные перегородки
для 19" крейтов серии 75, 77, 78 и корпусов с монтажным набором

Применение
для комбинированной установки плат различного размера. 1 x 6 U/2 x 3 U в крейты или корпуса. Перегородки устанавливаются в пазы горизонтальных профилей.

Материал
Алюминий 2,5 мм, анодированный или хромированный по выбору.

Комплект поставки
Вертикальная/горизонтальная перегородка .....2 шт.
Крышка 6 U/2 HP, крепеж .....1 шт.

Поставляется
в разобранном виде

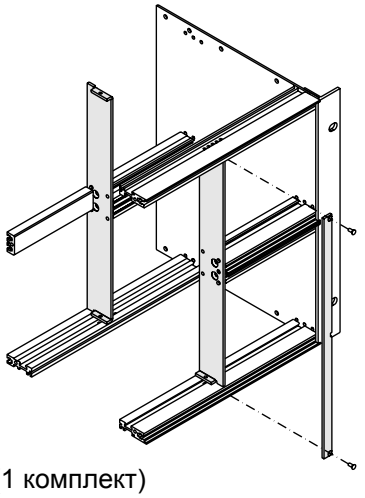

Артикул №. **Вертикальная/горизонтальная перегородка 1x 6 U/2 x 3 HP** (1 комплект)

Для глубины установки D	Анодированная	Бесцветно хроматированная
D = 172,5 / 232,5	**77 01 20 15**	**77 01 20 16**

Расчеты и планирование

Полезная монтажная ширина A = 84 HP
Длина профиля B = 84 + 1 HP

Монтажное пространство 3 U:
Полезная монтажная ширина C = 42 HP
Длина профиля D = 42 + 1 HP

Монтажное пространство 6 HE:
Полезная монтажная ширина E = 40 HP
Длина профиля F = B – D – 2,5 мм

HP = единица ширины
1 HP = 2/10" = 5,08 мм

U = единица высоты
1 U = 44,45 мм

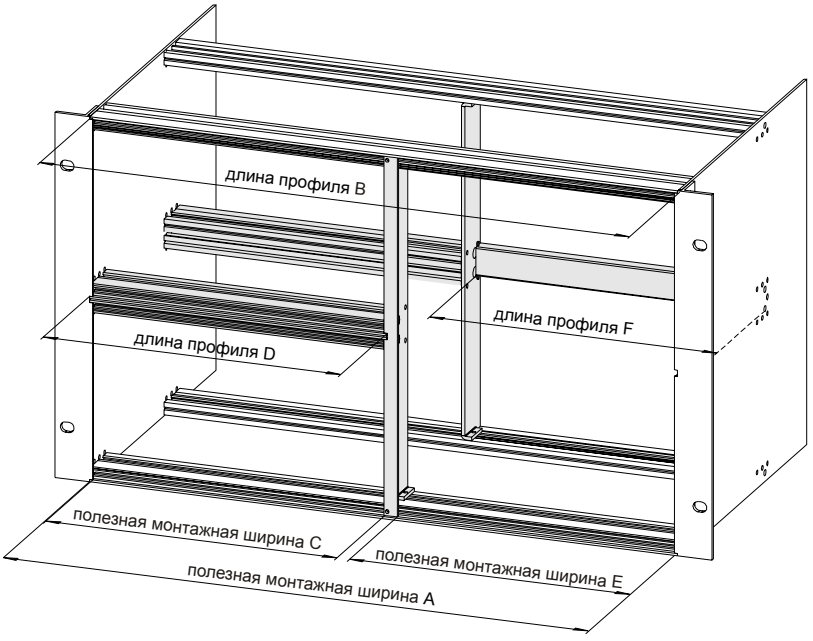

Примечание
Горизонтальные профили и линейка с резьбой для стандартной установки 21 HP и 42 HP см. стр. 10.10.06 – 08.

Перегородки индивидуальных размеров поставляются на заказ.

Комплектующие
дискретность установки 30 мм

Направляющие профили для установки европлат



Направляющие профили
для установки европлат, ширина канала 2 мм.
Материал: PA 6, 30% GV
Цвет: черный

Примечание
Направляющие профили из 3 частей используются для европлат различной длины.
Длина профиля = длина платы минус 49 мм.

Чертежи

Направляющие профили

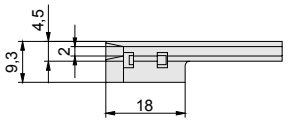

Направляющие профили, на винтах

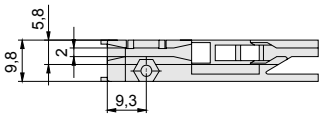

Длина платы: В соответствии с размерами

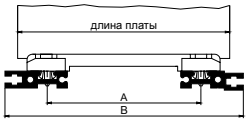

Длина платы	A	B
100 мм	172,5	112,5
160 мм	132,5	172,5
220 мм	192,5	232,5

Артикул №. **Направляющий профиль 4,4"** (1 шт.)

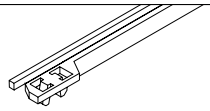

Длина платы	Высота платы	С фиксатором
160 мм	4.4" (111,7 мм)	**79 31 03 00**

Артикул №. **Направляющий профиль с фиксатором** (1 шт.)

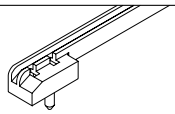

Длина платы	С фиксатором, стандартный
100 мм	**79 31 40 00**
160 мм	**79 31 00 00**
220 мм	**–**

Артикул №. **Направляющий профиль из трех частей с фиксатором или на винтах**

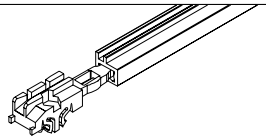

Из трех частей, стандартная версия	1 пара торцевых вставок (для обоих профилей)	**79 31 62 00**
	Алюминиевый профиль, длина до 2750 мм	**90 16 00 00**
На выбор	Пластиковый профиль, длина до 2750 мм	**90 42 40 01**
Специальная версия	Длина профиля = длина платы – 49 мм	На заказ

Артикул №. **Направляющий профиль усиленная версия, с фиксатором и на винтах** (1 шт.)

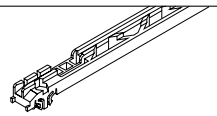

Длина платы	С фиксатором и на винтах, усиленная версия
100 мм	**–**
160 мм	**79 31 04 00**
220 мм	**79 31 12 00**

Примечание: в последствии можно установить ESD–пружины для плат.

Блок направляющих, крепеж для направляющих профилей, ESD–пружины

Блок направляющих

Примечание
Для плат длиной 160 мм: блок из 7 направляющих профилей, ширина установки 4 HP.
6 направляющих блоков рекомендуется для монтажной ширины 84 HP (3 сверху и 3 снизу).

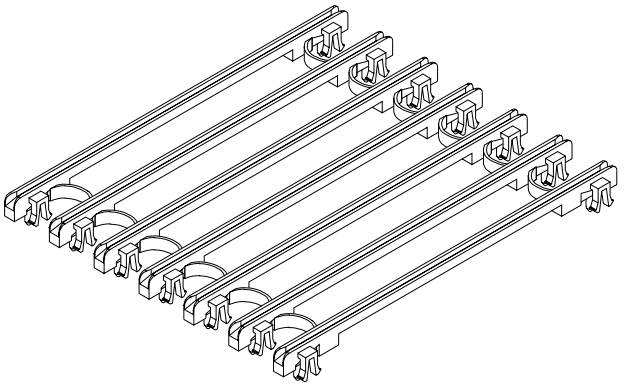

Артикул №. **Блок направляющих** (1 шт.)

Артикул №.	**79 31 91 00**

Артикул №. **Крепеж для направляющих профилей**

Винт с цил. головкой M2,5x12 (1 упак. = 100 шт.)	**79 91 13 00**
Квадратная гайка M2,5/SW 9 (1 упак. = 100 шт.)	**79 91 28 00**
Пластиковая муфта 2,9 мм (1 комплект = 100 шт.)	**79 51 50 47**

ESD–пружины для плат
крепятся на направляющие профили

Материал
Сплав олова и бронзы

Применение
После установки направляющих для плат на горизонтальные профили, электростатический заряд отводится на корпус.

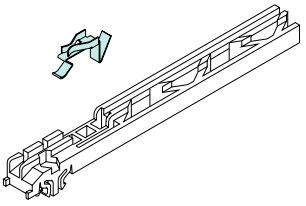

Артикул №. **ESD–пружины для плат** (1 шт.)

Артикул №	**79 41 71 02**

ESD–пружины для встраиваемых модулей
крепятся на винты между передней панелью и держателем для плат

Материал
Сплав олова и бронзы

Применение
Создает контакт между модулем и горизонтальным профилем для отвода электростатического заряда.

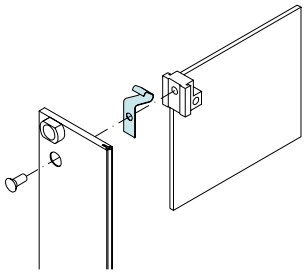

Артикул №. **ESD–пружины для встраиваемых модулей** (1 шт.)

Артикул №	**79 21 70 02**

Комплектующие

дискретность установки 30 мм

Контактные винты для заземления передних панелей, ручка–защелка, защелка для плат

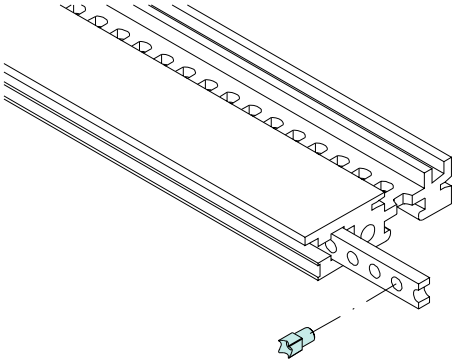

Винт для заземления передних панелей

Материал
Нержавеющая сталь

Применение
Винт устанавливается в пазы линейки с резьбой и на проводящий профиль и обеспечивает заземление передней панели.

Артикул №. **Винт для заземления передних панелей** (1 комплект – 100 шт.)

Артикул №.	**79 51 50 49**

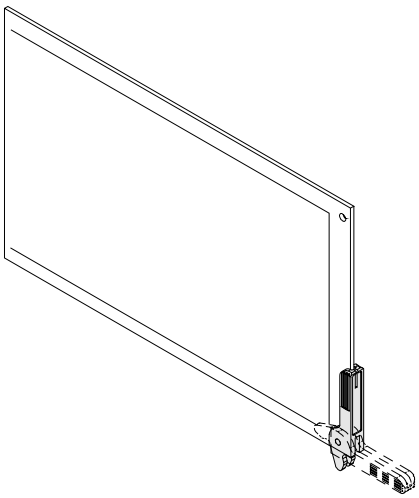

Ручка–защелка
может использоваться самостоятельно или в комбинации с защелкой для плат, устанавливается сверху или снизу по выбору.

Комбинация
Ручка–защелка и защелка для плат могут использовать в комбинации, при этом ручка–защелка будет автоматически разъединять встраиваемые компоненты.

Артикул №. **Ручка–защелка** (1 шт.)

Артикул №.	**79 31 51 00**

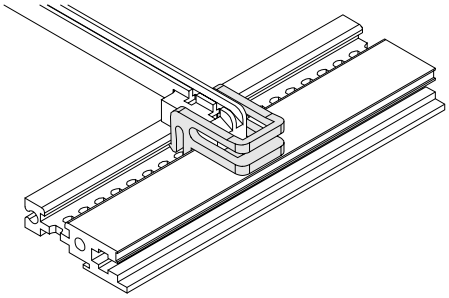

Чертежи

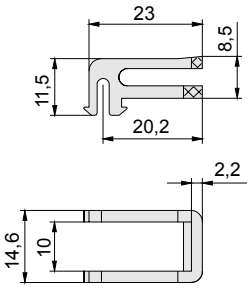

Защелка для плат
может использоваться самостоятельно, устанавливается сверху или снизу по выбору.

Артикул №. **Защелка для плат** (1 шт.)

Артикул №.	**79 31 53 00**

Держатель для плат, блокирующий профиль

Пластиковый держатель для плат
Держатель для плат соединяет переднюю панель с печатной платой.

Дизайн
Состоит из одной части, для европлат высотой H = 100 мм.
Материал: PA 6, GV 30%, черный

Примечание
Для модулей 3 U .....1 шт.
Для модулей 6 U ..... 2 шт.

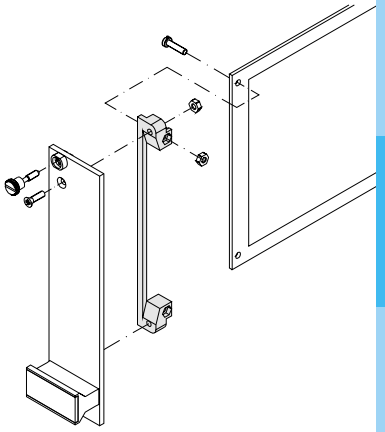

Артикул №. **Пластиковый держатель для плат** (1 шт.)

Для еврокарт высотой H = 100 мм	**79 30 00 00**

Металлический держатель для плат, универсальный
с пазами M2,5 для установки передних панелей и печатных плат

Материал
Штампованный цинк

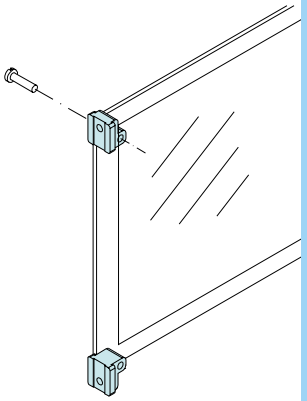

Артикул №. **Держатель для плат цинковый** (1 шт.) (1 pce)

Для универсальной высоты плат	**79 30 02 00**

Блокирующий профиль
для всех 19" крейтов и корпусов с монтажным набором

Материал
Анодированный алюминий

Комплект поставки
Блокирующий профиль,
крепеж группы A .....1 шт.

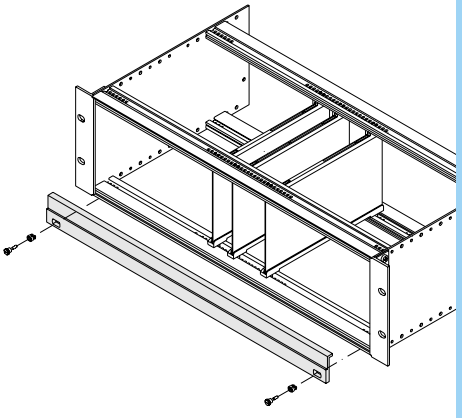

Артикул №. **Блокирующий профиль** (1 шт.)

Ширина	Артикул №.
42 HP	**90 11 11 00**
63 HP	**90 11 13 00**
84 HP	**90 11 12 00**
2700 мм	**90 11 10 00**

Комплектующие

с дискретностью установки 10 мм



Комплектующие с дискретностью установки 10 мм предназначены для корпусов серии Magic, и крейтов HF2000. В данной главе подробно рассмотрены комплектующие этой группы.

Комплектующие

Дискретность установки 10 мм

Боковые стенки, крышки

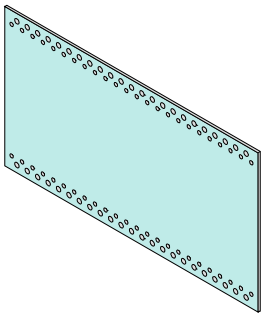

Боковая стенка
для 19" крейтов HF2000

Материал
Алюминий 2 мм, хромированный

Комплект поставки
Боковая стенка .....1 шт.

Артикул №. **Боковая стенка** (1 шт.)

U	D = 210	D = 240	D = 300	D = 360
3	**95 41 40 00**	**95 41 40 01**	**95 41 40 02**	**95 41 40 03**
6	**95 41 40 10**	**95 41 40 11**	**95 41 40 12**	**95 41 40 13**

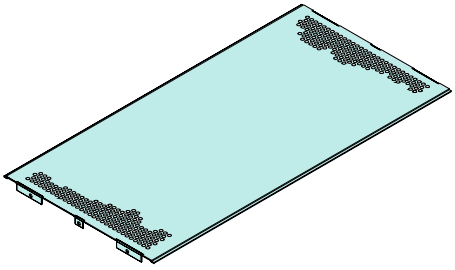

Крышка на винтах
для 19" крейтов HF2000. Крышка крепится винтами на боковые стенки.

Материал
Алюминий 1 мм, хромированный

Комплект поставки
Крышка .....1 шт.

Артикул №. **Крышка на винтах** (1 шт.)

HP	D = 210 ПП 100 мм	D = 240 ПП 100 / 160 мм	D = 300 ПП 100 /160 / 220 мм	D = 360 ПП 100 /160 / 220 / 280 мм
42	**80 41 32 35**	**80 41 32 39**	**80 41 32 43**	**80 41 32 47**
63	**80 41 32 34**	**80 41 32 38**	**80 41 32 42**	**80 41 32 46**
84	**80 41 32 33**	**80 41 32 37**	**80 41 32 41**	**80 41 32 45**

Дискретность установки 10 мм

19" монтажные уголки, уголки

19" монтажные уголки
Алюминиевый профиль,
по выбору хромированный или окрашенный/хромированный, с отверстиями для ручки или без отверстий.

Комплект поставки
19" монтажный уголок
с пазами .....1 шт.
19" монтажный уголок
без пазов .....1 шт.

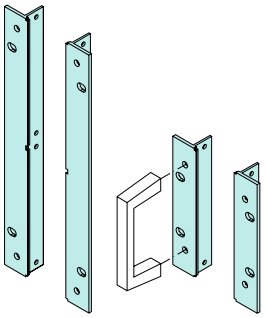

Артикул №. **19" монтажный уголок, окрашенный/хромированный** (1 комплект)

U	Хромированный с отверстиями для ручек	Хромированный без отверстий для ручек
3	**95 21 20 15**	**95 21 20 10**
6	**95 21 20 16**	**95 21 20 11**

19" монтажные уголки
Алюминиевый профиль, без пазов

по выбору хромированный или окрашенный/хромированный, с отверстиями для ручки или без отверстий.

Комплект поставки
19" монтажный уголок
без пазов .....1 шт.

Артикул №. **19" монтажный уголок без пазов, окрашенный/хромированный** (1 шт.)

U	Хромированный с отверстиями для ручек	Хромированный без отверстий для ручек
3	**80 41 10 04**	**80 41 10 03**
6	**80 41 10 07**	**80 41 10 08**

Уголки
для 19" крейтов серии HF2000.

Материал
Хромированный алюминиевый профиль

Комплект поставки
Уголок с пазами .....1 шт.
Уголок без пазов .....1 шт.

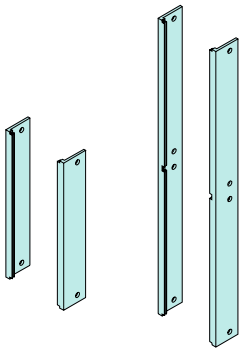

Артикул №. **Уголки** (1 комплект)

3 U	**95 21 20 20**
6 U	**95 21 20 21**

Уголки без пазов
для 19" крейтов серии HF2000.

Дизайн
Хромированный алюминиевый профиль без пазов

Комплект поставки
Уголок без пазов .....1 шт.

Артикул №. **Уголок без пазов** (1 шт.)

3 U	**80 41 10 20**
6 U	**80 41 10 21**

Комплектующие

дискретность установки 10 мм

Горизонтальные профили



Горизонтальные профили
для установки встраиваемых модулей. Дискретная установка по глубине с шагом 10 мм. Легкая сборка благодаря поддерживающим кнопкам в боковых стенках.

Горизонтальные центральные профили
для установки двойных плат в крейты высотой 6 U.

Дизайн
Алюминиевый профиль анодированный или хромированный по выбору. Горизонтальные профили с HP-маркировкой и пазами M4 с каждой стороны.

Горизонтальный передний профиль

Артикул №. **Горизонтальный передний профиль HF2000** (1 шт.)

	HP полезная ширина	Анодированный	Бесцветно хроматированный
	21	–	**95 41 10 04**
	42	–	**95 41 10 01**
	63	–	**95 41 10 02**
	84	–	**95 41 10 03**

Группа B для задних панелей Z–образных профилей

Артикул №. **Горизонтальный задний профиль B** (1 шт.)

	HP полезная ширина	Анодированный	Бесцветно хроматированный
	21	–	**90 41 11 32**
	42	**90 41 11 25**	**90 41 11 20**
	63	**90 41 11 24**	**90 41 11 21**
	84	**90 41 11 23**	**90 41 11 22**

Артикул №. **Горизонтальный центральный профиль B** (1 шт.)

	HP полезная ширина	Анодированный	Бесцветно хроматированный
	42	–	**90 41 12 22**
	63	–	**90 41 12 21**
	84	–	**90 41 12 20**
	Для смешанной сборки		
	40 HP + 2 HP - 2,5 мм	–	**90 41 12 26**
	61 HP + 2 HP - 2,5 мм	–	**90 41 12 27**

Горизонтальные профили

Группа C с интегрированным Z–образным профилем для установки разъема DIN 41612

Артикул №. **Горизонтальный задний профиль группы C** (1 шт.)

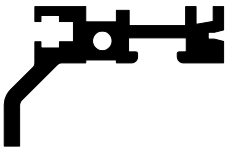

HP полезная ширина	Анодированный	Бесцветно хроматированный
21	–	**90 41 11 33**
42	**90 41 11 31**	**90 41 11 28**
63	**90 41 11 30**	**90 41 11 27**
84	**90 41 11 29**	**90 41 11 26**

Артикул №. **Горизонтальный центральный профиль группы C** (1 шт.)



HP полезная ширина	Анодированный	Бесцветно хроматированный
42	–	**90 41 12 32**
63	–	**90 41 12 31**
84	–	**90 41 12 30**
Для смешанной сборки		
40 HP + 2 HP - 2,5 мм	–	**90 41 12 36**
61 HP + 2 HP - 2,5 мм	–	**90 41 12 37**

Группа E для углубленной установки задних панелей (3 мм)

Артикул №. **Горизонтальный задний профиль группы E** (1 шт.)



HP полезная ширина	Бесцветно хроматированный
21	**90 41 12 06**
42	**90 41 12 02**
63	**90 41 12 01**
84	**90 41 12 00**

Артикул №. **Горизонтальный центральный профиль группы E** (1 шт.)



HP полезная ширина	Бесцветно хроматированный
42	**90 41 12 12**
63	**90 41 12 11**
84	**90 41 12 10**
Для смешанной сборки	
40 HP + 2 HP - 2,5 мм	**90 41 12 16**
61 HP + 2 HP - 2,5 мм	**90 41 12 17**

Комплектующие

Дискретность установки 10 мм

Линейка с резьбой, изоляционные полоски, монтажные клипсы

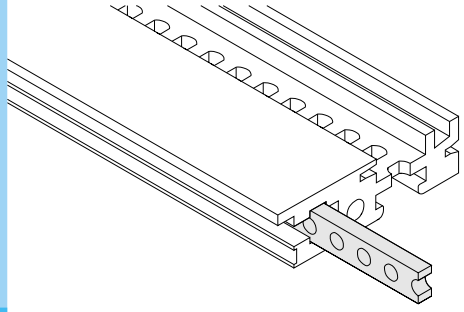

Линейка с резьбой
Применяется для всех горизонтальных профилей

Материал
Сталь оцинкованная, 5 x 2 мм

Дизайн
Отверстия с резьбой M2,5 или M3 по выбору с шагом 5,08 мм (1 HP)

Размеры
Общая длина = HP + 1 HP – 0,4 мм, т.е.
84 x 5,08 + 1 x 5,08 – 0,4 мм = 431,4 мм

Артикул №. **Линейка с резьбой** (1 шт.)

HP	M2,5	M3
20	**79 32 18 00**	**79 33 18 00**
41	**79 32 19 00**	**79 33 19 00**
42	**79 32 14 00**	**79 33 14 00**
62	**79 32 20 00**	**79 33 20 00**
63	**79 32 16 00**	**79 33 16 00**
84	**79 32 17 00**	**79 33 17 00**

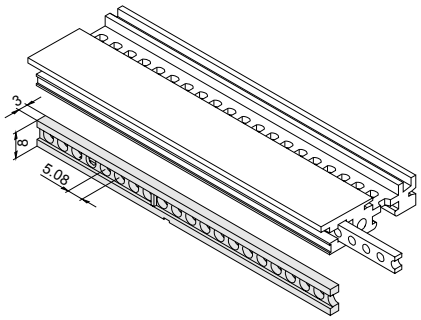

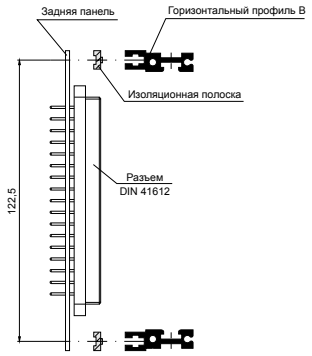

Изоляционные полоски
Для изоляции задних панелей от горизонтальных профилей и обеспечения стандартной глубины установки встраиваемых модулей.

Материал
ABS (UL – 94 VO)

Артикул №. **Изоляционная полоска** (1 шт.)

42 HP	**79 38 01 00**
63 HP	**79 38 03 00**
84 HP	**79 38 02 00**

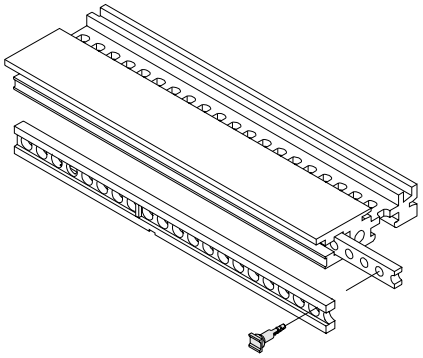

Монтажные клипсы
для установки изоляционных полосок на линейку с резьбой

Артикул №. **Монтажные клипсы** (1 комплект – 100 шт.)

Артикул №.	**79 51 50 00**

Дискретность установки 10 мм

Вертикальные/горизонтальные перегородки, Z–образные профили, маркировочная линейка

Вертикальные/горизонтальные перегородки
для 19" крейтов серии HF2000

Применение
для комбинированной установки плат различного размера. 1 x 6 U/2 x 3 U в крейты серии HF2000. Перегородки крепятся винтами на горизонтальные профили.

Материал
Алюминий 2,5 мм, по выбору передняя сторона анодированная/задняя хромированная или передняя сторона окрашенная/задняя хромированная.

Комплект поставки
Вертикальная/горизонтальная перегородка 2 шт.
Крышка 6 U/2 HP, крепеж 1 шт.

Примечание
Перегородки в сочетании с концепцией экранирования HF 2000 применяется для установки 2 x 3 U слева.
Конструкции для установки справа только на заказ.

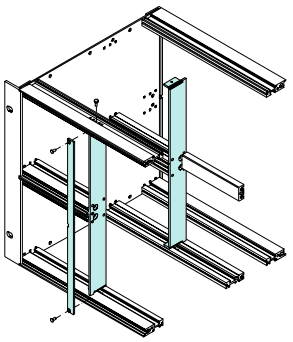

Артикул №. **Вертикальная/горизонтальная перегородка 1 x 6 U/2 x 3 HP** (1 комплект)

Для глубины установки D	Спереди анодир./задняя хром.	Спереди RAL 7032/сзади хром.
D = 172,5/232,5/292,5	**95 21 70 00**	**95 21 70 01**

Z–образные профили для задних горизонтальных профилей группы B
для установки разъемов DIN 41612/ 41617

Материал
Алюминий анодированный
ЭМС: алюминий хромированный

Комплект поставки
Z–образный профиль, крепеж ...1 шт.

DIN 41612

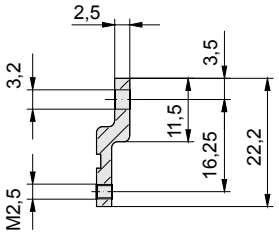

DIN 41617

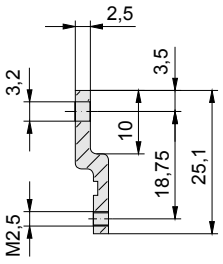

Артикул №. **Z–образный профиль для задних профилей группы B, анодированный или хромированный по выбору** (1 шт.)

HP	Длина, мм	DIN 41612 анодированный	DIN 41617 анодированный	DIN 41612 хромированный	DIN 41617 хромированный
42	216,5	**90 41 11 50**	**90 41 11 53**	**90 41 11 56**	**90 41 11 59**
63	323,1	**90 41 11 51**	**90 41 11 54**	**90 41 11 57**	**90 41 11 60**
84	429,8	**90 41 11 52**	**90 41 11 55**	**90 41 11 58**	**90 41 11 61**

Маркировочная линейка
для определения монтажных позиций

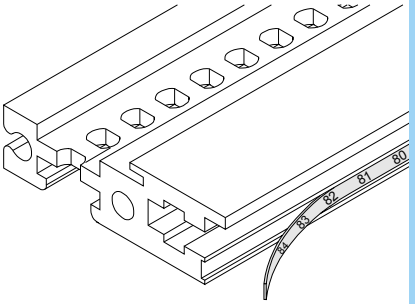

Артикул №. **Маркировочная линейка** (1 шт.)

Маркировочная линейка, передняя	1 – 84	**79 37 00 00**
Маркировочная линейка, задняя	84 – 1	**79 37 10 00**
Маркировочная линейка, передняя	1 – 21	**79 37 04 21**
Маркировочная линейка, задняя	21 – 1	**79 37 14 21**

Комплектующие

Дискретность установки 10 мм

Направляющие профили для установки европлат



Направляющие профили
для установки европлат, ширина канала 2 мм.
Материал: PA 6, 30% GV
Цвет: черный

Примечание
Направляющие профили из 3 частей используются для европлат различной длины.
Длина профиля = длина платы минус 49 мм.

Чертежи

Направляющие профили

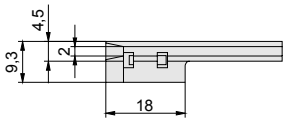

Направляющие профили, на винтах

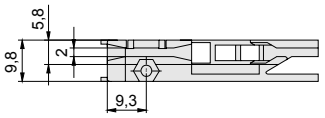

Длина платы: В соответствии с размерами

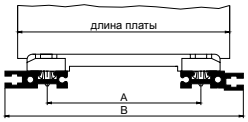

Длина платы	A	B
100 мм	172,5	112,5
160 мм	132,5	172,5
220 мм	192,5	232,5

Артикул №. **Направляющий профиль 4,4"** (1 шт.)

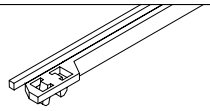

Длина платы	Высота платы	С фиксатором
160 мм	4.4" (111,7 мм)	**79 31 03 00**

Артикул №. **Направляющий профиль с фиксатором** (1 шт.)

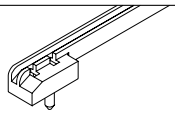

Длина платы	С фиксатором, стандартный
100 мм	**79 31 40 00**
160 мм	**79 31 00 00**
220 мм	**–**

Артикул №. **Направляющий профиль из трех частей с фиксатором или на винтах**

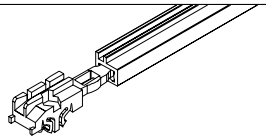

Из трех частей, стандартная версия	1 пара торцевых вставок (для обоих профилей)	**79 31 62 00**
	Алюминиевый профиль, длина до 2750 мм	**90 16 00 00**
На выбор	Пластиковый профиль, длина до 2750 мм	**90 42 40 01**
Специальная версия	Длина профиля = длина платы – 49 мм	На заказ

Артикул №. **Направляющий профиль усиленная версия, с фиксатором и на винтах** (1 шт.)

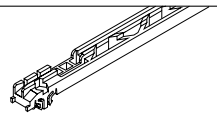

Длина платы	С фиксатором и на винтах, усиленная версия
100 мм	**–**
160 мм	**79 31 04 00**
220 мм	**79 31 12 00**

Примечание: в последствии можно установить ESD–пружины для плат.

Блок направляющих, крепеж для направляющих профилей, ESD–пружины

Блок направляющих

Примечание
Для плат длиной 160 мм: блок из 7 направляющих профилей, ширина установки 4 HP.
6 направляющих блоков рекомендуется для монтажной ширины 84 HP (3 сверху и 3 снизу).

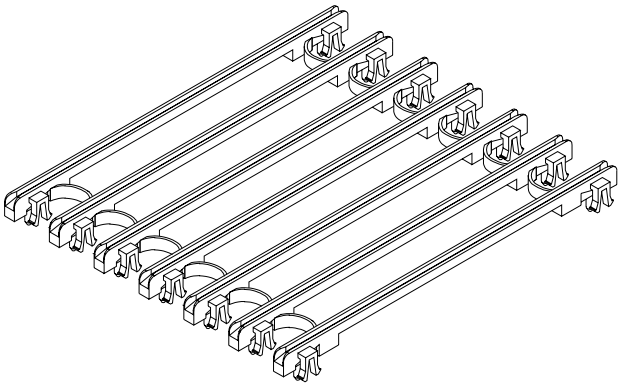

Артикул №. **Блок направляющих** (1 шт.)

Артикул №.	**79 31 91 00**

Артикул №. **Крепеж для направляющих профилей**

Винт с цил. головкой M2,5x12 (1 упак. = 100 шт.)	**79 91 13 00**
Квадратная гайка M2,5/SW 9 (1 упак. = 100 шт.)	**79 91 28 00**
Пластиковая муфта 2,9 мм (1 комплект = 100 шт.)	**79 51 50 47**

ESD–пружины для плат
крепятся на направляющие профили

Материал
Сплав олова и бронзы

Применение
После установки направляющих для плат на горизонтальные профили, электростатический заряд отводится на корпус.

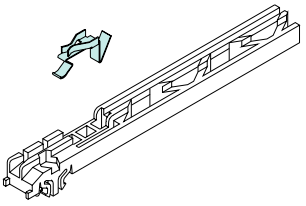

Артикул №. **ESD–пружины для плат** (1 шт.)

Артикул №	**79 41 71 02**

ESD–пружины для встраиваемых модулей
крепятся на винты между передней панелью и держателем для плат

Материал
Сплав олова и бронзы

Применение
Создает контакт между модулем и горизонтальным профилем для отвода электростатического заряда.

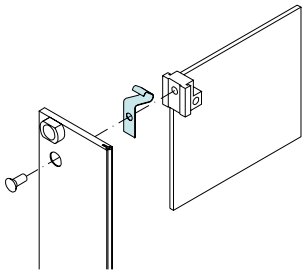

Артикул №. **ESD–пружины для встраиваемых модулей** (1 шт.)

Артикул №	**79 21 70 02**

Комплектующие
дискретность установки 10 мм

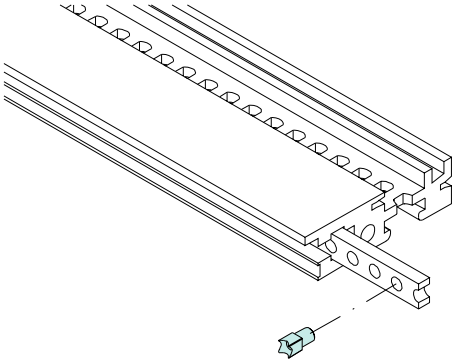

Винт для заземления передних панелей

Материал
Нержавеющая сталь

Применение
Винт устанавливается в пазы линейки с резьбой и на проводящий профиль и обеспечивает заземление передней панели.

Артикул №. **Винт для заземления передних панелей** (1 комплект – 100 шт.)

Артикул №.	**79 51 50 49**

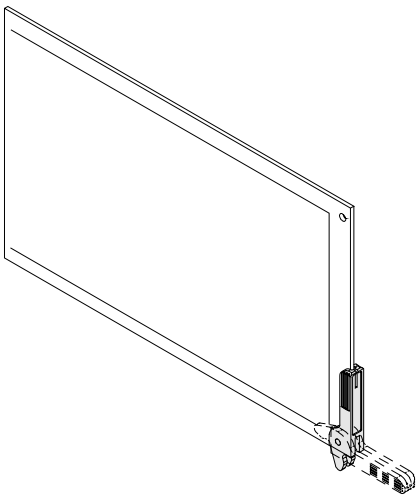

Ручка–защелка
может использоваться самостоятельно или в комбинации с защелкой для плат, устанавливается сверху или снизу по выбору.

Комбинация
Ручка–защелка и защелка для плат могут использовать в комбинации, при этом ручка–защелка будет автоматически разъединять встраиваемые компоненты.

Артикул №. **Ручка–защелка** (1 шт.)

Артикул №.	**79 31 51 00**

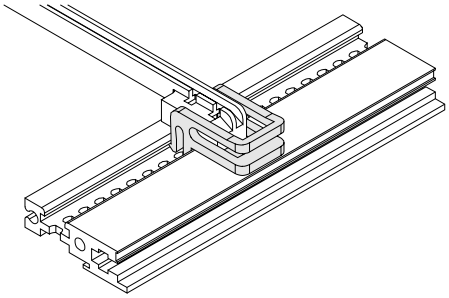

Чертежи

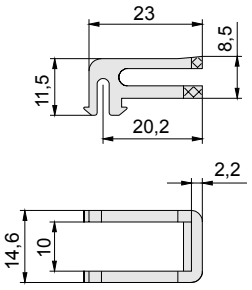

Защелка для плат
может использоваться самостоятельно, устанавливается сверху или снизу по выбору.

Артикул №. **Защелка для плат** (1 шт.)

Артикул №.	**79 31 53 00**

Держатель для плат, блокирующий профиль

Пластиковый держатель для плат
Держатель для плат соединяет переднюю панель с печатной платой.

Дизайн
Состоит из одной части, для европлат высотой H = 100 мм.
Материал: PA 6, GV 30%, черный

Примечание
Для модулей 3 U .....1 шт.
Для модулей 6 U ..... 2 шт.

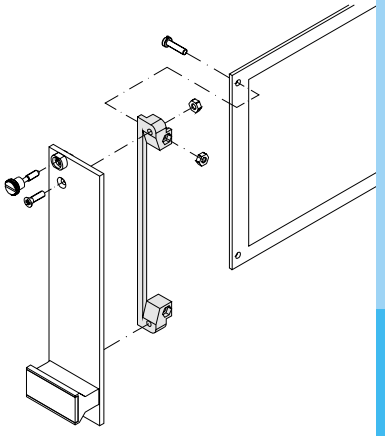

Артикул №. **Пластиковый держатель для плат** (1 шт.)

Для еврокарт высотой H = 100 мм	**79 30 00 00**

Металлический держатель для плат, универсальный
с пазами M2,5 для установки передних панелей и печатных плат

Материал
Штампованный цинк

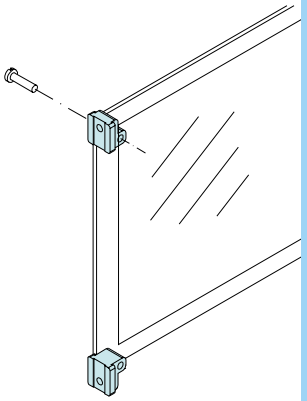

Артикул №. **Держатель для плат цинковый** (1 шт.)

Для универсальной высоты плат	**79 30 02 00**

Блокирующий профиль
для всех 19" крейтов и корпусов с монтажным набором

Материал
Анодированный алюминий

Комплект поставки
Блокирующий профиль,
крепеж группы A .....1 шт.

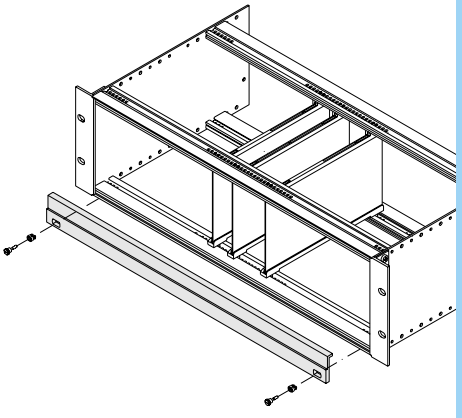

Артикул №. **Блокирующий профиль** (1 шт.)

Ширина	Артикул №.
42 HP	**90 11 11 00**
63 HP	**90 11 13 00**
84 HP	**90 11 12 00**
2700 мм	**90 11 10 00**

Комплектующие

Основные комплектующие и винты



В этой главе рассмотрены комплектующие, которые подходят для всех корпусов и крейтов данного каталога.

Комплектующие

Основные комплектующие

Направляющие профили для установки европлат



Направляющие профили
для установки европлат, ширина канала 2 мм.
Материал: PA 6, 30% GV
Цвет: черный

Примечание
Направляющие профили из 3 частей используются для европлат различной длины.
Длина профиля = длина платы минус 49 мм.

Чертежи

Направляющие профили

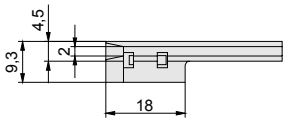

Направляющие профили, на винтах

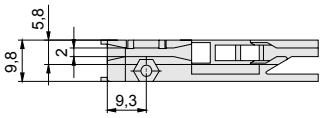

Длина платы: В соответствии с размерами

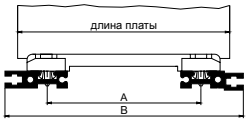

Длина платы	A	B
100 мм	172,5	112,5
160 мм	132,5	172,5
220 мм	192,5	232,5

Артикул №. **Направляющий профиль 4,4"** (1 шт.)

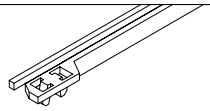

Длина платы	Высота платы	С фиксатором
160 мм	4.4" (111,7 мм)	**79 31 03 00**

Артикул №. **Направляющий профиль с фиксатором** (1 шт.)

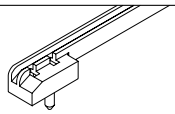

Длина платы	С фиксатором, стандартный
100 мм	**79 31 40 00**
160 мм	**79 31 00 00**
220 мм	**–**

Артикул №. **Направляющий профиль из трех частей с фиксатором или на винтах**

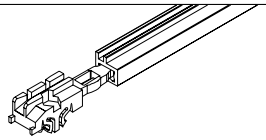

Из трех частей, стандартная версия	1 пара торцевых вставок (для обоих профилей)	**79 31 62 00**
	Алюминиевый профиль, длина до 2750 мм	**90 16 00 00**
На выбор	Пластиковый профиль, длина до 2750 мм	**90 42 40 01**
Специальная версия	Длина профиля = длина платы – 49 мм	На заказ

Артикул №. **Направляющий профиль усиленная версия, с фиксатором и на винтах** (1 шт.)

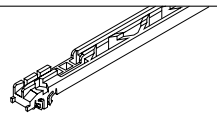

Длина платы	С фиксатором и на винтах, усиленная версия
100 мм	**–**
160 мм	**79 31 04 00**
220 мм	**79 31 12 00**

Примечание: в последствии можно установить ESD–пружины для плат.

Блок направляющих, крепеж для направляющих профилей, держатели плат

Блок направляющих

Примечание
Для плат длиной 160 мм: блок из 7 направляющих профилей, ширина установки 4 HP.
6 направляющих блоков рекомендуется для монтажной ширины 84 HP (3 сверху и 3 снизу).

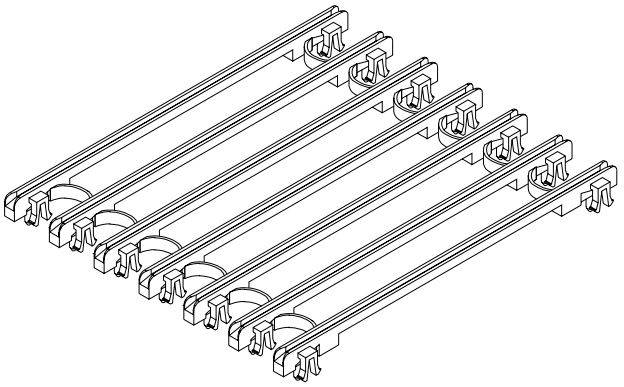

Артикул №. **Блок направляющих** (1 шт.)

Артикул №.	**79 31 91 00**

Артикул №. **Крепеж для направляющих профилей**

Винт с цил. головкой M2,5x12 (1 упак. = 100 шт.)	**79 91 13 00**
Квадратная гайка M2,5/SW 9 (1 упак. = 100 шт.)	**79 91 28 00**
Пластиковая муфта 2,9 мм (1 комплект = 100 шт.)	**79 51 50 47**

Пластиковый держатель для плат
Держатель для плат соединяет переднюю панель с печатной платой.

Дизайн
Состоит из одной части, для европлат высотой H = 100 мм.
Материал: PA 6, GV 30%, черный

Примечание
Для модулей 3 U .....1 шт.
Для модулей 6 U ..... 2 шт.

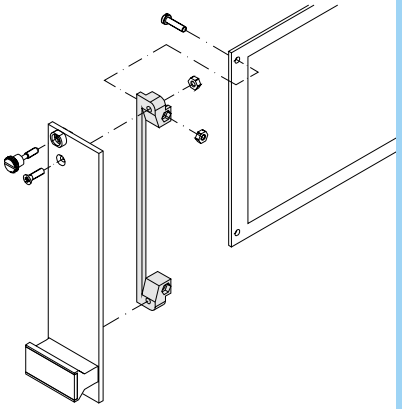

Артикул №. **Пластиковый держатель для плат** (1 шт.)

Для еврокарт высотой H = 100 мм	**79 30 00 00**

Металлический держатель для плат, универсальный
с пазами M2,5 для установки передних панелей и печатных плат

Материал
Штампованный цинк

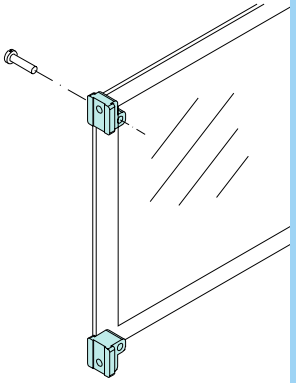

Артикул №. **Держатель для плат цинковый** (1 шт.)

Для универсальной высоты плат	**79 30 02 00**

Комплектующие

Основные комплектующие

Ручка–защелка, защелка для плат, маркировочная линейка

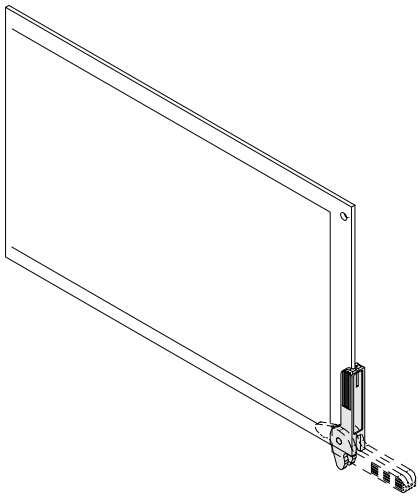

Ручка–защелка
может использоваться самостоятельно или в комбинации с защелкой для плат, устанавливается сверху или снизу по выбору.

Комбинация
Ручка–защелка и защелка для плат могут использовать в комбинации, при этом ручка–защелка будет автоматически разъединять встраиваемые компоненты.

Артикул №. **Ручка–защелка** (1 шт.)

Артикул №.	**79 31 51 00**

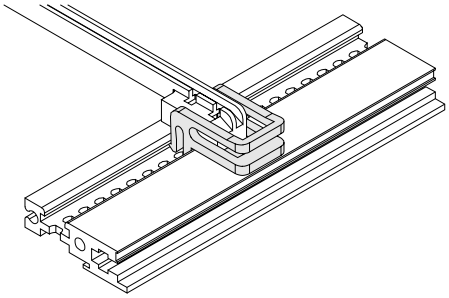

Чертежи

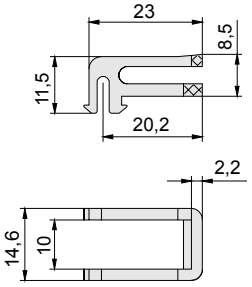

Защелка для плат
может использоваться самостоятельно, устанавливается сверху или снизу по выбору.

Артикул №. **Защелка для плат** (1 шт.)

Артикул №.	**79 31 53 00**

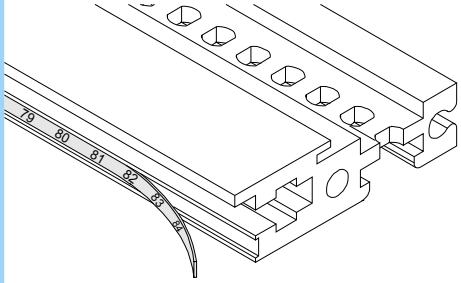

Маркировочная линейка
для определения монтажных позиций

Артикул №. **Маркировочная линейка** (1 шт.)

Маркировочная линейка, передняя	1 – 84	**79 37 00 00**
Маркировочная линейка, задняя	84 – 1	**79 37 10 00**
Маркировочная линейка, передняя	1 – 21	**79 37 04 21**
Маркировочная линейка, задняя	21 – 1	**79 37 14 21**

Основные комплектующие

Линейка с резьбой, изоляционные полоски, монтажные клипсы

Линейка с резьбой
Применяется для всех горизонтальных профилей

Материал
Сталь оцинкованная, 5 x 2 мм

Дизайн
Пазы для винта M 2,5 или M3 по выбору с шагом 5,08 мм (1 HP)

Размеры
Общая длина = HP + 1 HP – 0,4 мм, т.е.
84 x 5,08 + 1 x 5,08 – 0,4 мм = 431,4 мм

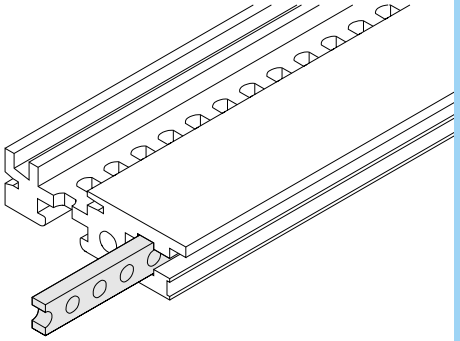

Артикул №. **Линейка с резьбой** (1 шт.)

HP	M2,5	M3
20	**79 32 18 00**	**79 33 18 00**
41	**79 32 19 00**	**79 33 19 00**
42	**79 32 14 00**	**79 33 14 00**
62	**79 32 20 00**	**79 33 20 00**
63	**79 32 16 00**	**79 33 16 00**
84	**79 32 17 00**	**79 33 17 00**

Изоляционные полоски
Для изоляции задних панелей от горизонтальных профилей и обеспечения стандартной глубины установки встраиваемых модулей.

Материал
ABS (UL – 94 VO)

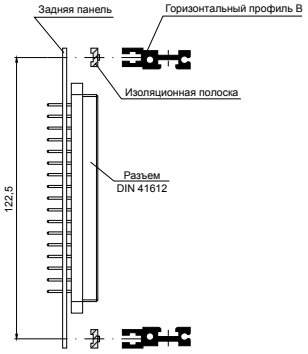

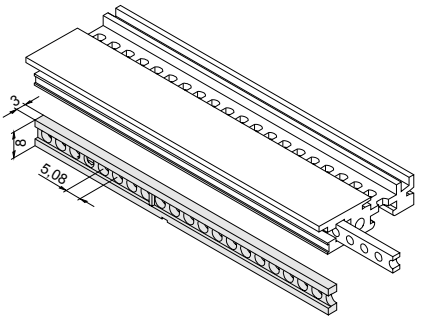

Артикул №. **Изоляционная полоска** (1 шт.)

42 HP	**79 38 01 00**
63 HP	**79 38 03 00**
84 HP	**79 38 02 00**

Монтажные клипсы
для установки изоляционных полосок на линейку с резьбой

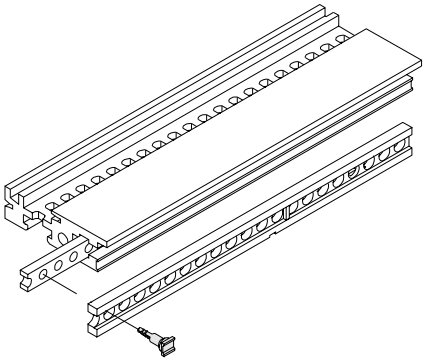

Артикул №. **Монтажные клипсы** (1 комплект – 100 шт.)

Артикул №.	**79 51 50 00**

Комплектующие

Основные комплектующие

Профильная алюминиевая ручка

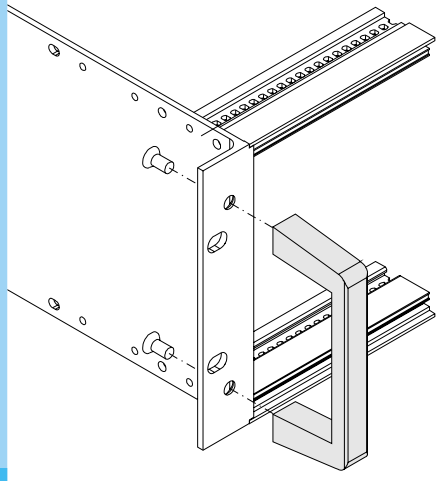

Диаграмма: Ручка

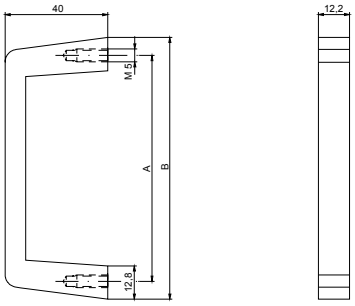

Профильная алюминиевая ручка
Материал: анодированный алюминий

Комплект поставки
Ручка, крепеж .....1 шт.

Артикул №. **Профильная алюминиевая ручка** (1 шт.)

Для высоты боковой пластины	Размер A	Размер B	Артикул №.
2 U	55	69	**79 36 00 00**
3 U	88	102	**79 36 01 00**
–	120	134	**79 36 03 00**
4 U	133,5	147,5	**79 36 05 00**
–	180	194	**79 36 04 00**
6 U/9 U	235	249	**79 36 02 00**

Ручки с идентификационной пластиной

Ручки
Пластиковые с идентификационной пластиной для установки на передние панели.

Дизайн
Материал: Noryl (UI–94 V 1), серый или черный.
Идентификационная пластина из анодированного алюминия.

Комплект поставки
Ручка с идентификационной полоской без крепежа.

Чертежи

до 12 HP

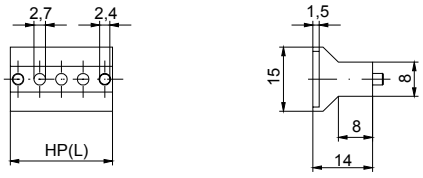

от 14 HP

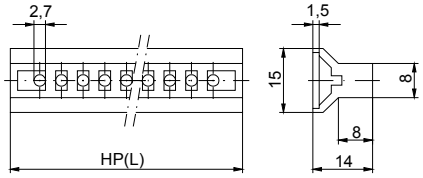



Артикул №. **Ручка с идентификационной пластиной** (1 шт.)

Ширина ручки, HP (минимально допустимое)	Серая	Черная
3 HP = 13,8 мм	**79 35 01 00**	**79 35 10 00**
4 HP = 18,9 мм	**79 35 02 00**	**79 35 11 00**
5 HP = 24,0 мм	**79 35 03 00**	**79 35 12 00**
6 HP = 29,0 мм	**79 35 04 00**	**79 35 13 00**
7 HP = 34,2 мм	**79 35 05 00**	**79 35 14 00**
8 HP = 39,2 мм	**79 35 06 00**	**79 35 15 00**
10 HP = 49,4 мм	**79 35 07 00**	**79 35 16 00**
12 HP = 59,6 мм	**79 35 08 00**	**79 35 17 00**
14 HP = 69,7 мм	**79 35 19 00**	**79 35 22 00**
16 HP = 79,9 мм	**79 35 25 00**	**79 35 26 00**
21 HP = 105,3 мм	**79 35 20 00**	**79 35 23 00**
28 HP = 140,8 мм	**79 35 21 00**	**79 35 24 00**
42 HP = 212,0 мм	**79 35 09 00**	**79 35 18 00**

Комплектующие

Основные комплектующие

Ножки для корпусов

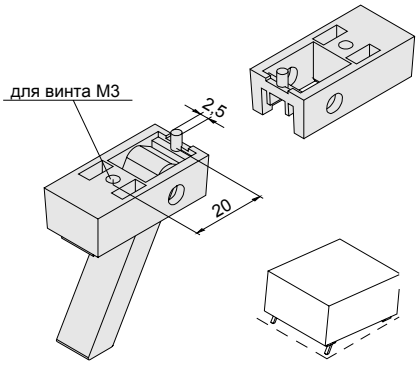

Складные ножки
пластиковые с резиновой накладкой для предотвращения скольжения.
Цвет: черный или серый

Комплект поставки
Складные ножки .....2 шт.
Стационарные ножки
с крепежом крепеж .....2 шт.

Артикул №. **Складные ножки** (1 комплект)

Black	**79 50 30 00**	Grey	**79 50 31 00**

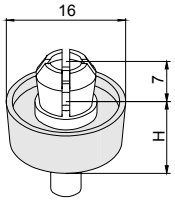

Встраиваемые ножки
из полистирола с резиновой накладкой для предотвращения скольжения.
Цвет: черный

Сборка
Достаточно вставить в монтажное отверстие.
Монтажное отверстие:
7 мм + 0,2 мм допуск
Толщина материала: 1,5 – 3 мм

Артикул №. **Встраиваемые ножки** (1 шт.)

Высота 6,5 мм	**79 50 20 00**	Высота 11,5 мм	**79 50 21 00**

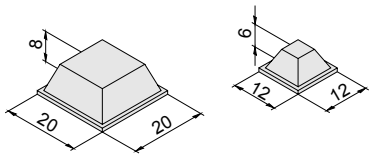

Резиновые ножки
самоклеящиеся

Материал
Резина, цвет – черный

Артикул №. **Самоклеящиеся резиновые ножки** (1 шт.)

Размер 12 x 12 мм	**79 50 00 00**	Размер 20 x 20 мм	**79 50 01 00**

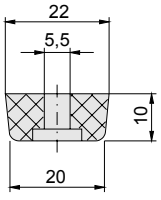

Резиновые ножки
с креплением на винты

Материал
Резина, цвет – черный

Крепеж
Винт с полукруглой головкой M5 x 12

Артикул №. **Резиновые ножки на винтах** (1 шт.)

Резиновые ножки	**79 50 10 00**	Винт с полукр. гол. M5x12 (100 шт.)	**79 91 32 00**

Комплектующие

Основные комплектующие и винты

№	Наименование	Размер	DIN	Применение	Basic	Серия 86	Серия 84	Серия 83	Magic	Sequence	Quarto	Серия 73	Серия 72	19" крейты Future	19" крейты	Встраиваемые модули	19" передние панели	Комплектующие	Артикул №. (для 1 кпл. из 100 шт.)
1	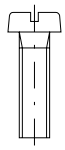 Винт с цилиндрической головкой с прямым шлицем	M5x12	84	Для установки ручек				●					●						**79 91 43 00**
2																			
3																			
4	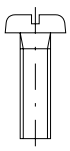 Винт с плоской головкой с прямым шлицем	M6x16	85	Для установки крейтов и передних панелей		●									●		●	●	**79 91 24 00**
5																			
6																			
7	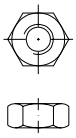 Шестигранная гайка	M2,5	934	Для установки держателя плат												●			**79 91 07 00**
8																			
9																			
10	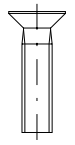 Винт с потайной головкой с крестовым шлицем	M2,5x8	965	Для установки задних панелей, альт. крепление держателей плат												●			**79 91 15 00**
11		M2,5x14	965	Для установки ручек на встраиваемые компоненты												●			**79 91 34 00**
12		M3x8	965	Для установки передних/задних панелей, монтажных уголков, крышек					●							●			**79 91 16 00**
13		M3x22	965	Для монтажа рамы															**79 51 50 40**
14		M4x8	965	Крепеж для перегородок, центрального и боковых профилей											●			●	**79 91 26 00**
15		M4x12	965	Для монтажа передних/задних панелей			●												**79 91 48 00**
16		M5x12	965	Для монтажа профилей		●													**79 91 57 00**
17		M5x20	965	Для установки передней/задней рамы		●													**79 91 56 00**

Комплектующие

Основные комплектующие и винты

№	Наименование	Размер	DIN	Применение	Basic	Серия 86	Серия 84	Серия 83	Magic	Sequence	Quarto	Серия 73	Серия 72	19" крейты Future	19" крейты	Встраиваемые модули	19" передние панели	Комплектующие	Артикул №. (для 1 кпл. из 100 шт.)
18	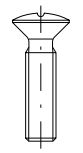 Винт с полупотайной головкой с крестовым шлицем	M2,5x8 никелированный	966	Для установки держателя плат на передние панели												○			**79 91 05 00**
19		M2,5x8 черный	966	Для установки держателя плат на передние панели												○			**79 91 82 00**
20		M3x5 никелированный	966	Для монтажа передних панелей на профиль ручки												○			**79 91 10 00**
21		M3x10 никелированный	966	Для монтажа передних панелей и модулей												○			**79 91 45 00**
22		M4x8	966	Для установки крышек и дна				●					●						**79 91 42 00**
23		M4x10	966	Для монтажа передних/задних панелей				●					●						**79 91 06 00**
24																			
25	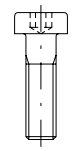 Винт с цилиндрической головкой, с шестигранным шлицем	M4x12	7984	Крепеж для крейтов													●	●	**79 91 02 00**
26																			
27																			
28	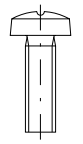 Винт с полукруглой головкой, с крестовым шлицем	M2,5x8	7985	Для установки разъемов и ручек												○		●	**79 91 08 00**
29		M2,5x10	7985	Для монтажа плат на держатели плат												○			**79 91 67 00**
30		M2,5x12	7985	Для монтажа ручек, направляющих профилей и петель												○			**79 91 13 00**
31		M3x6	7985	Для монтажа складных ножек		●	○	●					●						**79 91 40 00**
32		M3x10	7985	Для монтажа задних панелей и встраиваемых компонентов												○			**79 91 46 00**
33		M4x7	7985	Для монтажа крышек и дна			○												**79 91 53 00**
34		M4x10	7985	Для монтажа крышек и дна		●		●					●						**79 91 33 00**

№	Наименование	Размер	DIN	Применение	Basic	Серия 86	Серия 84	Серия 83	Magic	Sequence	Quarto	Серия 73	Серия 72	19" крейты Future	19" крейты	Встраиваемые модули	19" передние панели	Комплектующие	Артикул №. (для 1 кпл. из 100 шт.)
35	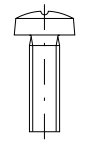 Винт с полукруглой головкой, с крестовым шлицем	M4x10	7985	Для установки ручек			●												**79 91 33 00**
36		M6x16	7985	Для монтажа крейтов и передних панелей		●									●		●	●	**79 91 23 00**
37																			
38	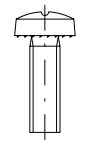 Винт с полукруглой головкой, с крестовым шлицем	M4x6 гровер	ан. 7985	Для монтажа горизонтальных профилей											●			●	**79 91 21 00**
39		M4x12 гровер	ан. 7985	Для монтажа горизонтальных профилей			●	●					●		●			●	**79 91 01 00**
40		M4x8 A2	ан. 7985	Для монтажа экранирующих пружин (крышка)										●					**23 10 03 28**
41	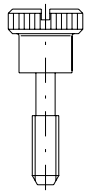 Винт несъемный с накатанной головкой	M2,5 никелированный		Для установки передних панелей и встраиваемых модулей												●			**79 51 50 01**
42		M2,5 черный		Для установки передних панелей и встраиваемых модулей												●			**79 51 50 02**
43																			
44	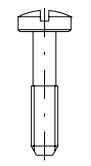 Винт несъемный с прямым шлицем	M2,5 никелированный		Для установки передних панелей и встраиваемых модулей												●			**79 51 50 03**
45		M2,5		Для установки передних панелей и встраиваемых модулей												●			**79 51 50 04**
46																			
47																			
48	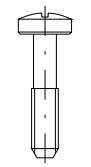 Винт несъемный с крестовым шлицем	M2,5 никелированный		Для установки передних панелей и встраиваемых модулей												●			**79 51 50 05**
49		M2,5 черный		Для установки передних панелей и встраиваемых модулей												●			**79 51 50 06**
50																			
51																			

Комплектующие

Основные комплектующие и винты

№	Наименование	Размер	DIN	Применение	Basic	Серия 86	Серия 84	Серия 83	Magic	Sequence	Quarto	Серия 73	Серия 72	19" крейты Future	19" крейты	Встраиваемые модули	19" передние панели	Комплектующие	Артикул №. (для 1 кпл. из 100 шт.)
52	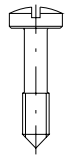 Винт несъемный с прямым/крестовым шлицем	M2,5 никелированный		Для установки передних панелей и встраиваемых модулей												○			**79 51 50 07**
53																			
54																			
55	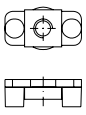 Гайка квадратная с пластиковым ползунком	M2,5/SW5		Для установки передних панелей и встраиваемых модулей											●	○		●	**79 91 09 00**
56		M3/SW5		Для установки передних панелей и встраиваемых модулей											●	○		●	**79 91 12 00**
57		M4/SW7		Для установки крышек и дна			○	●					●						**79 91 44 00**
58																			
59																			
60	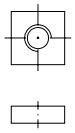 Гайка квадратная	M2,5/SW5		Для установки ручек												○			**79 91 35 00**
61		M3/SW5		Для установки ножек		●	○	●					●						**79 91 54 00**
62																			
63	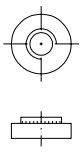 Гайка зажимная	M3		Для установки передних/задних панелей								●							**79 91 38 00**
64																			
65																			
66	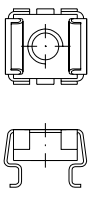 Гайка закладная	KM6		Для установки передних панелей и крейтов в 19" корпуса		●									●		●	●	**79 91 31 00**
67																			
68																			

Комплектующие

Основные комплектующие и винты

№	Наименование	Размер	DIN	Применение	Basic	Серия 86	Серия 84	Серия 83	Magic	Sequence	Quarto	Серия 73	Серия 72	19" крейты Future	19" крейты	Встраиваемые модули	19" передние панели	Комплектующие	Артикул №. (для 1 кпл. из 100 шт.)
69	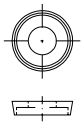 Пластиковая шайба			Для установки передних панелей и крейтов в 19" корпуса		●									●		●	●	**79 91 30 00**
70																			
71																			
72	 Пластиковая втулка	серая		в комбинации с несъемным винтом												●			**79 51 40 01**
73		черная		в комбинации с несъемным винтом												●			**79 51 40 02**
74																			
75	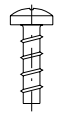 Саморез для пластика BN 2732	KA 3,0 x 12 сталь оцинков.		Для установки направляющих профилей											●			●	**79 51 50 47**
76																			
77																			
78	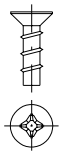 Саморез для пластика WN 156–1	WN 2,5 x 6 сталь оцинков.		Для установки направляющих профилей											●	●		●	**79 51 50 48**
79																			
80																			
81	 Металличес-кая втулка	сталь оцинков.		Для заземления передних панелей												●			**79 51 50 10**
82																			
83	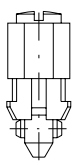 Крепление для быстрой сборки			Для установки передних панелей и встраиваемых модулей												●			**79 91 50 00**
84																			
85																			

Комплектующие

Основные комплектующие и винты

№	Наименование	Размер	DIN	Применение	Basic	Серия 86	Серия 84	Серия 83	Magic	Sequence	Quarto	Серия 73	Серия 72	19" крейты Future	19" крейты	Встраиваемые модули	19" передние панели	Комплектующие	Артикул №. (для 1 кпл. из 100 шт.)
86	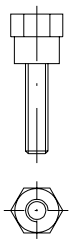 Болт с шестигранной головкой, с наружной и внутренней резьбой	M2,5MS никелированый		Для установки заземляющих пластин												●			**79 91 59 00**
87																			
88																			
89	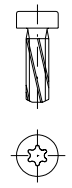 Саморез	M3		Для установки передней рамы	●				●	●									**79 51 50 41**
90																			
91																			
92	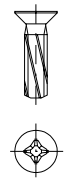 Саморез, тип MM/потайная головка	M3x8		Для установки передних панелей							●								**79 51 50 42**
93		M3x10		Для монтажа настенного крепления							●								**79 51 50 46**
94		M4x12		Для установки центральных профилей										●					**23 10 03 29**
95																			
96	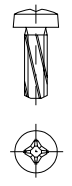 Саморез с цилиндрической головкой DIN 7500	M3x10		Для монтажа петель и ножек							●								**79 51 50 43**
97		M4x10		Для монтажа 19" уголков							●								**79 51 50 45**
98		M4x12 A2		Для установки профилей										●					**23 10 03 27**
99																			
100	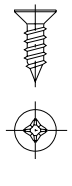 Саморез для металла с потайной головкой	2,9x6		Для монтажа элементов ручек							●								**79 51 50 44**
101																			
102																			



POLYRACK TECH-GROUP

POLYRACK Electronic-Aufbausysteme GmbH

Тел.: (812) 324-6350
Факс.: (812) 324-6611
http://petrointrade.ru

www.polyrack.com