Quarto
Малые корпуса

Quarto

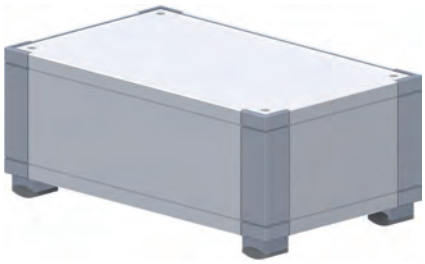

Информация о продукте

Малые корпуса серии Quarto предназначены для размещения индивидуальной электроники. Модульное планирование корпусов с профильным типом конструкции позволяет варьировать монтаж в длину и ширину. Хорошие ЭМС-качества, а также возможность оснащения корпусов пыле- и водонепроницаемыми вплоть до IP54 являются следующим достоинством данной серии. Учитывая ряд возможностей для дополнительного оснащения, данные корпуса можно применять в качестве настольных, настенных, штапельных, 19-дюймовых корпусов или пультов управления.

Нормы

– Степень защиты IPпо норме IEC 60529
  В зависимости от оснащения возможна степень защиты до IP54

Примечание

– Без однолепестковых контактов заземления, однако возможен индивидуальный монтаж

Обзор серий

Информация о продукте	Страница
Примеры применения	KOP 04 .42
Пример монтажа	KOP 04 .44
Поверхности	KOP 04 .44
Примечание к единицам измерения и монтажным размерам	KOP 04 .44
Размерные чертежи	KOP 04 .45
Технологические допуски	KOP 04 .47

Базовые модели	H			W1 в мм		D в мм		Страница
	1 U	2 U	3 U	250	433	150	250	
- Стандартная	●	●	●	●	●	●	●	KOP 04 .49
- Стандартная, предварительно смонтированная	●	●	●	●	●	●	●	KOP 04 .49
- ЭМС	●	●	●	●	●	●	●	KOP 04 .50
- ЭМС/IP54	●	●	●	●	●	●	●	KOP 04 .50

Комплектующие		Страница
Профиль рамы		KOP 04 .51
Объединительный уголок		KOP 04 .51
Передние/задние панели	Учитывайте вид исполнения!	KOP 04 .52
Подвижный элемент для дополнительного крепления		KOP 04 .52
Передние панели с креплением шарниров снизу	Учитывайте вид исполнения!	KOP 04 .53
Задние панели для крепления на стену	Учитывайте вид исполнения!	KOP 04 .53
Корпусные ножки		KOP 04 .54
Ножка-насадка		KOP 04 .54
Крепление на стену		KOP 04 .54
Ручки		KOP 04 .55
Шарниры		KOP 04 .56
19-дюймовые опорные угольники		KOP 04 .57
Текстильная ЭМС-прокладка		KOP 04 .58
IP-прокладка		KOP 04 .58

Детальное оснащение		Страница
Монтажные детали	Учитывайте серийную комплектацию!	KOP 04 .84

Quarto

Примеры применения

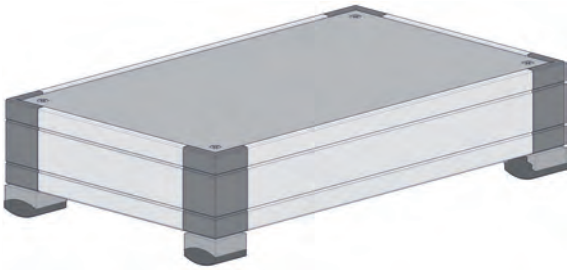

Настольные корпуса

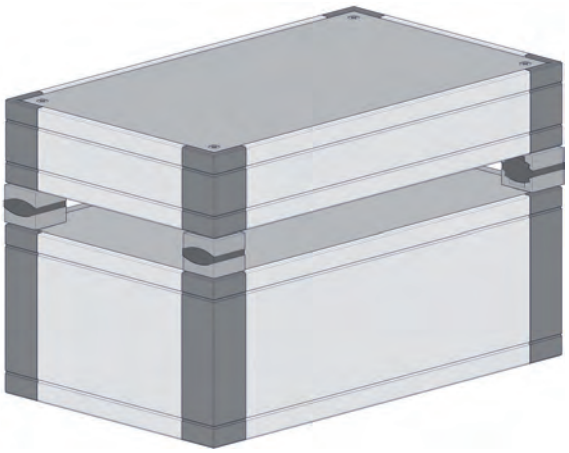

Штапельные корпуса

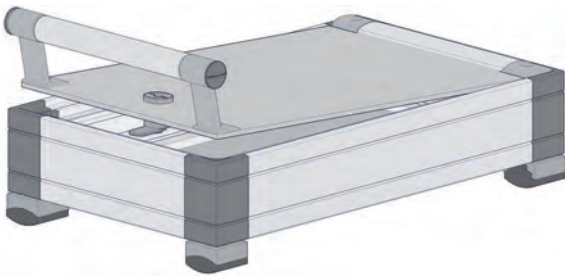

Передняя панель с креплением шарниров сверху

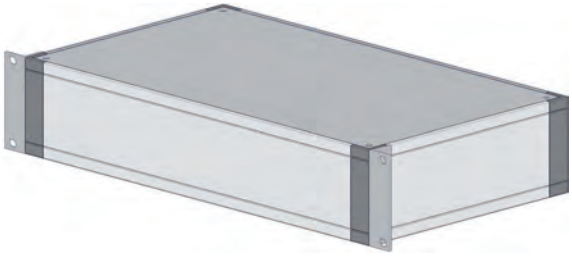

19-дюймовые корпуса

Настенные корпуса

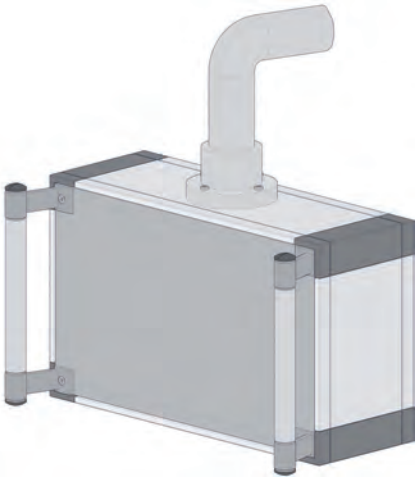

Пульты управления

Quarto

// Информация о продукте

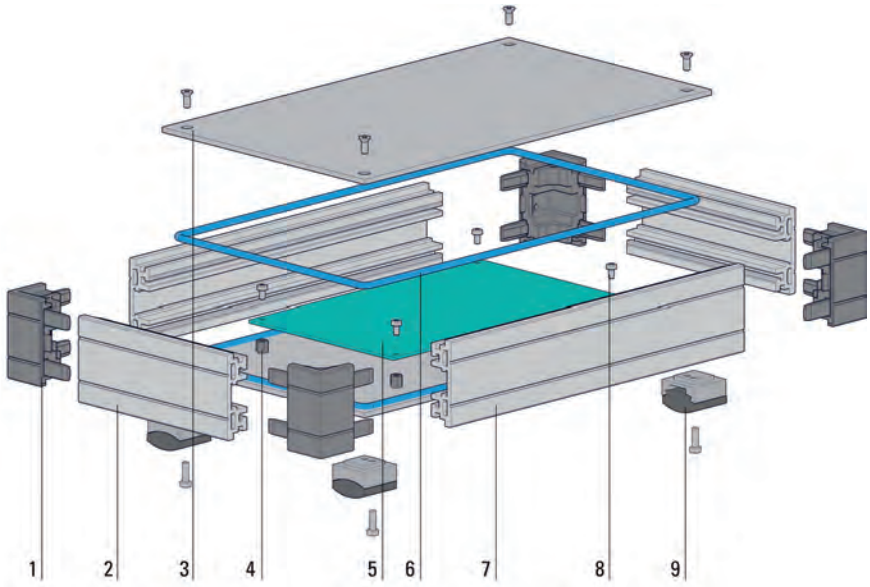

Пример монтажа

Изображение демонстрирует монтаж настольного корпуса серии Quarto.

1 Объединительный уголок, изготовленный методом литья под давлением
2 Профиль рамы, длина для D
3 Передняя / задняя панель
4 Колонка*
5 Печатная плата*
6 ЭМС/IP-прокладка
7 Профиль рамы, длина для W1
8 Монтажные детали
9 Ножка корпуса (на выбор ножка-насадка)

Детали, обозначенные *, не входят в базовый комплект поставки, т. е. они заказываются отдельно.

Поверхности

– Профили анодированные (за исключением срезов), объединительный уголок, покрытый порошковой краской RAL 7001 (серебристо-серый) или на выбор корпус, покрытый полностью порошковой краской RAL 7035 (светло-серый)

// Примечание к единицам измерения и монтажным размерам

Единица измерения по вертикали U
Единица измерения высоты в 19-дюймовых монтажных системах
1 U = 44,45 мм

Указание размеров в таблицах наименований
Заданные величины указаны с учетом определенного типа решения:

Высота H = (n (U) x 44,45 мм) - 0,8 мм

Размерные чертежи

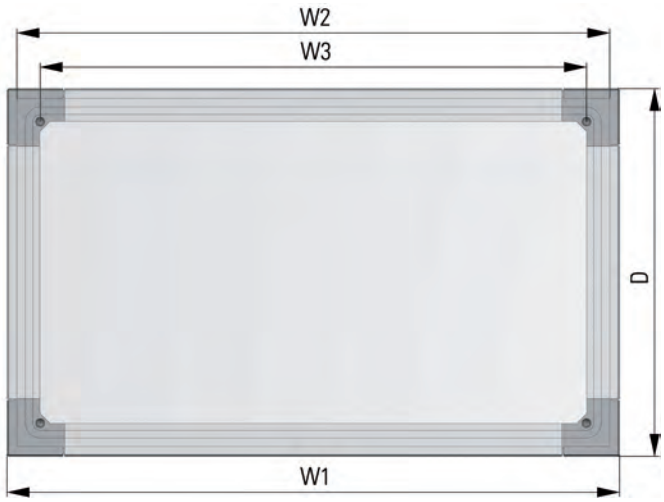

D = глубина корпуса

W1 = ширина корпуса
W2 = W1 - 10 мм
W3 = W1 - 13,4 мм
= внутренний габаритный размер
= дистанционный размер между крепежными отверстиями передней и задней панелей

Вид сбоку

Профиль боковой стенки 1 U

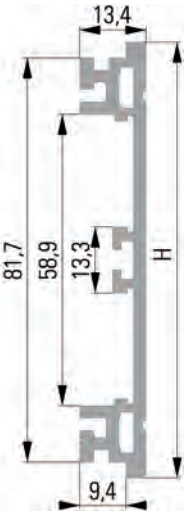

Профиль боковой стенки 2 U

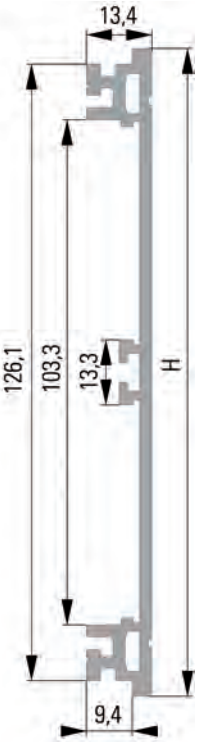

Профиль боковой стенки 3 U

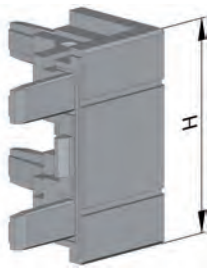

Объединительный уголок 1 U

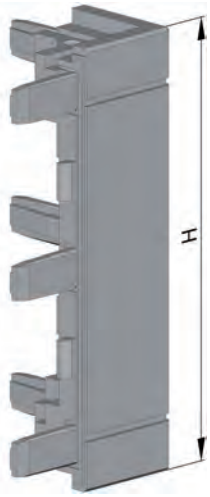

Объединительный уголок 2 U или 3 U

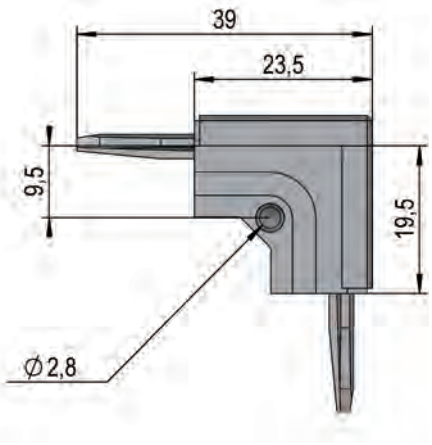

Объединительный уголок - вид сверху

// Технологические допуски

Как правило, все детали подлежат заводским стандартам POLYRACK. При этом необходимо учесть:

Алюминиевые профили соответствуют норме DIN EN 12020-1

Штампованные детали соответствуют нормам DIN ISO 6930-1/6930-2 и DIN 6932

Отлитые под давлением детали из алюминия, цинка или магния соответствуют норме DIN 1688-4

// Базовые модели

Базовые модели

Базовые модели серии Quarto предлагаются в 4 вариантах исполнения.

Характеристика базовых моделей

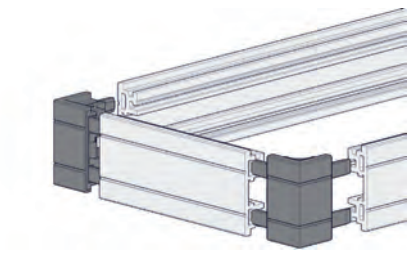

Корпус Quarto стандартный
Профили анодированные, объединительный уголок, покрытый порошковой краской RAL 7001, Упаковочными единицами для индивидуального монтажа

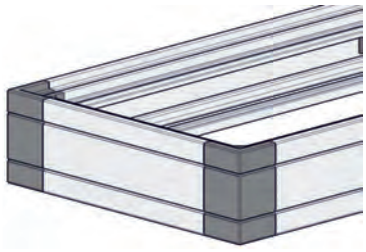

Корпус Quarto стандартный, с предварительно смонтированной рамой
Профили анодированные, объединительный уголок, покрытый порошковой краской RAL 7001, предварительно смонтированная рама

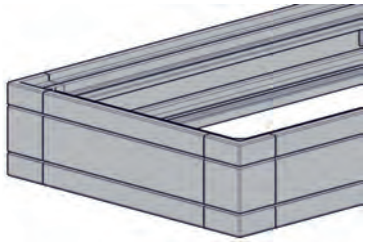

Корпус Quarto ЭМС
Профили и объединительный уголок покрыты порошковой краской RAL 7035, предварительно смонтированная рама

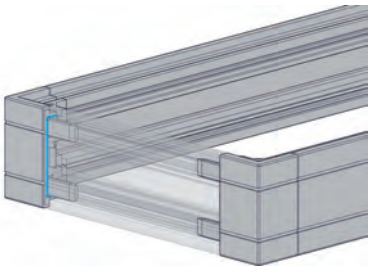

Корпус Quarto ЭМС/IP54
Рама и объединительный уголок покрыты порошковой краской RAL 7035, предварительно смонтированная рама

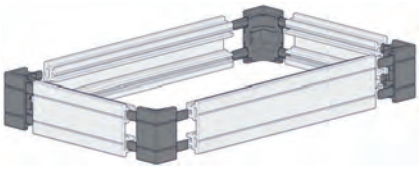

Корпус Quarto стандартный

Объем поставки

Профиль рамы для ширины корпуса W1	2 шт.
Профиль рамы для глубины корпуса D	2 шт.
Объединительный уголок RAL7001	4 шт.

Форма поставки

Единицами для индивидуального монтажа

Примечание

– Передние и задние панели заказываются отдельно.

Таблица наименований

H	W1 в мм	D в мм	Номер артикля
1 U	250	150	**96 00 00 01**
1 U	433	250	**96 00 00 31**
2 U	250	150	**96 00 00 06**
2 U	433	250	**96 00 00 36**
3 U	250	150	**96 00 00 11**
3 U	433	250	**96 00 00 41**

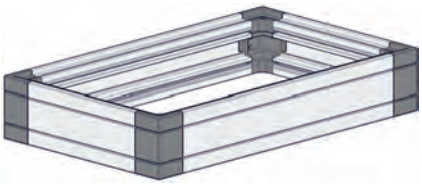

Корпус Quarto стандартный, с предварительно смонтированной рамой

Объем поставки

Профиль рамы для ширины корпуса W1	2 шт.
Профиль рамы для глубины корпуса D	2 шт.
Объединительный уголок RAL7001	4 шт.

Форма поставки

Единицами, с предварительно смонтированной рамой

Примечание

– Передние и задние панели заказываются отдельно.

Таблица наименований

H	W1 в мм	D в мм	Номер артикля
1 U	250	150	**96 10 00 01**
1 U	433	250	**96 10 00 31**
2 U	250	150	**96 10 00 06**
2 U	433	250	**96 10 00 36**
3 U	250	150	**96 10 00 11**
3 U	433	250	**96 10 00 41**

// Базовые модели

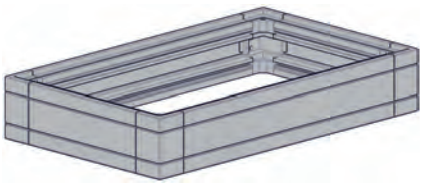

Корпус Quarto ЭМС

Объем поставки

Профиль рамы для ширины корпуса W1	2 шт.
Профиль рамы для глубины корпуса D	2 шт.
Объединительный уголок RAL7035	4 шт.

Форма поставки
Единицами, с предварительно смонтированной рамой

Примечание
– Передние и задние панели заказываются отдельно.

Таблица наименований

H	W1 в мм	D в мм	Номер артикля
1 U	250	150	96 10 00 02
1 U	433	250	96 10 00 32
2 U	250	150	96 10 00 07
2 U	433	250	96 10 00 37
3 U	250	150	96 10 00 12
3 U	433	250	96 10 00 42

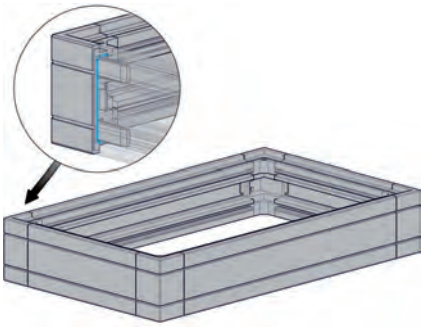

Корпус Quarto ЭМС/IP54

Объем поставки

Профиль рамы для ширины корпуса W1	2 шт.
Профиль рамы для глубины корпуса D	2 шт.
Объединительный уголок RAL7035	4 шт.
Шнур-уплотнитель ø 1 мм	8 шт.

Форма поставки
Единицами, с предварительно смонтированной рамой

Примечание
– Передняя/задняя панели, необходимый ЭМС/IP шнур-уплотнитель ø 3,5 мм (материал, продаваемый на метры L = 1000 мм), а также подвижный элемент для дополнительного крепления панелей заказываются отдельно.

Таблица наименований

H	W1 в мм	D в мм	Номер артикля
1 U	250	150	96 10 00 03
1 U	433	250	96 10 00 33
2 U	250	150	96 10 00 08
2 U	433	250	96 10 00 38
3 U	250	150	96 10 00 13
3 U	433	250	96 10 00 43

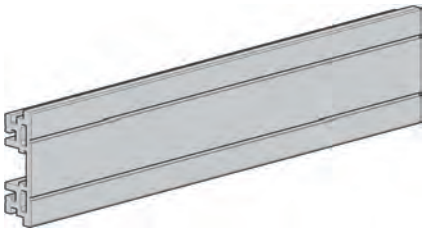

Профиль рамы - для серии Quarto

Профиль рамы с длиной 2700 мм в 1 U, 2 U и 3 U для индивидуальной нарезки длины. Профиль рамы соединяется с объединительными уголками путем запрессовки с геометрическим замыканием.

Материал
Анодированный алюминиевый профиль

Объем поставки
Профиль рамы
Профиль длиной L = 2700 мм 1 шт.

Форма поставки
Единицами для индивидуального монтажа

Примечание
– Нарезка профиля рамы = W1 или D - 47 мм

Таблица наименований

H	H в мм	Номер артикля
1 U	43,6	96 42 10 01
2 U	88,1	96 42 10 03
3 U	132,5	96 42 10 05

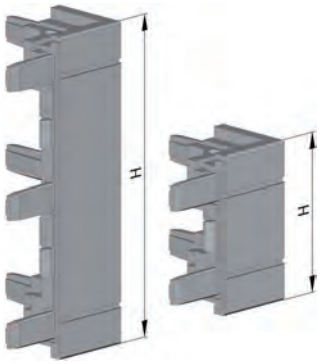

Объединительный уголок - для серии Quarto

В конструкции рамы объединительные уголки соединяются с профилем рамы путем запрессовки с геометрическим замыканием.

Материал
Алюминий, изготовленный методом литья под давлением и покрытый порошковой краской RAL 7001 (серебристо-серый)

Объем поставки
Объединительный уголок 1 шт.

Форма поставки
Единицами для индивидуального монтажа

Примечание
– IP шнур-уплотнитель ø 1 мм заказывается при необходимости отдельно.

Таблица наименований

H	H в мм	Номер артикля
1 U	43,6	96 42 41 11
2 U	88,1	96 42 41 12
3 U	132,5	96 42 41 13

// Комплектующие

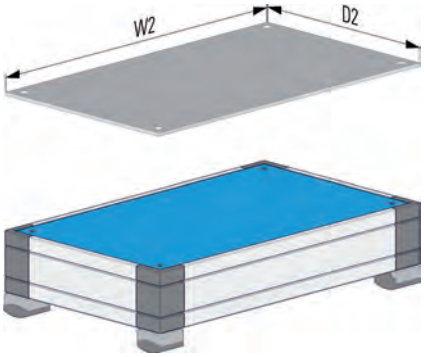

Передняя/задняя панель стандартная - для серии Quarto

Для закрытия корпуса сверху или снизу

Материал
Алюминий 2,5 мм, анодированный (за исключением срезов)

Объем поставки
Задняя / передняя панель 1 шт.
Набор деталей крепления 1 шт.

Форма поставки
Единицами для индивидуального монтажа

Таблица наименований

W1 в мм	D в мм	W2 в мм	D2 в мм	Анодированный (за исключением срезов)
250	150	240	140	**96 21 50 00**
433	250	423	240	**96 21 50 04**

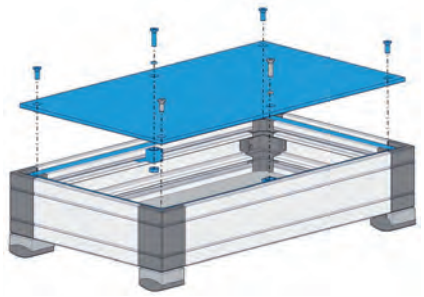

Передняя/задняя панель ЭМС/IP54 - для серии Quarto

Для закрытия корпуса сверху или снизу, ЭМС/IP54-исполнение

Материал
Алюминий 2,5 мм, передняя сторона анодированная / задняя сторона хроматированная

Объем поставки
Задняя / передняя панель 1 шт.
Шнур-уплотнитель ø = 3.5 мм, L = 700 мм или 1400 мм (только ЭМС/IP54-исполнение) 1 шт.
Подвижный элемент для дополнительного крепления 2 или 4 шт.
Набор деталей крепления 1 шт.

Форма поставки
Единицами для индивидуального монтажа

Таблица наименований

W1 в мм	D в мм	W2 в мм	D2 в мм	Передняя сторона анодированная/задняя сторона хроматированная (ЭМС/IP54)
250	150	240	140	**96 21 50 01**
433	250	423	240	**96 21 50 05**

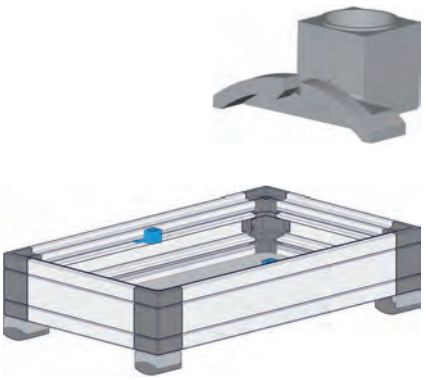

Подвижный элемент для дополнительного крепления ЭМС/IP54 – для серии Quarto

Для дополнительного крепления передних панелей, ЭМС/IP54-исполнение

Материал
ПФЭ черный, UL94 V0

Объем поставки
Подвижный элемент для дополнительного крепления 1 упаковка 50 шт.

Форма поставки
Единицами для индивидуального монтажа

Примечание
– Монтируются друг от друга на расстоянии 140 мм
– Монтажные детали заказываются отдельно.

Таблица наименований

Номер артикля
96 21 70 10

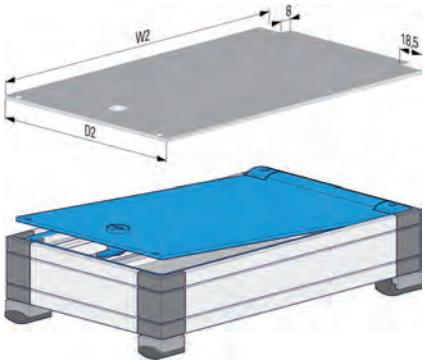

Передняя панель с креплением шарниров снизу - для серии Quarto

Для закрытия корпуса сверху, стандартное или ЭМС-исполнение

Материал
Передняя панель из алюминия 2,5 мм на выбор анодированный (за исключением срезов) или передняя сторона анодированная/задняя сторона хроматированная (за исключением срезов) (ЭМС-исполнение)
Шарнирные элементы из ПА RAL7001, UL94 V0

Объем поставки

Передняя панель	1 шт.
Шарнирный профиль	1 шт.
Шарнир левый/правый	2 шт.
Замок с языком и ключом	1 шт.
Крепежная пружина	1 шт.
Набор деталей крепления	1 шт.

Форма поставки
Единицами для индивидуального монтажа

Примечание
– Детали ручки и рукоятка заказываются отдельно.

Таблица наименований

W1 в мм	D в мм	W2 в мм	D2 в мм	Анодированный (за исключением срезов)	Передняя сторона анодированная/задняя сторона хроматированная (ЭМС)
250	150	240	140	96 21 50 10	96 21 50 11
433	250	423	240	96 21 50 14	96 21 50 15

Задняя панель для крепления на стену - для серии Quarto

Для тыльного закрытия корпуса, а также настенного монтажа, в двух вариантах исполнения: стандартном или ЭМС

Материал
Алюминий 2,5 мм на выбор анодированный (за исключением срезов) или передняя сторона анодированная / задняя сторона хроматированная (ЭМС)

Объем поставки

Передняя панель	1 шт.
Набор деталей крепления	1 шт.
Дополнительно при ЭМС-исполнении:	
Шнур-уплотнитель ø 3,5 мм	2 шт.
Подвижный элемент для дополнительного крепления	2 или 4 шт.

Форма поставки
Единицами для индивидуального монтажа

Примечание
– Шнур-уплотнитель ø 3,5 мм для ЭМС заказывается отдельно.

Таблица наименований

W1 в мм	D в мм	W2 в мм	D2 в мм	Анодированный (за исключением срезов)	Передняя сторона анодированная/задняя сторона хроматированная (ЭМС/IP54)
250	150	240	140	96 21 50 20	96 21 50 25
433	250	423	240	96 21 50 21	96 21 50 26

// Комплектующие

Корпусная ножка, ножка-насадка, крепление к стене

Корпусная ножка, ножка-насадка или крепление к стене монтируются к передней / задней панели посредством объединительных уголков.

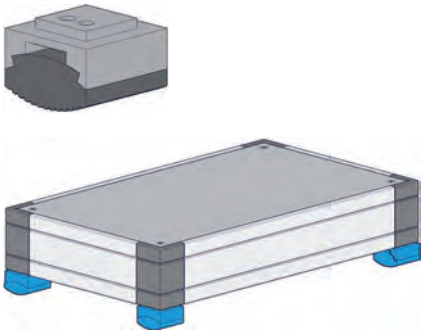

Корпусная ножка стандартная – для серии Quarto

Для последующего монтажа, с противоскользящей резиновой накладкой

Материал
Ножка-основание из ПА RAL 7001, UL94V0
Резиновая накладка из этиленпропиленового каучука, RAL 9005, твердость по Шору 60

Объем поставки

Ножка-основание	4 шт.
Резиновая накладка	4 шт.
Набор деталей крепления	1 шт.

Форма поставки
Единицами для индивидуального монтажа

Таблица наименований

Номер артикля
96 21 70 02

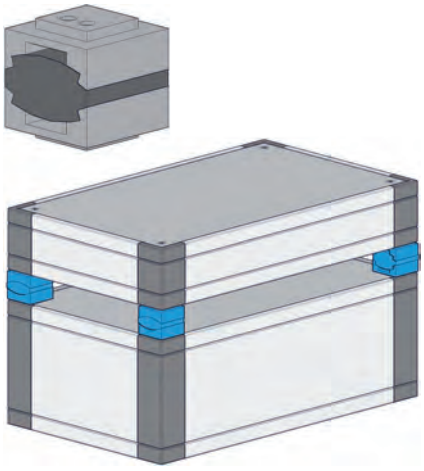

Ножка-насадка - для серии Quarto

Связующий элемент для установки в штабель корпусов серии Quarto

Материал
Ножка-основание из ПА RAL 7001, UL94V0
Соединительная часть из этиленпропиленового каучука, RAL 9005, твердость по Шору 60

Объем поставки

Ножка-основание	8 шт.
Соединительная часть	4 шт.
Набор деталей крепления	1 шт.

Форма поставки
Единицами для индивидуального монтажа

Таблица наименований

Номер артикля
96 21 70 03

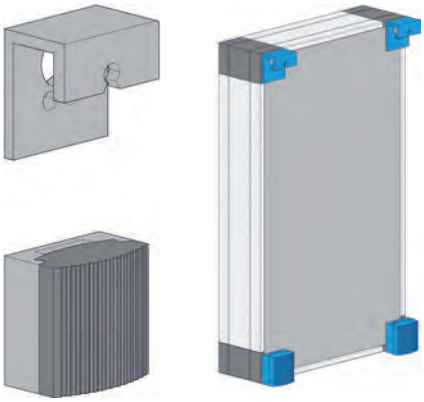

Настенное крепление - для серии Quarto

Для последующего монтажа, с противоскользящей резиновой накладкой в ножке-основании

Материал
Ножка-основание/Элемент настенного крепления из ПА RAL 7001, UL94V0
Резиновая накладка из этиленпропиленового каучука, RAL 9005, твердость по Шору 60

Объем поставки

Ножка-основание	2 шт.
Резиновая накладка	2 шт.
Элемент настенного крепления	2 шт.
Набор деталей крепления	1 шт.

Форма поставки
Единицами для индивидуального монтажа

Таблица наименований

Номер артикля
96 21 70 01

Ручка

Элементы ручки вместе с передней панелью крепятся к объединительным уголкам. Рукоятка является связующим звеном для элементов ручки.

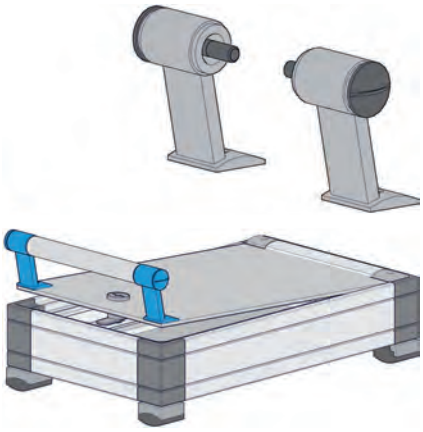

Детали ручки - для серии Quarto

Материал
Детали ручки из ПА RAL 7001, UL94V0
Винт для рукоятки, никелированная латунь

Объем поставки

Детали ручки	2 шт.
Винт для рукоятки M4	2 шт.
Набор деталей крепления	1 шт.

Форма поставки
Единицами для индивидуального монтажа

Примечание
– Рукоятка (материал, продаваемый на метры) заказывается отдельно.

Таблица наименований

Номер артикля
96 21 70 05

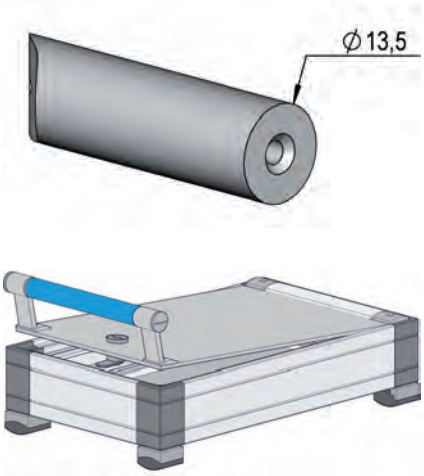

Рукоятка - для серии Quarto

Материал
Анодированный алюминиевый профиль

Объем поставки

Рукоятка длиной L = 2700 мм	1 шт.

Форма поставки
Единицами для индивидуального монтажа

Примечание
– Длина рукоятки = ширина корпуса - 47 мм
– Для монтажа необходимо нарезать резьбу M4/12 мм

Таблица наименований

Номер артикля
96 42 10 21

// Комплектующие

Шарнир - для серии Quarto

Элементы шарнира вместе с шарнирным профилем крепятся к объединительным уголкам. Передняя панель запрессовывается в паз шарнирного профиля.

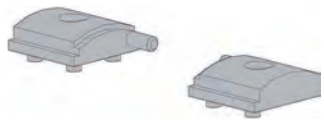

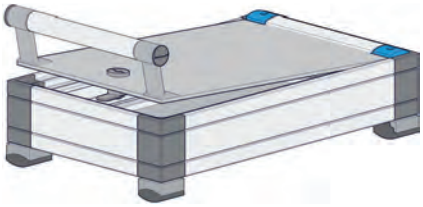

Элементы шарнира - для серии Quarto

Материал
Шарнирные элементы из ПА RAL7001, UL94V0

Объем поставки

Шарнирные элементы	2 шт.
Набор деталей крепления	1 шт.

Форма поставки
Единицами для индивидуального монтажа

Примечание
– Шарнирный профиль (материал, продаваемый на метры) заказывается отдельно.

Таблица наименований

Номер артикля
96 21 70 04

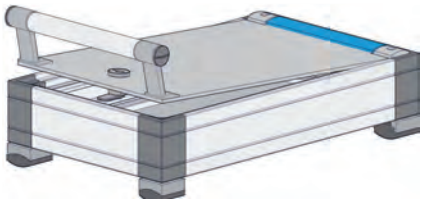

Шарнирный профиль - для серии Quarto

Материал
Алюминиевый профиль, анодированный (за исключением срезов)

Объем поставки

Шарнирный профиль длиной L = 2700 мм	1 шт.

Форма поставки
Единицами для индивидуального монтажа

Примечание
– Длина шарнира = Ширина корпуса - 47 мм

Таблица наименований

Номер артикля
96 42 10 11

19-дюймовые монтажные уголки

19-дюймовые монтажные уголки крепятся на боковые стороны корпусов и позволяют монтаж корпуса в 19-дюймовые каркасы.

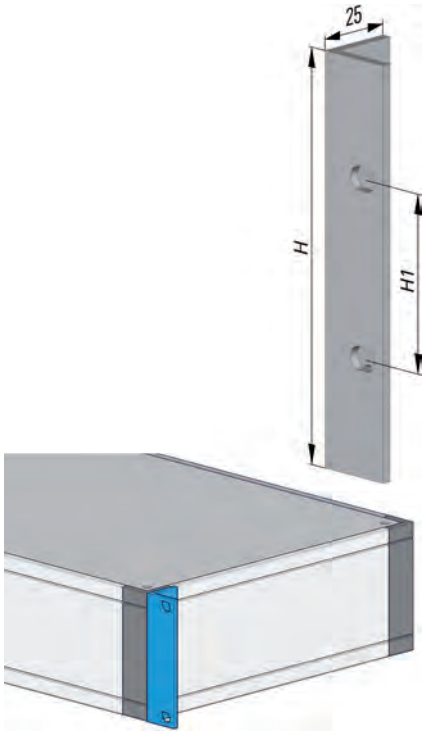

19-дюймовый монтажный уголок – для серии Quarto

Материал
Алюминиевый профиль, анодированный (за исключением срезов)

Объем поставки

19-дюймовый монтажный уголок	2 шт.
Набор деталей крепления	1 шт.

Форма поставки
Единицами для индивидуального монтажа

Примечание
- Стандартное применение у корпусов с W1 = 433 мм (84 HP)
- На внутренней стороне объединительного уголка размещены углубления, которые можно пробить для крепления 19-дюймового монтажного уголка.

Таблица наименований

H	H1 в мм	Номер артикля
1 U	31,75	96 21 70 06
2 U	76,20	96 21 70 07
3 U	57,15	96 21 70 08

// Комплектующие

ЭМС-материал экранирования/IP-прокладки

Для безупречной работы электронных компонентов в электромагнитной среде, т. е. обеспечения электромагнитной совместимости (ЭМС) продуктов, необходимо использовать в зависимости от электроники и условий среды соответствующий материал экранирования или заземления.

Текстильные ЭМС-прокладки предназначены для контактирования механических компонентов и следовательно для предотвращения воздействия высокочастотного излучения на электронное оборудование.
Для электронных приборов, используемых в промышленности, действует степень защиты IP по норме IEC 60529.

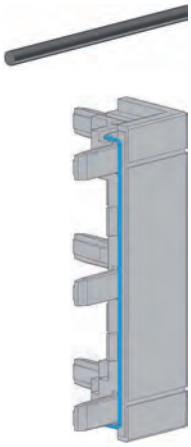

ЭМС/IP шнур-уплотнитель ø 1,00 мм – для серии Quarto

ЭМС-материал экранирования обеспечивает контакт между объединительным уголком и профилем рамы.

Материал
Электропроводящий силикон с серебряным наполнителем, 65 - твердость по Шору A

Объем поставки
Шнур-уплотнитель ø 1,0 мм
Материал, продаваемый на метры (L = 1000 мм) 1 шт.

Форма поставки
Единицами для индивидуального монтажа

Примечание
– Температурный интервал эксплуатации: от -50°C до +160°C

Таблица наименований

Номер артикля
96 48 60 01

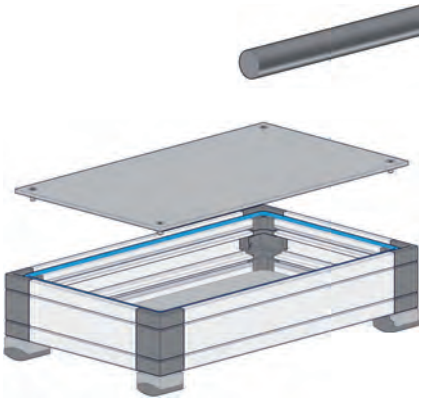

ЭМС/IP шнур-уплотнитель ø 3,5 мм – для серии Quarto

ЭМС-материал экранирования обеспечивает контакт между рамой корпуса и передней/задней панелью.

Материал
Электропроводящий силикон с серебряным наполнителем, 65 - твердость по Шору A

Объем поставки
Шнур-уплотнитель ø 3,5 мм
Материал, продаваемый на метры (L = 1000 мм) 1 шт.

Форма поставки
Единицами для индивидуального монтажа

Примечание
– Температурный интервал эксплуатации: от -50°C до +160°C
– Расход для 1 корпуса = приблизительно 2 x W1+ 2 x D
– Подвижные элементы и монтажные детали для дополнительного крепления заказываются отдельно.

Таблица наименований

Номер артикля
96 48 60 11

Quarto
Малые корпуса

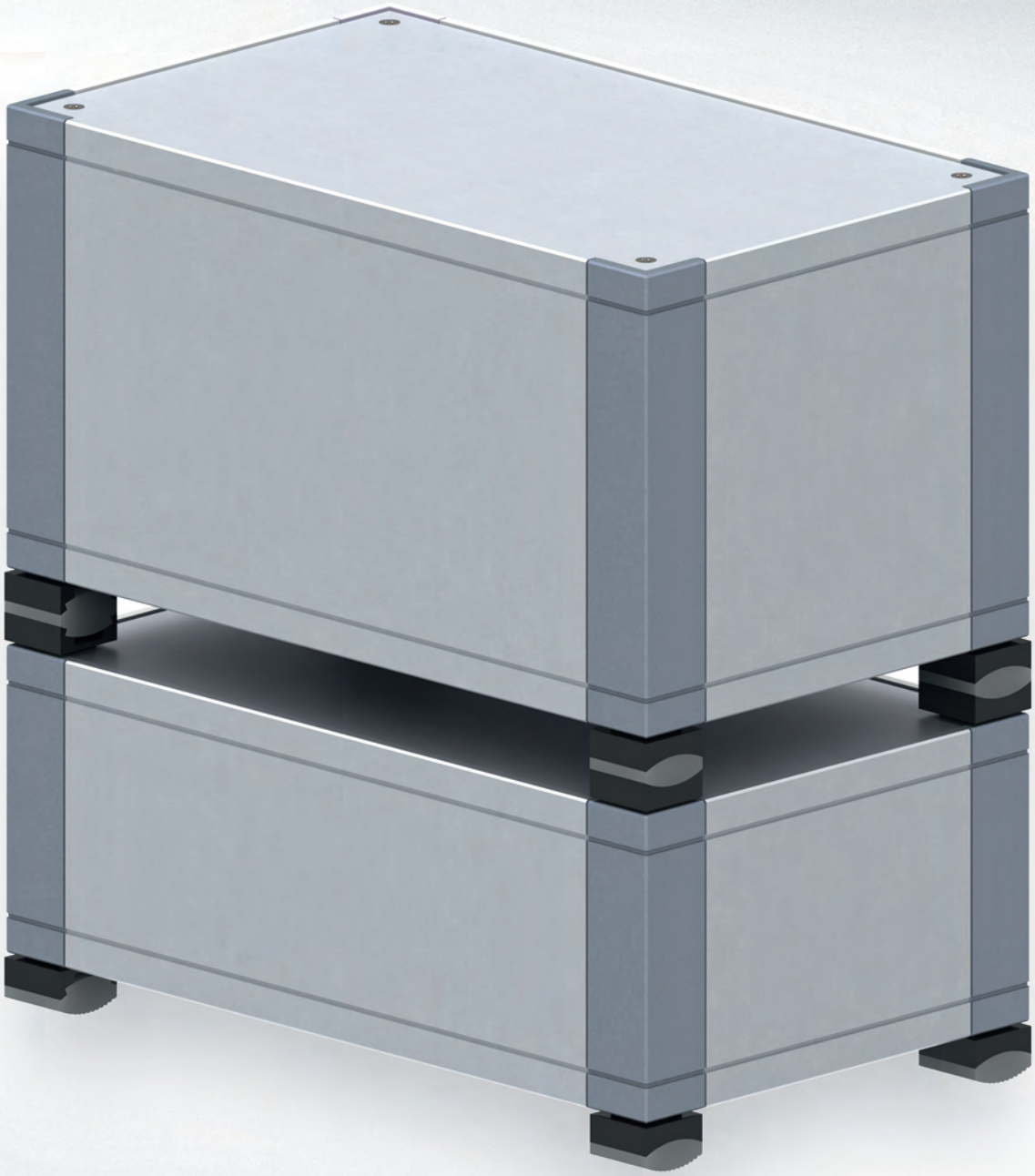

Серия 73
Малые корпуса